COAR
Colegio Oficial de Arquitectos de La Rioja

COMUNICACIÓN DE ENCARGO Y CUESTIONARIO DE REFERENCIA

Expediente

Promotor

D. 135 LOIRU 2019 S.L. con NIF B-26.565.648

y domicilio en Miguel Villanueva 7 1ºIZ B

Municipio Logroño Provincia LA RIOJA

representado por D. ..... con NIF .....

Sociedad profesional ..... **porcentaje** ..... **%**

Arquitecto de la Sociedad D. ..... porcentaje ..... %

Arquitecto de la Sociedad D. ..... porcentaje ..... %

Arquitecto de la Sociedad D. ..... porcentaje ..... %

Arquitectos

D. MARIA DE CASTRO GARCIA ..... **porcentaje** 100 %

D. ..... **porcentaje** ..... %

D. ..... **porcentaje** ..... %

***la suma de todos los porcentajes en negrita ha de ser del 100%**

E-mail (campo obligatorio para habilitados) .....

OBJETO DEL ENCARGO ☑ Proyecto ☑ Dirección

Descripción general REFORMADO DE PLANTA BAJA PARA ALBERGUE DEL PROYECTO DE

Localización CALLE SAGASTA 23 , 26001 LOGROÑO, La Rioja

Fases o misiones encargadas PROYECTO Y DIRECCION DE OBRA

Módulo de referencia (M) 315

Honorarios (sólo del trabajo presentado y si hay gestión de cobro) .....

..... ☐ IVA 21% ..... ☐ IRPF % .....

CONDICIONES ADICIONALES El/los arquitectos firmante/s:

☐ SI ☑ NO — Encomienda/n al Colegio que proceda a gestionar, en su nombre, el cobro de los honorarios profesionales que se devenguen como contraprestación del presente encargo con arreglo a lo convenido entre ambas partes, según las condiciones establecidas para la prestación de este servicio colegial.

☐ SI ☑ NO — Autoriza/n al Colegio a hacer entrega del trabajo profesional, una vez visado, al cliente o persona autorizada por él, a su solicitud.

☐ SI ☑ NO — Los derechos de visado correspondientes se **FACTURARÁN Y ABONARÁN** por el Cliente

☑ SI ☐ NO — Los descuentos ordinarios los abonará la Empresa VALPEIN S.L.
(cumplimentar sólo si es arquitecto asalariado de Empresa)

Observaciones .....

.....

LOGROÑO , a 14 de noviembre de 2024

El Arquitecto

COAR Colegio Oficial de Arquitectos de La Rioja VISADO 26/11/24

Expediente: 24-00619-540
Documento: 24-0003741-018-02359
Página: (1 / 4)
Arquitecto/s: 829196 MARIA DE CASTRO GARCIA:

El responsable del tratamiento, el Ilustre COLEGIO OFICIAL DE ARQUITECTOS DE LA RIOJA, en adelante, COAR, con N.I.F. Nº Q2667003D, dirección postal en c/ Barriocepo nº 40, 26001 – Logroño (La Rioja), Teléfono: 941220108 y Correo electrónico: coar@coar.es; Contacto Delegado de Protección de Datos: dpocoar@inproas.es; le informa que trata los datos personales facilitados con el fin de gestionar el visado de los trabajos profesionales de los colegiados y habilitados de conformidad con el artículo 6.I) de sus Estatutos, siendo lícito el tratamiento puesto que es necesario para el cumplimiento de una obligación legal aplicable al responsable del tratamiento. Los datos proporcionados se conservarán durante el tiempo necesario para cumplir con las obligaciones legales y atender las posibles responsabilidades que se pudieran derivar del cumplimiento de la finalidad para la que los datos fueron recabados. Los datos no se comunicarán a terceros salvo en los casos en que exista una obligación legal. No está prevista la toma de decisiones automatizadas. No hay previsión de transferencia de datos a países terceros. El interesado tiene derecho a obtener información sobre si se están tratando sus datos personales, a solicitar la rectificación de los datos inexactos, la limitación de su tratamiento y/o su supresión cuando los datos ya no sean necesarios dirigiéndose por escrito a la dirección postal o electrónica del responsable del tratamiento conforme a lo establecido en los artículos 15 a 22 del RGPD (UE) 2016/679. Si considera que el tratamiento de sus datos infringe la normativa de protección de datos de carácter personal aplicable puede presentar una reclamación ante la Autoridad de Control competente. Puede consultar información detallada sobre la política de protección de datos del COAR en www.coar.es/politicadeprotecciondedatos/

COAR
Colegio Oficial de Arquitectos de La Rioja

GRUPO 0 PROYECTOS DE URBANIZACIÓN

Presupuesto mínimo (considerando sup. De viales, aceras y aparcamientos) m² x 0,25 x M (Trabajos parciales, mov. De tierras 10%, pavimento de calzada 25%, aceras 15%, red de desagües 25%, abastecimiento de agua 10%, electricidad e iluminación 15%)	
Índice reductor =	REFERENCIA = PRESUPUESTO DE EJECUCIÓN MATERIAL PRESUPUESTO FINAL DE OBRA =

GRUPO 1 VIVIENDAS, OFICINAS Y EDIFICIOS COMERCIALES

SUBGRUPO A **Indicar con una cruz las contestaciones afirmativas.** (1) viviendas. (2) oficinas y edificios comerciales		1	2
1.-¿El edificio es de promoción libre? (carece de protección oficial VPO/VPA).....		☑	☐
2.-¿En caso de edificio plurifamiliar, de oficinas o comercial, ¿es exento o en esquina?.....		☐	☐
3.-¿Es menor o igual a tres plantas? (cuentan sótanos y áticos, pero no entrecubiertas)		☑	☐
4.-¿Tiene más de diez plantas? (cuentan sótanos y áticos, pero no entrecubiertas).....		☐	☐
5.-¿La superficie total de los servicios es superior, por vivienda, a:	20 m²	☑	
(Se consideran como servicios los aseos, cuartos de baño, cocina, oficio,	25 m².....	☐	
lavadero cerrado y cuarto de plancha) (las respuestas son acumulativas)	30 m².....	☐	
6.-¿El número de cuartos de baño o aseos por vivienda es:	2?.....	☐	
(las respuestas son acumulativas)	3?.....	☐	
	>3?	☐	
7.-¿Tiene cimentaciones especiales, tales como pilotaje o muros pantalla?.....		☐	☐
8.-¿El forjado es reticular, losa de hormigón o perfiles de acero laminado?.....		☐	☐
9.-¿Dispone de cerramientos o revestimientos de coste elevado en más de un 30% de su fachada?.....		☐	☐
(No lo son los enfoscados, revocos, bloques prefabricados, fibrocemento o aparejo normal de ladrillo a cara vista)			
¿El cerramiento o revestimiento es mediante fachada ventilada o muro cortina?		☐	☐
10.-¿Dispone de solados de tarima, mármol, granito u otras piedras naturales?.....		☐	☐
11.-¿Dispone de carpintería exterior de madera para barnizar, acero inoxidable, PVC o con rotura de puente térmico?.....		☑	☐
12.-¿Tiene aparatos elevadores?		☐	☐
13.-¿Tiene instalación de calefacción? (no se considerará esta respuesta en caso de calefacción eléctrica).....		☐	☐
14.-¿Dispone de instalación de aire acondicionado?		☐	☐
15.-¿Tiene escaleras mecánicas?			☐
16.-¿Dispone de instalaciones especiales de seguridad, iluminación, sonido o visión?		☐	☐
17.-¿Tiene instalación automática de detección y protección de incendios?.....		☐	☐
TOTAL (a)		7	
SUBGRUPO B			
1.-¿Es unifamiliar?.....		☑	
¿Es aislada o pareada?.....		☑	
En caso de vivienda unifamiliar, ¿se trata de un proyecto con un número inferior o igual a 10 viviendas?.....		☑	
2.-¿Existen apartamentos (vivienda con sup. útil máxima de 50 m^2) en número superior a 1/3 del total de viviendas?.....		☐	
3.-¿Es edificio exclusivo comercial, de oficinas o administrativo?.....			☐
TOTAL (b)		3	

APLICACIÓN

PRECIOS DE REFERENCIA		
Sótano 2ª, 3ª, 4ª **m² x 1,05 x M =**		
Sótano 1ª (bajo edificio) **m² x 0,95 x M=**		
Sótano 1ª (con cubierta propia) **m² x 1,10 x M=**		
Semisótano (bajo edificio) **m² x 0,85 x M=**		
Semisótano (con cubierta propia) **m² x 1,00 x M=**		
Planta Baja (bajo edificio) y para usos no residenciales **m² x 0,65 x M=**		
Planta Baja (con cubierta propia) y para usos no residenciales **m² x 0,80 x M=**		
Entreplanta **m² x 0,85 x M=**		
Dependencias anexas (bodegas, salas de juego y entrecubierta de viv. Unifamiliares) **m² x 1,20 x M=**		
Viviendas, Oficinas o edificios comerciales **m² x (1+0,1a+0,2b) x M=**		
Entrecubierta (trasteros de vivienda colectiva, almacenes, graneros) **m² x 0,40 x M=**		
Índice reductor = *Coef. Moderador = Total Sup. Construida = 388,72	TOTAL = REFERENCIA = total x c. moderador = PRESUPUESTO DE EJECUCIÓN MATERIAL = 188.960,08 PRESUPUESTO FINAL DE OBRA =	

OBSERVACIONES

Coeficiente moderador en funcion del tamaño de la actuación	
Superficie construida (Sc)	Coeficiente moderador
Sc <3.000 m²	1
3.000 m² = < Sc < 10.000 m²	0,95
Sc ≥10.000 m²	0,90

COAR Colegio Oficial de Arquitectos de La Rioja VISADO 26/11/24

Expediente: 24-00619-540
Documento: 24-0003741-018-02359
Página: (2 / 4)
Arquitecto/s: 829196 MARIA DE CASTRO GARCIA.

GRUPO 2 ALMACENES, NAVES, GARAJES O APARCAMIENTOS EXENTOS Y EDIFICIOS INDUSTRIALES.

SUBGRUPO C	
1.- ¿Tiene cimentaciones especiales, tales como pilotaje o muros pantalla?	☐
2.- ¿Tiene solera?	☐
3.- ¿La edificación es cerrada?	☐
4.- ¿Tiene más de una planta? (No cuentan entreplantas con superficie menor del 25% de la planta general)	☐
5.- ¿La altura libre de algunas de sus plantas en superior a 6 m?	☐
6.- ¿La cubierta es plana, en diente de sierra, de perfil especial o superficie reglada?	☐
7.- ¿Las luces de viga o cercha son superiores a 12 m?	☐
8.-¿Las luces de correa o forjado son superiores a 5m?	☐
9.- ¿La sobrecarga de alguno de los forjados es superior a 750 kg/ m²	☐
10.- ¿Tiene materiales aislantes en muros, forjados o cubiertas?	☐
11.- ¿Tiene puente grúa?	☐
12.- ¿Tiene ventilación mecánica?	☐
13.- ¿Tiene calefacción?	☐
14.- ¿Tiene aire acondicionado?	☐
15.- ¿Tiene aparatos elevadores?	☐
16.- ¿Dispone de instalaciones especiales de seguridad, iluminación, sonido o visión?	☐
17.- ¿Tiene instalación automática de detección y protección de incendios?	☐
TOTAL (c)	

APLICACION

RECIOS DE REFERENCIA		
	Almacenes, naves, garajes y pabellones industriales **m² x (0,3+0,1c) x M =**	
	Servicios administrativos o sociales con Sc < 100 m² **m² x 1,20 x M=**	
	Servicios administrativos o sociales con Sc > 100 m² **según Grupo 1=**	
	Vivienda de guarda o asociadas a la explotación **según Grupo 1=**	
	Índice reductor = *Coef. Moderador = Total Sup. Construida =	TOTAL = REFERENCIA = total x c. moderador = PRESUPUESTO DE EJECUCIÓN MATERIAL = PRESUPUESTO FINAL DE OBRA =

GRUPO 3 OTROS GRUPOS

SUBGRUPO D	
1.- ¿Dispone de cerramientos o revestimientos de fachada de coste elevado?	☐
(Según las condiciones definidas en los apartados 9 y 11 del subgrupo A del Grupo 1)	☐
2.- ¿Dispone de acabados interiores de coste elevado?	☐
(Según las condiciones definidas en los apartados 10 del subgrupo A del Grupo 1)	☐
3.- ¿Tiene instalación de calefacción?	☐
4.- ¿Tiene instalación de aire acondicionado?	☐
5.- ¿Tiene aparatos elevadores o montacargas?	☐
6.-¿Tiene escaleras mecánicas?	☐
7.- ¿Tiene instalación automática de protección o detección de incendios?	☐
8.- ¿Tiene instalaciones especiales de seguridad, iluminación, sonido o visión?	☐
TOTAL (d)	

APLICACION

RECIOS DE REFERENCIA		
	Designación del tipo de obra:	
	Grupo en que se cataloga=	m² x M x (I+0,2d) =
	Coeficiente asignado I según clasificación del grupo	TOTAL = REFERENCIA = total x c. moderador = PRESUPUESTO DE EJECUCIÓN MATERIA = PRESUPUESTO FINAL DE OBRA =
	Total superficie construida =	
	Índice reductor =	
	*Coef. Moderador =	I = coeficiente obtenido de la tabla complementaria

OBSERVACIONES

	Coeficiente moderador en funcion del tamaño de la actuación	
	Superficie construida (Sc)	Coeficiente moderador
	Sc <3.000 m²	1
	3.000 m² = < Sc < 10.000 m²	0,95
	Sc ≥10.000 m²	0,90

COAR Colegio Oficial de Arquitectos de La Rioja VISADO 26/11/24

TABLAS COMPLEMENTARIAS CORRESPONDIENTES AL GRUPO 3
EDIFICIOS PARA USOS HOTELEROS, SANITARIOS, DOCENTES, DEPORTIVOS, DE OCIO, RELIGIOSOS Y OTROS

3.1		**1***	**2***	**3***	**4***	**5***
EDIFICIOS DE LA	Hoteles	1,70	2,00	2,40	2,80	3,20
INDUSTRIA HOTELERA	Hostales y pensiones	1,30	1,70	2,00		
Y TURISTICA		**1ten.**	**2 ten.**	**3 ten.**	**4 ten.**	**5 ten.**
	Restaurantes	1,50	2,00	2,50	3,00	3,40
		1 taza	**2 tazas**	**3 tazas**		
	Bares y cafeterías	2,00	2,40	3,00		
	Tabernas y bares económicos			1,30		
	Casas de baño, saunas y balnearios			2,50		
3.2	Dispensarios y botiquines					1,50
EDIFICIOS SANITARIOS	Ambulatorios y centros de salud y laboratorios					2,40
	Hospitales, clínicas y centros médicos					3,20
	Residencias de ancianos y similares					2,40
	Acondicionamiento de locales para usos sanitarios					1,40
3.3	Jardines de infancia, guarderías, parvularios y educación preescolar					1,60
EDIFICIOS DOCENTES	Centros de educación primaria, secundaria, bachillerato y formación profesional					1,80
	Centros de educación especial					2,30
	Facultades, escuelas universitarias y técnicas					2,50
	Centros de investigación y bibliotecas específicas					3,00
	Bibliotecas sencillas y casas de cultura					1,80
	Colegios mayores					2,20
	Museos, edificaciones docentes singulares y palacios de congresos y convenciones					3,30
	Acondicionamiento de locales para usos docentes					1,20
3.4	Pistas de tierra sin drenaje					0.06
INSTALACIONES	Pistas de hormigón o asfalto					0,12
DEPORTIVAS AL AIRE LIBRE	Pistas de césped, pavimentos especiales de tierra con drenaje					0,18
	Frontones sin graderíos					0,50
	Graderías elementales in cubrir					0,30
	Piscinas menores de 100 m² de vaso					1,20
	Piscinas entre 100 m² y 500 m² de vaso					1,00
	Piscinas mayores de 500 m² de vaso					0,75
	Dependencias cubiertas al servicio de instalaciones al aire libre (vestuarios…)					1,20
	Estadios, plazas de toros, hipódromos y similares (pistas y campos de juego aparte)					2,20
	Jardinería por riego mediante manuales					0,05
	Jardinería por riego mediante aspersión					0,08
3.5	Gimnasios					1,60
INSTALACIONES	Frontones y boleras					2,00
DEPORTIVAS CUBIERTAS	Polideportivos					2,20
	Piscinas					2,40
	Palacios de deporte					3,50
3.6	Parques infantiles al aire libre					0,30
LOCALES DE OCIO	Clubes, salas de fiesta, discotecas, bingos y círculos sociales					3,00
Y DIVERSIÓN	Cines y casinos					3,20
	Teatros					4,00
	Centros sociales					2,20
3.7	Conjuntos parroquiales, edificios religiosos residenciales, conventos, seminarios					1,60
EDIFICIOS RELIGIOSOS	Iglesias y capillas exentas					2,50
	Catedrales y panteones					5,00
	Acondicionamiento de locales para actos religiosos					1,20
3.8	Establecimientos correccionales y penitenciarios					2,00
OTROS EDIFICIOS PÚBLICOS	Estaciones de autobuses					1,80
	Estaciones de ferrocarril, terminales aéreas y marítimas					2,50
	Edificios oficiales entre medianeras					2,20
	Edificios oficiales exentos					2,50
3.9	Acondicionamiento de locales para usos comerciales no especificados en los grupos anteriores					1,00
VARIOS	Zonas de almacenamiento de locales comerciales sin tratamiento específico					0,20
	Bodegas (en la parte de superficie destinada a producción)					1,20
	Tanatorios					1,60
	Acondicionamiento de locales para entidades financieras y bancarias					2,30
	Reforma de edificios que afecten a distribución, estructura y fachadas					**I*** – 0,30
	Reforma de edificios que afecten a distribución y estructura o fachadas					**I*** – 0,40
	Reforma de edificios que afecten exclusivamente a distribución					**I*** – 0,60

I* = Coeficiente resultante de cumplimentar los Grupos correspondientes (Grupo 1, Grupo 2 o Grupo 3) considerando la obra de nueva planta. A dicho coeficiente resultante se le resta los coeficientes 0,30, 0,40 ó 0,60 en función del tipo de reforma realizado.

COAR Colegio Oficial de Arquitectos de La Rioja VISADO 26/11/24

Álvarez & Asociados

C/ Sancho El Mayor, Nº 8 Bajo
26.006 Logroño
Tel.: 941.25.47.28
oficina@alvarezasociados.com

REFORMADO DE PLANTA BAJA PARA ALBERGUE DEL PROYECTO DE OBRA Y ACTIVIDAD DE REHABILITACIÓN DE EDIFICIO PARA APARTAMENTOS TURÍSTICOS

calle Sagasta 23, de Logroño (La Rioja)

COAR
Colegio Oficial de Arquitectos de La Rioja
VISADO
26/11/24

PROMOTOR: 135 LOIRU 2019 S.L
ARQUITECTO: MARÍA DE CASTRO GARCÍA
COLEGIADO Nº1023 DEL C.O.A.R
NOVIEMBRE 2024

Expediente: 24-00619-540
Documento: 24-0003741-024-04402
Página: (1 / 14)
Arquitecto/s: 829196 MARÍA DE CASTRO GARCIA

INDICE

Memoria 3

1. INTRODUCCIÓN Y ANTECEDENTES. 3
2. OBJETO DEL PROYECTO. 4
3. PROGRAMA DE NECESIDADES 4
4. JUSTIFICACIÓN URBANÍSTICA. 4
5. DESCRIPCIÓN DE LA OBRA. 5
6. SUPERFICIES. 6
7. MEMORIA TÉCNICA. 7
8. CUMPL. DE LA ORDENANZA MUNICIPAL DE RUIDOS Y VIBRACIONES 12
9. EMISIONES ATMOSFÉRICAS 13
10. GESTIÓN DE RESIDUOS 13
11. CONTAMINACIÓN DEL SUELO 14
12. INSTALACIONES RADIOACTIVAS 14
13. CONCLUSIÓN. 14

Anexo cumplimiento RD 105/2008 ..... **15**

Anexo DB SI *"Seguridad frente al riesgo de incendios"* **19**

Anexo DB SUA *"Seguridad en la Utilización y accesibilidad"* **28**

Anexo DB HE *"Ahorro de energía"* **40**

Anexo DB HS *"Salubridad"* **49**

Anexo DB HR *"Protección Frente al Ruido"* **75**

Mediciones y presupuesto **79**

Anexo de Estudio Básico de seguridad **110**

Pliego de Condiciones Técnicas **136**

Plan de Control de Calidad **207**

Protocolo de Actuación Frente a la Detección de Legionella **254**

Planos **263**

COAR Colegio Oficial de Arquitectos de La Rioja VISADO 26/11/24

Expediente: 24-00619-540
Documento: 24-0003741-024-04402
Página: (2 / 14)
Arquitecto/s: 829196 MARÍA DE CASTRO GARCIA

Álvarez & Asociados

C/ Sancho El Mayor, Nº 8 Bajo
26.006 Logroño
Tel.: 941.25.47.28
oficina@alvarezasociados.com

REFORMADO DE PLANTA BAJA PARA ALBERGUE DEL PROYECTO DE OBRA Y ACTIVIDAD DE REHABILITACIÓN DE EDIFICIO PARA APARTAMENTOS TURÍSTICOS

calle Sagasta 23, de Logroño (La Rioja)

PROMOTOR: 135 LOIRU 2019 S.L.

ARQUITECTO: MARÍA DE CASTRO GARCÍA
COLEGIADO Nº 1023 C.O.A.R.

MEMORIA

COAR Colegio Oficial de Arquitectos de La Rioja VISADO 26/11/24
Expediente: 24-006154-540
Documento: 24-0003741-024-04402
Página: (3 / 14)
Arquitecto/s: 829196 MARÍA DE CASTRO GARCIA

1. INTRODUCCIÓN Y ANTECEDENTES.

El presente proyecto se redacta por encargo del promotor *135 LOIRU 2019 S.L.*, con N.I.F. B-26.565.648, con domicilio fiscal en la calle Miguel Villanueva 7 1ºIZ B, del término municipal de Logroño (La Rioja), con el objeto de realizar las obras de adecuación de local para albergue en la planta baja y sótano de un edificio de su propiedad situado en la calle Sagasta 23 de Logroño, La Rioja. El presente proyecto es un reformado de la planta baja para Albergue, del Proyecto de Obra y Actividad de Rehabilitación de Edificio para Apartamentos Turísticos, redactado por el Arquitecto Alejandro Ranedo Urraca, colegiado Nº 986 del C.O.A.R, cuya licencia fue otorgada el 16 de Octubre de 2023, otorgándose

concesión de licencia conjunta ambiental y aprobación de proyecto básico y de ejecución para Rehabilitación de Edificio para Apartamentos Turísticos en Sagasta nº23 del expte. Urb20-2023/0011, por el Ayuntamiento de Logroño. Se pretende con la redacción de este reformado la ampliación de licencia conjunta ambiental de dicho expediente.

OBJETO DEL PROYECTO.

El proyecto tiene por objeto definir las soluciones técnicas a adoptar para conseguir el fin descrito.

El presente proyecto, consta de las siguientes partes.

- Memoria explicativa de la solución adoptada.
- Planos de estado actual y propuesta (plantas, sección, instalaciones).
- Mediciones y presupuesto.
- Pliego de condiciones técnicas.

La redacción de todos los apartados del mencionado reformado ha sido encargado a María de Castro García, Arquitecto Colegiado Nº 1023 del Colegio Oficial de Arquitectos de La Rioja.

2. PROGRAMA DE NECESIDADES

El promotor ha manifestado el interés de diseñar un albergue con dos habitaciones con literas, baños y salón comedor comunes para todos los huéspedes. Este albergue está pensado sobre todo para los peregrinos del Camino de Santiago que pernoctan en Logroño.

Para ello se realizará una adecuación integral de la planta baja y sótano del edificio sito en la calle Sagasta 23.

El albergue cuenta en planta baja con 2 habitaciones, baños masculino, femenino y adaptado, salón comedor y recepción, y en sótano cuenta con cuarto de la limpieza, cuarto de instalaciones, sala de curas, almacén y lavandería.

Las plantas superiores del edificio son apartamentos turísticos, por tanto, las zonas como la recepción y el sótano son comunes a las dos actividades.

3. JUSTIFICACIÓN URBANÍSTICA.

Se trata de la adecuación interior de un local ya existente integrada en un edificio de apartamentos turísticos, por lo que cumple con la Normativa Urbanística del Plan Gene Municipal de Logroño.

Las dependencias cumplirán con las superficies mínimas, así como se adaptarán los pa para que cumpla en todo momento las prescripciones del C.T.E.

COAR Colegio Oficial de Arquitectos de La Rioja VISADO 26/11/24

Expediente: 24-00619-540
Documento: 24-0003741-024-04402
Página: (4 / 14)
Arquitecto/s: 829196 MARIA DE CASTRO GARCIA

GOBIERNO DE ESPAÑA | VICEPRESIDENCIA PRIMERA DEL GOBIERNO | MINISTERIO DE HACIENDA | SECRETARÍA DE ESTADO DE HACIENDA | DIRECCIÓN GENERAL DEL CATASTRO

CONSULTA DESCRIPTIVA Y GRÁFICA DE DATOS CATASTRALES DE BIEN INMUEBLE

Referencia catastral: 5520305WN4052S0001GM

DATOS DESCRIPTIVOS DEL INMUEBLE

Localización:
CL SAGASTA 23
26001 LOGROÑO [LA RIOJA]

Clase: URBANO
Uso principal: Residencial
Superficie construida: 1.403 m2
Año construcción: 1910

Construcción

Destino	Escalera / Planta / Puerta	Superficie m²
ALMACEN	1/-1/01	169
OCIO HOSTEL.	1/00/01	58
COMERCIO	1/00/02	60
COMERCIO	1/00/03	117
VIVIENDA	1/01/IZ	109
VIVIENDA	1/01/DR	98
VIVIENDA	1/02/IZ	109
VIVIENDA	1/02/DR	98
VIVIENDA	1/03/IZ	109
VIVIENDA	1/03/DR	98
VIVIENDA	1/04/IZ	109
VIVIENDA	1/04/DR	98
VIVIENDA	1/05/IZ	87
VIVIENDA	1/05/DR	84

PARCELA

Superficie gráfica: 274 m2
Participación del inmueble: 100,00 %
Tipo: Parcela construida sin división horizontal

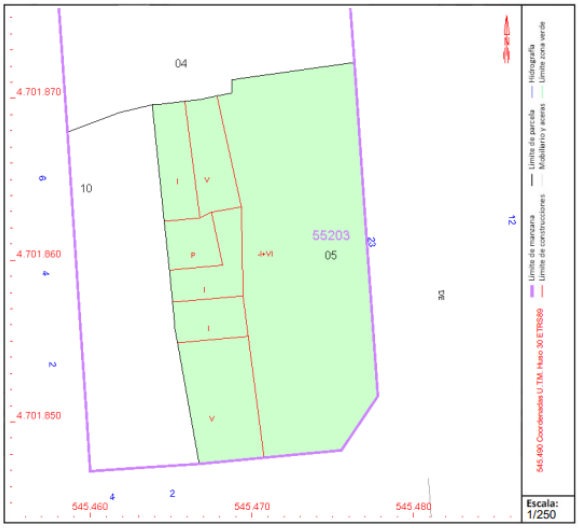

COORDINACIÓN GRÁFICA CON EL REGISTRO DE LA PROPIEDAD

Registro: LOGROÑO 4
Código registral único: 26009000029484
Fecha coordinación: 19/12/2017

Este documento no es una certificación catastral, pero sus datos pueden ser verificados a través del "Acceso a datos catastrales no protegidos de la SEC"

Martes , 23 de Abril de 2024

4. DESCRIPCIÓN DE LA OBRA.

Se pretende rehabilitar la planta baja y sótano del edificio. Actualmente se están realizando en las plantas superiores las obras necesarias para apartamentos turísticos.

La actuación consiste en mantener las fachadas exteriores y los forjados que estén en buen estado. Se retirarán todas las carpinterías, la tabiquería necesaria dada la distribución con las carpinterías interiores, los falsos techos, los pavimentos, el relleno de los forjados, y las instalaciones de todo el edificio con sus mecanismos, sanitarios…

A las áreas de forjados existentes que se encuentren en mal estado, se reforzará mediante la sustitución de viguetas y relleno mediante panel Nervometal con hormigón, del mismo modo que las partes ampliadas. Si no presentan problemas estructurales se reforzarán con una capa de compresión uniforme de hormigón armado con arlita y mallazo de acero.

Todo ello se encuentra documentado en el Proyecto básico y de ejecución p Rehabilitación de Edificio para Apartamentos Turísticos en Sagasta nº23 del expte. Urb 2023/0011.

Las fachadas de la planta baja se modificarán ligeramente en sus huecos existentes. Er fachada de la calle Barriocepo, se sustituirá la puerta metálica actual por una ventana. En la calle Sagasta ocurre lo mismo, se pretenden sustituir algunas de las puertas por ventanas. En ningún caso se abrirán nuevos huecos en fachada, únicamente se modifican los existentes.

COAR Colegio Oficial de Arquitectos de La Rioja VISADO 26/11/24

Expediente: 24-00619-540
Documento: 24-0003741-024-04402
Página: (5 / 14)
Arquitecto/s: 829196 MARIA DE CASTRO GARCIA

Los tabiques de separación entre estancias son mediante doble trasdosado con aislante interior, doble placa acústica y separados entre sí por otra capa de aislante térmico-acústico de 60mm.

Todos los techos son de yeso laminado con aislante de lana de roca a 3 m y a 2,63 m.

La carpintería exterior será de aluminio con rotura de puente térmico, con vidrio de 3+3, cámara de 20 y 3+3.

La escalera se mantiene como elemento principal a conservar del edificio como distribuidor, en base a ello y considerando que es una rehabilitación, se intenta conservar los elementos principales que estén en buen estado, aunque no cumpla la normativa vigente, se considera por la esbeltez de la obra que se tendrá en consideración la rehabilitación de este elemento configurador del edificio.

En cuanto las fachadas que dan a las calles, se eliminarán los elementos superpuestos en fachada de valor nulo, como es el aplacado en la zona de bar y los rótulos. Los cables y cajas de conexiones fuera de uso se eliminarán y los necesarios se intentarán camuflar.

El patio de luces comienza al nivel de la planta primera, quedando la planta baja sin patio y siendo una zona en la que sólo se actúa para ejecutar la cimentación. Por tanto, se cierra superiormente este patio de luces, para incluir su superficie dentro de las dependencias del albergue. Esta modificación ya había sido contemplada en el Proyecto de Obra y Actividad de Rehabilitación de Edificio para Apartamentos Turísticos, redactado por el Arquitecto Alejandro Ranedo Urraca, colegiado Nº 986 del C.O.A.R, cuya licencia fue otorgada el 16 de Octubre de 2023 otorgándose concesión de licencia conjunta ambiental y aprobación de proyecto básico y de ejecución para Rehabilitación de Edificio para Apartamentos Turísticos en Sagasta nº23 del expte. Urb20-2023/0011, por el Ayuntamiento de Logroño. En dicho proyecto aprobado, se presentaron los planos de estructura del cierre del patio en la planta baja, así como la justificación del DB-SE y su descripción en la memoria de dicho proyecto. En consecuencia, se hace referencia a la parte estructural de dicho proyecto aprobado puesto que no se realiza ninguna modificación estructural sobre dicho proyecto aprobado.

La distribución por plantas queda configurada según las necesidades solicitadas, así como la adecuación de la geometría existente y su rehabilitación quedando de la siguiente manera: planta sótano con cuarto de limpieza, instalaciones, sala de curas, almacén de residuos y lavandería. En planta baja, queda una recepción, un salón comedor, dos habitaciones y tres baños. En las plantas elevadas se encuentran los apartamentos turísticos.

5. SUPERFICIES.

La superficie total útil donde se realizan las obras es de 218,77 m² en planta baja y de 69 m² en sótano, y la superficie construida es igual a 271,08 m^2 en planta baja y 117,64 m^2 sótano. En cuanto a la dotación de superficie para cada una de las dependencias, tras reforma serán las que a continuación se expresan:

PLANTA BAJA	
Recepción	33,88 m^2
Escalera	8,35 m^2
Salón comedor	32,47 m^2

COAR Colegio Oficial de Arquitectos de La Rioja VISADO 26/11/24
Expediente: 24-00619-540
Documento: 24-0003741-024-04402
Página: (6 / 14)
Arquitecto/s: 829196 MARÍA DE CASTRO GARCIA

Distribuidor	9,36 m^2
Habitación 1	66,67 m^2
Habitación 2	26,00 m^2
Baño Femenino	11,60 m^2
Baño Masculino	12,18 m^2
Baño Adaptado	6,16 m^2
C. Centro de Transformación	12,10 m^2
Total superficie útil	**218,77 m^2**
Total superficie construida	**271,08 m^2**

SÓTANO	
Cuarto limpieza	5,33 m^2
Instalaciones	21,90 m^2
Pasillo	3,13 m^2
Distribuidor	6,58 m^2
Escalera	4,30 m^2
Bajo escalera	3,02 m^2
Lavandería	14,98 m^2
Sala de curas	5,43 m^2
Almacén	4,47 m^2
Total superficie útil	**69,13 m^2**
Total superficie construida	**117,64 m^2**

6. MEMORIA TÉCNICA.

7.1. Demolición

Únicamente se eliminarán los tabiques de planta baja, dejando ésta diáfana.

7.2. Cimentación y movimiento de tierras

La cimentación seguirá lo descrito en el proyecto básico y de ejecución para Rehabilitación de Edificio para Apartamentos Turísticos en Sagasta nº23 del expte. Urb20-2023/0011, aprobado por el Ayuntamiento de Logroño.

En dicho proyecto aprobado y actualmente en fase de obra se define lo siguiente:

Terreno de cimentación

Según el informe visual y experiencias en parcelas anexas se ha considerado una resistenc de 2 kg/cm². No obstante, se realizarán sendos estudios geotécnicos.

Elementos de cimentación

Una vez realizada la excavación, peinado y limpieza, se rellenarán con hormigón HA-25/B/20/IIa con árido rodado, con cemento tipo CEM I 42.5 R, máxima relación agua-cemento 0,60 y un contenido mínimo de cemento de 275 kg/m² armados con acero B-500 S.

COAR Colegio Oficial de Arquitectos de La Rioja VISADO 26/11/24
Expediente: 24-00619-540
Documento: 24-0003741-024-04402
Página: (7 / 14)
Arquitecto/s: 829196 MARÍA DE CASTRO GARCIA

Se encofrarán y desencofrarán en caso necesario, siendo el hormigón que en ellas se vierta vibrado.

Caso de observarse alguna anomalía no prevista en este proyecto, se subsanará por el Director de las obras, aportando las soluciones y los planos necesarios que correspondan.

Las tensiones de trabajo son: para el hormigón 25 N/mm², con un coeficiente de seguridad ∂ = 1,5; y para el acero 500 N/mm², con un coeficiente de seguridad ∂= 1,15; el coeficiente de mayoración de esfuerzos es ∂ = 1,6 (control normal).

Todas las obras de hormigón en masa, así como bases de zapatas se realizarán siguiendo estrictamente lo determinado en la instrucción CE-21.

7.3. Albañilería

CIERRES EXTERIORES:

Los cerramientos exteriores seguirán lo descrito en el proyecto básico y de ejecución para Rehabilitación de Edificio para Apartamentos Turísticos en Sagasta nº23 del expte. Urb20-2023/0011, aprobado por el Ayuntamiento de Logroño, los cuales se describen a continuación:

Trasdosado en las fachadas que se mantienen con canal de 70 mm. y doble placa de yeso laminado de 13 mm.

Trasdosado en las medianeras y en la nueva fachada del patio hacia los apartamentos con canal de 48 mm. y doble placa de yeso laminado de 13 mm.

PARTICIONES INTERIORES:

Se realiza la distribución de las estancias con doble placa de yeso laminado de 13 mm con perfil de 48 mm, excepto los tabiques que reciban una puerta corredera, que deberán ser de perfiles de 70 mm.

Se realiza la separación entre las estancias con doble placa de yeso laminado de 13 mm acústica con perfil de 48 mm acústico, una placa intermedia y otro canal de 48 mm acústico y doble placa de yeso laminado de 13 mm acústica. Tanto debajo como encima de las canales se dispondrá una banda elástica.

Todos los canales llevan aislante de lana de vidrio o de roca.

FALSOS TECHOS:

Se coloca un falso techo continuo de pladur T-60 (D)/400 4x15F MW, en las habitacione salón-comedor a 3,00 m, en el resto de las estancias a 2,63 m. En el sótano, se colocar 2,45 m. Sobre la placa se colocará un aislante de lana de roca.

COAR Colegio Oficial de Arquitectos de La Rioja VISADO 26/11/24

Expediente: 24-00619-540
Documento: 24-0003741-024-04402
Página: (8 / 14)
Arquitecto/s: 829196 MARÍA DE CASTRO GARCIA

7.4. Aislamientos

CIERRES EXTERIORES:

Poliestireno extruido de 60 mm en el trasdosado de las fachadas que se mantienen.

PARTICIONES INTERIORES:

Panel de lana de roca semirrígido 65 mm de espesor y de 40 kg/m³ de densidad, descritos en planos y presupuesto.

FALSOS TECHOS:

Panel de lana de roca semirrígido de 48 mm de espesor y de 40 kg/m³ de densidad.

SEPARACIÓN ENTRE ESTANCIAS:

Doble Panel de lana de roca semirrígido de 70 mm de espesor y de 40 kg/m³ de densidad separados entre sí.

7.5. Acabados y pinturas

CIERRES EXTERIORES:

Mortero y pintura impermeable transpirable al exterior.

PARTICIONES INTERIORES:

Pintura en general.

SUELOS:

Suelo de gres acorde a la normativa vigente respecto a antideslizamiento en cuartos húmedas y zonas comunes se refiere.

Peldaños de las escaleras no se modificarán, se restaurarán en caso de ser necesario.

Los modelos elegidos vienen reflejados en el presupuesto.

TECHOS:

Pintura plástica lisa lavable en falso techo de placas de yeso laminado.

7.6. Carpintería y acristalamiento

EXTERIOR:

Ventanas. Carpintería batientes de Aluminio, con rotura de puente térmico en color marron por el exterior y blanco por el interior, con rotura de puente térmico, vidrios de 3+3/cámara de 20 y 3+3, siendo la totalidad de los vidrios de seguridad frente a rotura (con argón al 90% en cámaras), siendo bajo emisivo, con reductor de ruidos y con persianas de aluminio lacado en marrón.

COAR Colegio Oficial de Arquitectos de La Rioja VISADO 26/11/24
Expediente: 24-00619-540
Documento: 24-0003741-024-04402
Página: (9 / 14)
Arquitecto/s: 829196 MARÍA DE CASTRO GARCIA

Puerta de acceso de madera maciza.

Puerta de emergencias resistente al fuego.

Puerta de centro de transformación metálica homologada

INTERIOR:

Puertas batientes de paso con acabado lacado en color blanco mate modelo 4 líneas horizontales.

Puertas correderas de paso, con acabado lacado en color blanco mate modelo 4 líneas horizontales.

7.7. Instalaciones

7.7.1 Electricidad

La instalación cumplirá con el Reglamento Electrotécnico de Baja Tensión.

Se han previsto todos los elementos necesarios para el correcto funcionamiento de la misma. La distribución se realizará bajo tubo flexible y con secciones de conductores especificadas en presupuesto (1.5, 2.5, 4 y 6 mm^2) y adecuadas a las necesidades de consumo (alumbrado, otros usos, lavadora, cocina, etc.).

Se exigirá capacidad suficiente en todos los elementos de la instalación para su adecuado servicio, evitando caídas de tensión en las tomas de corriente y puntos de luz señalados en los planos. El suministro es de 400/230 voltios y el grado de electrificación es básico.

Se realizará una sustitución total de la red de instalación eléctrica acorde con la normativa establecida vigente.

7.7.2 Fontanería y saneamiento

Se ejecutan las nuevas redes de saneamiento para todo el edificio según diseño reflejado en planos.

Se utilizará un depósito de 1000l en sótano alimentado desde el equipo de aerotermia (bomba de calor) exterior en cubierta, para dotar de suministro a los baños y a los elementos de cocina.

Cada uno de los aparatos recibirá, con independencia de los demás, los siguientes caudales instantáneos mínimos de agua fría:

Lavabo 0,10 l/s.

Inodoro con cisterna 0,10 l/s.

Ducha 0,20 l/s.

COAR Colegio Oficial de Arquitectos de La Rioja VISADO 26/11/24
Expediente: 24-00619-540
Documento: 24-0003741-024-04402
Página: (10 / 14)
Arquitecto/s: 829196 MARÍA DE CASTRO GARCIA

Fregadero doméstico 0,20 l/s.

Lavadora doméstica 0,20 l/s.

Lavavajillas doméstico 0,15 l/s.

En cuanto a las necesidades de agua caliente sanitaria, la instalación deberá proporcionar los siguientes caudales:

Lavabo 0,065 l/s.

Ducha 0,10 l/s.

Fregadero doméstico 0,10 l/s.

Lavadora doméstica 0,15 l/s.

Lavavajillas doméstico 0,10 l/s.

La producción de agua caliente sanitaria se realiza mediante sistema de producción común para todo el albergue.

Los aparatos sanitarios vienen definidos en el presupuesto.

En cualquier caso, la instalación se ajustará a la Norma Básica para las Instalaciones Interiores de Agua en los Edificios.

7.7.3 Ventilación

El albergue dispondrá de los medios adecuados para que sus recintos se puedan ventilar adecuadamente eliminando los contaminantes que se produzcan de forma habitual durante su uso normal, de forma que se dimensiona el sistema de ventilación para facilitar un caudal suficiente de aire exterior y se garantice la extracción y expulsión de aire viciado por los contaminantes.

El diseño y dimensionado se realiza con base a los apartados 3 y 4, respectivamente, del DB HS 3 Calidad del aire interior.

Se proyecta una instalación individual de ventilación mecánica, a través de un recuperador de calor colocado en el sótano, con rejilla de extracción de aire limpio desde el patio interior y conducto de evacuación por chimeneas.

Contará con los respectivos conductos y rejillas de impulsión, así como con conductos extracción y bocas de extracción autorregulable (BARP) en baños y cocina.

Se han calculado las secciones de los conductos y el número y tipo de rejillas y bocas de extracción en función de las necesidades, según el tipo de estancia y dimensiones de la misma.

Contará con aireadores acústicos en las carpinterías y rejillas de paso en las puertas interiores.

COAR Colegio Oficial de Arquitectos de La Rioja VISADO 26/11/24
Expediente: 24-00619-00
Documento: 24-0003741-024-04402
Página: (11 / 14)
Arquitecto/s: 829196 MARIA DE CASTRO GARCIA

El mando de control de quipo de ventilación se ubicará en la recepción.

Medidas correctoras en máquinas.

Todas las máquinas que tengan algún tipo de vibración estarán dotadas de protecciones elásticas anti vibratorias.

Cada máquina dispondrá de su protección correspondiente de acuerdo con sus características, ciclo de funcionamiento, potencia, situación, etc.

Todos los elementos estarán constituidos de forma que puedan mantenerse en perfecto estado de limpieza e higiene.

Todas las máquinas deberán tener puesta a tierra, con el fin de evitar riesgos por contactos indirectos y corrientes estáticas.

7.7.4 Calefacción y refrigeración

El albergue dispondrá de instalación de climatización según las exigencias de bienestar e higiene, eficacia energética y seguridad prescritas en el Reglamento de Instalaciones Térmicas en los Edificios.

Se proyecta una instalación colectiva de calefacción con una unidad exterior en cubierta, y una interior por habitación, y un sistema de conductos con rejilla de impulsión, descrita en presupuesto.

Las necesidades se han calculado teniendo en cuenta el tipo de estancia, las dimensiones de la misma, la orientación y su aislamiento respecto de los elementos colindantes y el exterior. Cuenta con aislamiento térmico y carpintería con rotura de puente térmico y doble acristalamiento.

Las máquinas a instalar que sirven para ACS y calefacción y refrigeración a instalar son las siguientes:

U.Ext. VRF 3 Tubos SHRMe R-410A (95,4/95,4 kW [18+16]

U.Int. VRF conductos estándar R-410A

U.Int. VRF mód. hidrónico de media temperatura R-410A (-/16,0 kW)

7. CUMPL. DE LA ORDENANZA MUNICIPAL DE RUIDOS Y VIBRACIONES

Las definiciones utilizadas y a utilizar en este proyecto y los métodos que ya se l empleado y los que se emplearán atienden a lo especificado en la Plan General Ordenación de Logroño (La Rioja) y en el Documento Básico HR "Protección Frente ruido" del Código Técnico de la Edificación.

La actividad está sujeta a licencia ambiental según el Artículo 4 de la Ley 6/2017, de 8 de mayo, de Protección del Medio Ambiente de La Rioja, ya que se trata de un local destinado a Albergue, no obstante, se adjunta ficha justificativa del Documento Básico HR "Protección Frente al ruido" del Código Técnico de la Edificación.

COAR Colegio Oficial de Arquitectos de La Rioja VISADO 26/11/24
Expediente: 24-00619-540
Documento: 24-0003741-024-04402
Página: (12 / 14)
Arquitecto/s: 829196 MARÍA DE CASTRO GARCIA

8.1. Nivel máximo de inmisión (LEQ)

Se tomará como base de datos la Ordenanza Municipal de Protección del Medio Ambiente contra la Emisión de Ruidos y Vibraciones en el municipio de Logroño. El local que nos ocupa está situado en planta baja y sótano de un edificio de apartamentos turísticos (consideraremos estos como vivienda)

Para viviendas (zona residencial Tipo II), el nivel sonoro transmitido no superará los 32 dB de día y los 27 dB de noche (Art. 14 de la Ordenanza Municipal de Ruidos y Vibraciones de Logroño.

Asimismo, el nivel de inmisión máximo en la zona frente al local (la calle, clasificado como residencial en la Ordenanza) será de 55 dB de día y de 45 dB de noche. (Art. 12 Ordenanza Municipal de Ruidos y Vibraciones).

La zona cuenta con otros locales con distintas actividades, por lo que las molestias que se pueden ocasionar son fundamentalmente a los ocupantes del inmueble y a la calle propiamente.

Como la actividad es la de albergue y en estos predominan como clientes los peregrinos, los cuales únicamente usan el albergue para pernoctar y asearse, podemos considerar el nivel máximo de inmisión, Leq = 32 dB.

Además, a efectos de elementos constructivos, éstos deben garantizar un aislamiento de 55 dB, mientras que en función del Punto 2.1.1 del Documento Básico HR "Protección Frente al ruido", el aislamiento acústico entre un recinto protegido y cualquier otro edificio, colindante vertical u horizontalmente con él, no será menor que 50 dBA.

8. EMISIONES ATMOSFÉRICAS

El desarrollo de la actividad no presenta riesgo de emisión de contaminantes a la atmósfera, ni se dispone de instalación alguna que disponga de focos emisores, por lo que no se ve afectada por la Normativa sobre Actividades Potencialmente Contaminadoras de la Atmósfera (APCA).

9. GESTIÓN DE RESIDUOS

Los equipos, las superficies de trabajo, las paredes y suelos y, en general, en todo el conjunto de las instalaciones se mantendrán en buenas condiciones de limpieza.

Los residuos asimilables a domésticos se depositan en los contenedores de recogida residuos municipales tras la correspondiente separación y selección según sean:

• Residuos orgánicos.

• Papel o cartón.

• Envases de plástico o vidrio.

COAR Colegio Oficial de Arquitectos de La Rioja VISADO 26/11/24
Expediente: 24-00619-540
Documento: 24-0003741-024-04402
Página: (13 / 14)
Arquitecto/s: 829196 MARÍA DE CASTRO GARCIA

10. CONTAMINACIÓN DEL SUELO

La actividad NO está incluida en el Anexo I del Real Decreto 9/2005, se establece la relación de Actividades Potencialmente Contaminantes del Suelo y los Criterios y Estándares para la declaración de Suelos Contaminados.

11. INSTALACIONES RADIOACTIVAS

No existen instalaciones radioactivas ni de forma experimental o de aseguramiento de la calidad en el albergue.

12. CONCLUSIÓN.

Con todo lo anteriormente expuesto creo haber descrito las obras objeto de este proyecto.

No obstante, si las autoridades competentes lo considerasen oportuno, quedamos a su entera disposición para cualquier aclaración o consulta.

Logroño, noviembre de 2024

Maria de Castro Garcia
Arquitecto Colegiado Nº 1023 de C.O.A.R.

COAR
Colegio Oficial de Arquitectos de La Rioja
VISADO
26/11/24

Expediente: 24-00619-540
Documento: 24-0003741-024-04402
Página: (14 / 14)
Arquitecto/s: 829196 MARIA DE CASTRO GARCIA

Álvarez & Asociados

C/ Sancho El Mayor, Nº 8 Bajo
26.006 Logroño
Tel.: 941.25.47.28
oficina@alvarezasociados.com

REFORMADO DE PLANTA BAJA PARA ALBERGUE DEL PROYECTO DE OBRA Y ACTIVIDAD DE REHABILITACIÓN DE EDIFICIO PARA APARTAMENTOS TURÍSTICOS

calle Sagasta 23, de Logroño (La Rioja)

PROMOTOR: 135 LOIRU 2019 S.L.

ARQUITECTO: MARÍA DE CASTRO GARCÍA
COLEGIADO Nº 1023 C.O.A.R.

COAR Colegio Oficial de Arquitectos de La Rioja VISADO 26/11/24

Expediente: 24-00619-540
Documento: 24-0003741-019-06434
Página: (1 / 4)
Arquitecto/s: 829196 MARIA DE CASTRO GARCIA:

ANEXO DE CUMPLIMIENTO DEL R.D. 105/2.008 DE

"Regulación de Producción y Gestión de RCD´s"

TIPO DE PROYECTO Y ÁMBITO DE APLICACIÓN:

El presente proyecto es un Reformado de la planta Baja para Albergue, del *Proyecto de Obra y Actividad de Rehabilitación de Edificio para Apartamentos Turísticos.*

La obra prevista se encuentra encuadrada dentro del tipo de obras previsto en el art. 4 del presente Real Decreto.

1.- Estimación de Cantidades.

La estimación de residuos para la obra de la planta baja para albergue del Proyecto que nos ocupa es la que se muestra a continuación.

Los RCD´s están codificados conforme a la orden MAM/304/2002, de 8 de febrero, por la que se publican las operaciones de valorización y eliminación de residuos y la lista europea de residuos, o norma que la sustituye.

En concreto, para la obra que nos ocupa, y tal y como se ha comprometido el promotor, se estima que saldrán un total de 3 m^3, equivalente a 4,5 toneladas de residuos, que se depositarán en el contenedor de una empresa autorizada de tratamiento, valorización y gestión de RCD´s, aunque por el momento se desconoce cual de las autorizadas será.

De las cantidades enumeradas, el porcentaje de cada uno de los residuos del listado será el siguiente:

Cód º LER	Material / Sustancia	%
17. 01. 02/3	Cerámica	40
17. 01. 01	Hormigón	0
17. 01. 06	(Mezcla de ^“” “”^)	9
17. 05. 04	Tierras, piedras y lodos	5
17. 05. 06	Lodos de drenaje	0
17. 05. 08	Balasto de vías férreas	0
17. 03 .02	Mezclas bituminosas	0
17 .02 01	Madera	9
17 .04.07	Metales	3
17 .02.03	Plástico	2
17 .02 .02	Vidrio	0
CER (17 .07 .00)	Papel – cartón + yeso…08.02)	17
17 .09 .04	Basura y otros	15
TOTAL		**100**

COAR Colegio Oficial de Arquitectos de La Rioja VISADO 26/11/24
Expediente: 24-00619-540
Documento: 24-0003741-019-06434
Página: (2 / 4)
Arquitecto/s: 829196 MARIA DE CASTRO GARCIA:

2.- Medidas para la prevención de residuos en la obra

Por la sencillez de la obra, las únicas medidas que se pueden adoptar es la correcta planificación de la obra, para conseguir que las materias primas empleadas, sean lo más ajustadas posibles, y no sobren.

3.- Operaciones de reutilización, valorización o eliminación de los residuos generados

Esta labor la realizará la empresa contratada a tal efecto, y por ello, el promotor pagará el correspondiente canon, para que las operaciones previstas se utilicen.

No obstante, las operaciones en la planta de tratamiento de RCD´s serán las que se describen a continuación.

4.- Medidas para la separación de residuos

Los RCD´s deben seleccionarse y algunos ser reducidos. Aquellos que, aun siendo admisibles, vienen sueltos o envueltos sin que se detecten hasta el estrío manual, deben ser separados antes del vertido en el contenedor del gestor autorizado.

En general todos los que no sean aceptables para Restauración o para su reutilización en obras, son almacenados en contenedores para su reenvió a Gestores de los mismos, a mayor o menor escala.

Mención especial a los peligrosos, que además de almacenarlos en contenedor, lo serán de forma cubierta, en prevención de contacto con cualquier elemento atmosférico, hasta su retirada por su Gestor Autorizado superior.

Todo material retirado por su Gestor Autorizado, así como los que no necesiten ser retirados por un Gestor Autorizado, que abandonen la planta serán registrados por la persona encargada de la planta, para llevar un control de los productos admitidos como expedidos.

5.- Planos de la planta de las Instalaciones contratadas

Por desconocerse actualmente la empresa, no pueden aportarse.

COAR Colegio Oficial de Arquitectos de La Rioja VISADO 26/11/24

Expediente: 24-00619-540
Documento: 24-0003741-019-06434
Página: (3 / 4)
Arquitecto/s: 829196 MARIA DE CASTRO GARCIA:

6.- Prescripciones especificas en el Pliego de Condiciones Técnicas

No procede por no hacerse en la obra, y deben reflejarse en el contrato entre el gestor y el promotor.

7.- Valoración del coste previsto de la gestión

Se muestra a continuación:

46,65 m³ Canon de vertido de residuos no peligrosos	679,69 €
28,82 m³ Canon de vertido tierras y piedras	172,36 €
12 ud Contenedor para escombros de 7 m³	1.811,16 €
TOTAL SUBCONTRATACIÓN DE LA GESTIÓN	**2.663,21 €**

Logroño, noviembre de 2024

Maria de Castro Garcia
Arquitecto Colegiado Nº 1023 de C.O.A.R.

COAR Colegio Oficial de Arquitectos de La Rioja VISADO 26/11/24

Expediente: 24-00619-540
Documento: 24-0003741-019-06434
Página: (4 / 4)
Arquitecto/s: 829196 MARIA DE CASTRO GARCIA:

Álvarez & Asociados

C/ Sancho El Mayor, Nº 8 Bajo
26.006 Logroño
Tel.: 941.25.47.28
oficina@alvarezasociados.com

REFORMADO DE PLANTA BAJA PARA ALBERGUE DEL PROYECTO DE OBRA Y ACTIVIDAD DE REHABILITACIÓN DE EDIFICIO PARA APARTAMENTOS TURÍSTICOS

calle Sagasta 23, de Logroño (La Rioja)

PROMOTOR: 135 LOIRU 2019 S.L.

ARQUITECTO: MARÍA DE CASTRO GARCÍA

COLEGIADO Nº 1023 C.O.A.R.

ANEXO DE CUMPLIMIENTO DE C.T.E.

DB SI "*Seguridad en caso de Incendio*"

……

COAR Colegio Oficial de Arquitectos de La Rioja VISADO 26/11/24

Expediente: 24-00619-540
Documento: 24-0003741-028-04628
Página: (1 / 9)
Arquitecto/s: 829196 MARÍA DE CASTRO GARCIA:
……

SI 1.- PROPAGACIÓN INTERIOR

1.- Compartimentación en Sectores de Incendio:

El uso asimilable del albergue es el de residencial público. Según esto, la superficie de todo el sector de incendios no debe exceder de 2.500 m2., para la parte de uso albergue. Según la tabla 1.1 se considera como riesgo especial el local de instalaciones, el centro de transformación en planta baja y el área de maquinaria del ascensor en bajocubierta. Son de riesgo especial lo que constituye un sector de incendios diferenciado del resto.

En cuanto a los elementos que separan el albergue con respecto al resto del edificio, tiene una resistencia al fuego EI 60. Los elementos descritos en planos y presupuesto, dan una resistencia al fuego según el Anejo F del Documento Básico SI del C.T.E. de EI– 120, superior a la exigida anteriormente.

Para el caso de la recepción lo asimilamos a pública concurrencia por ser más restrictivo, debe de ser al menos El 90. En cualquier caso, los tabiques separadores están formados por muros de carga por fábrica de ladrillo, con una resistencia al fuego según el Anejo F del Documento Básico SI del C.T.E. de EI – 120, también superior a la exigida.

2.- Locales y Zonas de Riesgo Especial:

El cuarto de instalaciones se considera zona de riesgo especial. Se considera local de riesgo bajo, por lo que la resistencia al fuego de la estructura portante será de R-90 y de las paredes y techos E-90. La puerta de comunicación con el resto del edificio cumplirá EI2 45-C5 y el recorrido de evacuación hasta alguna salida del local no será mayor de 25 m.

En cualquier caso, las paredes estarán formadas por fábrica de ladrillo cerámico perforado de 120 mm. de espesor y guarnecido por la cara expuesta al fuego con una resistencia al fuego según el Anejo F del Documento Básico SI del C.T.E. de EI – 120, que es la exigida anteriormente.

3.- Espacios Ocultos. Paso de instalaciones a través de elementos de compartimentación de incendios:

En los pasos de instalaciones (electricidad, saneamiento y fontanería) entre los sectores de incendio (forjado de planta aparcamiento) se emplearán materiales con una resistencia al fuego EI 120 o superior.

4.- Reacción al fuego de los elementos constructivos, decorativos y de mobiliario:

Los elementos textiles de cubrición serán M-2 según la norma UNE 23727:1990.

COAR Colegio Oficial de Arquitectos de La Rioja VISADO 26/11/24

Expediente: 24-00619-540
Documento: 24-0003741-028-04628
Página: (2 / 9)
Arquitecto/s: 829196 MARÍA DE CASTRO GARCIA

SI 2.- PROPAGACIÓN EXTERIOR

1.- Medianerías y Fachadas:

Las medianerías o muros colindantes con otro edificio deben ser al menos EI 120. Las paredes medianiles están compuestas por doble tabique de ladrillo perforado con un espesor de 24 cm, guarnecido por ambas caras, que según el Código Técnico de la Edificación en su Anejo SI F posee una REI-240, valor superior exigido por la norma.

Con el fin de limitar el riesgo de propagación exterior horizontal del incendio a través de las fachadas, los puntos de ambas fachadas que no sean al menos EI-60 deben estar separados al menos 0,50 metros para una fachada a 180º, mientras que en nuestro caso se encuentran a más de 1 m.

Con el fin de limitar el riesgo de propagación vertical del incendio por fachada entre dos sectores de incendio o entre una zona de riesgo especial alto y otras zonas más altas del edificio, dicha fachada debe ser al menos EI 60 en una franja de 1 m de altura, como mínimo, medida sobre el plano de la fachada.

Los muros de cerramiento de la fachada están compuestos por ladrillo cerámico perforado, muros de sillería, y guarnecido en sus caras (en la zona del local), que según el Código Técnico de la Edificación en su Anejo SI F posee una REI-240, valor superior exigido por la norma.

2.- Cubiertas:

No es de aplicación en este reformado. Se remite a lo descrito en el proyecto básico y de ejecución para Rehabilitación de Edificio para Apartamentos Turísticos en Sagasta nº23 del expte. Urb20-2023/0011 aprobado por el Ayuntamiento de Logroño.

3.- Falsos techos:

Se coloca un falso techo continuo de pladur T-60 (D)/400 4x15F MW, en las habitaciones y salón-comedor a 3,00 m, en el resto de las estancias a 2,63 m. En el sótano, se colocará a 2,45 m. Sobre la placa se colocará un aislante de lana de roca.

El aislamiento será de panel de lana de roca semirrígido de 48 mm de espesor y de 40 kg/m³ de densidad.

4.- Estructura:

La estructura se protegerá mediante un trasdosado de pladur en forma de cajón con una capacidad portante R-120, las placas serán 2x13F.

COAR Colegio Oficial de Arquitectos de La Rioja VISADO 26/11/24
Expediente: 24-00619-540
Documento: 24-0003741-028-04628
Página: (3 / 9)
Arquitecto/s: 829196 MARÍA DE CASTRO GARCIA

SI 3.- EVACUACIÓN DE OCUPANTES

1.- Compatibilidad de los elementos de evacuación:

La planta baja del edificio se acondiciona para la actividad de "Albergue", por lo que se asemeja al uso de vivienda del resto del inmueble (apartamentos turísticos).

2.- Cálculo de la Ocupación:

Para calcular la ocupación deben tomarse los valores de densidad de ocupación que se indican en la tabla 2.1 de Sección SI 3 del Código Técnico de la Edificación, en función de la superficie útil de cada zona, salvo cuando sea previsible una ocupación mayor o bien cuando sea exigible una ocupación menor en aplicación de alguna disposición legal de obligado cumplimiento, como puede ser en el caso de establecimientos hoteleros, docentes, hospitales, etc. En aquellos recintos o zonas no incluidos en la tabla se deben aplicar los valores correspondientes a los que sean más asimilables.

A efectos de determinar la ocupación, se debe tener en cuenta el carácter simultáneo o alternativo de las diferentes zonas de un edificio, considerando el régimen de actividad y de uso previsto para el mismo.

A continuación, se calcula el aforo de cada recinto:

ALBERGUE

Zona	Salón comedor
Superficies ÚTILES	32,47 m2
Densidad de OCUPACIÓN	1 m² / Persona. (Residencial Público. Tabla 2.1 DB SI 3)
OCUPACIÓN TEÓRICA	32,47 m² ÷ 1 m²/Persona = 33 personas

Zona	Habitación 1
Superficies ÚTILES	66,67 m2
Densidad de OCUPACIÓN	20 m² / Persona. (Residencial Público. Tabla 2.1 DB SI 3)
OCUPACIÓN TEÓRICA	66,67 m² ÷ 20 m²/Persona = 4 personas

Zona	Habitación 2
Superficies ÚTILES	26,00 m2
Densidad de OCUPACIÓN	20 m² / Persona. (Residencial Público. Tabla 2.1 DB SI 3)
OCUPACIÓN TEÓRICA	26,00 m² ÷ 20 m²/Persona = 2 personas

Zona	Recepción
Superficies ÚTILES	33,38 m2
Densidad de OCUPACIÓN	2 m² / Persona. (Residencial Público. Tabla 2.1 DB SI 3)
OCUPACIÓN TEÓRICA	36,53 m² ÷ 2 m²/Persona = 17personas

COAR Colegio Oficial de Arquitectos de La Rioja VISADO 26/11/24
Expediente: 24-0C319-540
Documento: 24-0C03741-028-04628
Página: (4 / 9)
Arquitecto/s: 829196 MARÍA DE CASTRO GARCIA

Zona	Baños, distribuidores, escaleras, pasillo, limpieza, instalaciones, lavandería, curas y almacén
Superficies ÚTILES	120,53 m²
Densidad de OCUPACIÓN	Ocupación nula. (Ocupación Ocasional) (Cualquiera. Tabla 2.1 DB SI 3)
OCUPACIÓN TOTAL	**56 personas**

Por motivos de la actividad y según el Decreto 10/2017, de 17 de marzo, por el que se aprueba el Reglamento General de Turismo de La Rioja en desarrollo de la Ley 2/2001, de 31 de mayo, de Turismo de La Rioja, la ocupación del albergue será de **32 huéspedes**, 22 personas en el dormitorio 1 y 10 personas en el dormitorio 2.

Según el anterior reglamento en los dormitorios de 4 a 12 plazas son necesarios 2,50 m² por plaza, y para dormitorios de más de 12 plazas son necesarios 3,00 m² por plaza.

Por lo anterior consideraremos una ocupación real del albergue de 32 personas.

3.- Número de salidas y longitud de los recorridos de evacuación:

En este caso de zona de uso Residencial público, se dispondrá de dos salidas de planta., ya que la distancia desde cualquier punto de cualquiera de las dos zonas hasta su salida es inferior a 50 m, tiene una salida directa al espacio exterior seguro pero la ocupación excede de 25 personas, como nos indica la Tabla 3.1 del SI 3.

4.- Dimensión de los medios de evacuación:

En cuanto al dimensionamiento de los elementos de evacuación, tenemos que, según la tabla 4.1. las puertas y pasos tendrán una anchura superior a 32/200 > 0,72 m. para la zona de vivienda, se asemeja. La puerta de acceso tiene un paso que cumplen con este artículo.

5.- Protección de las escaleras:

Las escaleras del sector de incendios viviendas se consideran de evacuación, pero son escaleras no protegidas por que según se indica en la tabla 1.5 de protección de escaleras para uso residencial vivienda h tiene que ser menor o igual que 14 m.

En la planta de salida del edificio, la distancia del recorrido desde la puerta de salida del recinto de la escalera hasta la salida del edificio es inferior a 15 m.

La escalera de evacuación dispone de protección frente al humo por ventilación natural mediante lucernario cenital.

En este punto destaca la rehabilitación y aprovechamiento de la escalera existente, que no está protegida debido a sus características iniciales, pero cuenta con una protección frente al fuego de su estructura principal y con los elementos necesarios para la extinción del fuego y alarmas en cada planta.

COAR Colegio Oficial de Arquitectos de La Rioja VISADO 26/11/24
Expediente: 24-00619-540
Documento: 24-0003741-028-04628
Página: (5 / 9)
Arquitecto/s: 829196 MARÍA DE CASTRO GARCIA

Se remite a lo descrito en el proyecto básico y de ejecución para Rehabilitación de Edificio para Apartamentos Turísticos en Sagasta nº23 del expte. Urb20-2023/0011 aprobado por el Ayuntamiento de Logroño.

6.- Puertas situadas en recorridos de evacuación:

Las puertas de salida serán abatibles con eje de giro vertical y con sistema de apertura fácil desde el interior (manilla, se estima que las personas relacionadas con la actividad estarán familiarizadas con la puerta considerada).

En ningún caso será necesaria la apertura de las puertas en el sentido de la evacuación porque su ocupación, como hemos dicho anteriormente en el apartado 4.1., es inferior a 200 (es de 32 personas).

7.- Señalización de los medios de evacuación:

Se utilizarán las señales de salida, de uso habitual o de emergencia, definidas en la norma UNE 23034:1988, conforme a los siguientes criterios:

a) Las salidas de recinto, planta o edificio tendrán una señal con el rótulo "*SALIDA*", excepto en edificios de uso *Residencial Vivienda* y, en otros usos, cuando se trate de salidas de recintos cuya superficie no exceda de 50 m², sean fácilmente visibles desde todo punto de dichos recintos y los ocupantes estén familiarizados con el edificio.

b) La señal con el rótulo "*Salida de emergencia*" debe utilizarse en toda salida prevista para uso exclusivo en caso de emergencia.

c) Deben disponerse señales indicativas de dirección de los recorridos, visibles desde todo origen de evacuación desde el que no se perciban directamente las salidas o sus señales indicativas y, en particular, frente a toda salida de un recinto con ocupación mayor que 100 personas que acceda lateralmente a un pasillo.

d) En los puntos de los recorridos de evacuación en los que existan alternativas que puedan inducir a error, también se dispondrán las señales antes citadas, de forma que quede claramente indicada la alternativa correcta. Tal es el caso de determinados cruces o bifurcaciones de pasillos, así como de aquellas escaleras que, en la planta de salida del edificio, continúen su trazado hacia plantas más bajas, etc.

e) En dichos recorridos, junto a las puertas que no sean salida y que puedan inducir a error en la evacuación debe disponerse la señal con el rótulo "*Sin salida*" en lugar fácilmente visible pero en ningún caso sobre las hojas de las puertas.

f) Las señales se dispondrán de forma coherente con la asignación de ocupantes que se pretenda hacer a cada salida, conforme a lo establecido en el capítulo 4 de esta Sección.

COAR Colegio Oficial de Arquitectos de La Rioja VISADO 26/11/24
Expediente: 24-00619-540
Documento: 24-0003741-028-04628
Página: (6 / 9)
Arquitecto/s: 829196 MARÍA DE CASTRO GARCIA.

g) El tamaño de las señales será: 210 x 210 mm, ya que la distancia de observación de la señal no excede de 10 metros.

8.- Control del humo de incendio:

No es de aplicación ya que en ningún momento se da las siguientes características:

a) Aparcamientos que no tengan la consideración de aparcamiento abierto.

b) Establecimientos de *uso Comercial* o *Pública Concurrencia* cuya ocupación exceda de 1.000 personas.

c) Atrios, cuando su ocupación en el conjunto de las zonas y plantas que constituyan un mismo sector de incendio exceda de 500 personas, o bien cuando esté previsto para ser utilizado para la evacuación de más de 500 personas.

SI 4.- DETECCIÓN, CONTROL Y EXTINCIÓN DEL INCENDIO

1.- Dotación de instalaciones de protección contra incendios:

Los edificios deben disponer de los equipos e instalaciones de protección contra incendios. El diseño, la ejecución, la puesta en funcionamiento y el mantenimiento de dichas instalaciones, así como sus materiales, componentes y equipos, deben cumplir lo establecido en el "*Reglamento de Instalaciones de Protección contra Incendios*", en sus disposiciones complementarias y en cualquier otra reglamentación específica que le sea de aplicación. La puesta en funcionamiento de las instalaciones requiere la presentación, ante el órgano competente de la Comunidad Autónoma, del certificado de la empresa instaladora al que se refiere el artículo 18 del citado reglamento.

Dotación de instalaciones de protección contra incendios

Pública Concurrencia	Condiciones	Cumplimiento
Extintores portátiles	Uno de eficacia 21A -113B: - Cada 15 m de recorrido en cada planta, como máximo, desde todo *origen de evacuación*.	**6 extintores. Cumple**
Bocas de incendio	Si la sup. construida excede de 500 $m^2 \geq 496,17$ m^2	**No aplica. Cumple**
Ascensores de emergencia	En las plantas cuya altura de evacuación exceda de 50 m.	**No aplica. Cumple**
Hidrantes exteriores	Si la superficie construida está comprendida entre 1.000 y 10.000 m^2. Sup. Construida = 496,17 m^2	**No aplica Cumple**
Inst. automática de extinción	Si la sup. construida excede de 1.500 $m^2 \geq 496,17$ m2	**No aplica. Cumple**
Columna Seca	Si la *altura de evacuación* exceda de 24 m.	**No aplica. Cumple**
Sistema de alarma.	Si la sup. construida excede de 1.000 $m^2 \geq 496,17$ m^2	**Tiene. Cumple**
Sist. de detección de incendio	Si la sup.construida excede de 2.000 $m^2 \geq 496,17$ m^2	**Tiene. Cumple**

2.- Señalización de las instalaciones manuales de protección contra incendios:

Los medios de protección contra incendios de utilización manual (extintor) se debe señalizar mediante señales definidas en la norma UNE 23033-1 cuyo tamaño sea:

a) 210 x 210 mm ya que la distancia de observación de la señal no excede de 10 metros.

COAR Colegio Oficial de Arquitectos de La Rioja VISADO 26/11/24
Expediente: 24-00619-540
Documento: 24-0003741-028-04628
Página: (7 / 9)
Arquitecto/s: 829196 MARIA DE CASTRO GARCIA

Las señales deben ser visibles incluso en caso de fallo en el suministro al alumbrado normal. Cuando sean fotoluminiscentes, sus características de emisión luminosa deben cumplir lo establecido en la norma UNE 23035-4:1999.

SI 5.- INTERVENCIÓN DE LOS BOMBEROS

1.- Condiciones de aproximación y entorno:

Como se puede comprobar en planos correspondientes, el ancho mínimo libre de paso es superior a 3,5 m. En cuanto a la altura libre o gálibo, también será superior a 4,50 m. que es lo que indica el punto 1.1. de la sección SI 5. En cuanto a la capacidad portante del vial, ésta se ha diseñado para que sea superior a las 20 kN/m².

La altura de evacuación descendente es nula, por lo que el punto 1.2. de la sección SI 5 cumple con la anchura mínima libre de 5 metros, la separación máxima del vehículo de bomberos es menos de 10 m. Por consiguiente, cumple con estos puntos y los siguientes de este apartado.

Las tapas de registro de las canalizaciones de servicios públicos tendrán dimensiones inferiores a 0,15 x 0,15 m.

Se mantendrá libre de mobiliario urbano, arbolado, jardín u otro tipo de obstáculos los espacios de maniobra. No está previsto el acceso a la fachada con escaleras o plataformas hidráulicas.

El edificio no está equipado con columna seca.

El vial de acceso tiene una longitud superior a 20 m, por lo que se dispondrá de espacio suficiente para la maniobra de los vehículos del servicio de extinción de incendios.

No existen áreas forestales en las inmediaciones a la edificación.

2.- Accesibilidad por fachada:

El edificio cuenta con una accesibilidad por fachada correcta, cumpliendo los diferentes puntos del SI5, punto 2 al ser la altura nula, La altura del alféizar respecto al nivel de planta no es mayor de 1,20. Las dimensiones horizontales y verticales cumplen con lo establecido. Por lo tanto, posee accesibilidad por la fachada.

SI 6.- RESISTENCIA AL FUEGO DE LA ESTRUCTURA

1.- Generalidades:

Se aplicarán los métodos de cálculo simplificados de los anejos B a F. Al emplear estos métodos de cálculo simplificados, no es necesario tener en cuenta las acciones indirectas derivadas del incendio.

COAR Colegio Oficial de Arquitectos de La Rioja VISADO 26/11/24
Expediente: 24-00619-540
Documento: 24-0003741-028-04628
Página: (8 / 9)
Arquitecto/s: 829196 MARÍA DE CASTRO GARCIA.

2.- Elementos estructurales principales:

Según este punto, la resistencia al fuego del albergue es un R 90, que es lo exigido para los locales de residencial público.

En cuanto al forjado nuevo, será unidireccional y estará formado un forjado mixto unidireccional con una capa de aislamiento térmico reflexivo, y capa de compresión con arlita y según la tabla C.4 del anejo SI C nos da un valor de REI 90, superior al exigido.

3.- Elementos estructurales secundarios:

En principio los elementos estructurales secundarios definidos en proyecto no originarían daños personales en caso de colapso ni compromete la estabilidad global, la evacuación o la compartimentación, por lo que no exige resistencia al fuego.

4.- Determinación de los efectos de las acciones durante el incendio.

Se consideran las mismas acciones permanentes y variables que en el cálculo en situación persistente, ya que es probable que actúen en caso de incendio.

5.- Determinación de la resistencia al fuego:

Se determinará la resistencia al fuego de los elementos comprobando las dimensiones de su sección transversal con lo indicado en las tablas (según material) dadas en los anejos C a F.

Según la tabla C.2 del Anejo SI – C, tenemos que para elementos a compresión con el lado menor 250 mm., la resistencia al fuego será R 120.

En cuanto al forjado, será bidireccional y estará formado por semi-viguetas de hormigón armado prefabricadas con bovedillas de hormigón y tendrá una distancia mínima equivalente al eje de 35 mm., y según la tabla C.4 del anejo SI C nos da un valor de REI 180, superior al exigido.

Para la resistencia al fuego de los elementos de fábrica, tenemos que para las fachadas de ladrillo macizo y espesor superior a 120 mm., guarnecido por la cara expuesta al fuego tenemos un valor EI – 180, superior al exigido.

Logroño, noviembre de 2024 .....

COAR Colegio Oficial de Arquitectos de La Rioja VISADO 26/11/24

Maria de Castro Garcia
Arquitecto Colegiado Nº 1023 de C.O.A.R.

Expediente: 24-00619-540
Documento: 24-0003741-028-04628
Página: (9 / 9)
Arquitecto/s: 829196 MARÍA DE CASTRO GARCIA.

Álvarez & Asociados

C/ Sancho El Mayor, Nº 8 Bajo
26.006 Logroño
Tel.: 941.25.47.28
oficina@alvarezasociados.com

REFORMADO DE PLANTA BAJA PARA ALBERGUE DEL PROYECTO DE OBRA Y ACTIVIDAD DE REHABILITACIÓN DE EDIFICIO PARA APARTAMENTOS TURÍSTICOS

calle Sagasta 23, de Logroño (La Rioja)

PROMOTOR: 135 LOIRU 2019 S.L.

ARQUITECTO: MARÍA DE CASTRO GARCÍA
COLEGIADO Nº 1023 C.O.A.R.

ANEXO DE CUMPLIMIENTO DE C.T.E.
DB SUA "*Seguridad Utilización y Accesibilidad*"

COAR Colegio Oficial de Arquitectos de La Rioja VISADO 26/11/24

Expediente: 24-00619-540
Documento: 24-0003741-029-08804
Página: (1 / 12)
Arquitecto/s: 829196 MARÍA DE CASTRO GARCIA

Se remite al Proyecto básico y de ejecución para Rehabilitación de Edificio para Apartamentos Turísticos en Sagasta nº23 del expte. Urb20-2023/0011, aprobado por el Ayuntamiento de Logroño. Al ser este documento un reformado de la planta baja, la planta baja cumplirá las cuestiones del DB SUA del C.T.E.

SUA.1: Seguridad frente al riesgo de caídas.

SUA 1.1 Resbaladicidad de los suelos

	(Clasificación del suelo en función de su grado de deslizamiento UNE ENV 12633:2003)	Clase NORMA	Clase PROY
☒	Zonas interiores secas con pendiente < 6%	1	1
☒	Zonas interiores secas con pendiente ≥ 6% y escaleras	2	2
☒	Zonas interiores húmedas (entrada al edificio o terrazas cubiertas) con pendiente < 6%	2	2
☐	Zonas interiores húmedas (entrada al edificio o terrazas cubiertas) con pendiente ≥ 6% y escaleras	3	-
☐	Zonas exteriores, garajes y piscinas	3	-

SUA 1.2 Discontinuidades en el pavimento

		NORMA	PROY
☒	El suelo no presenta imperfecciones o irregularidades que supongan riesgo de caídas como consecuencia de traspiés o de tropiezos	Diferencia de nivel < 6 mm	< 2 mm
☐	Pendiente máxima para desniveles ≤ 50 mm Excepto para acceso desde espacio exterior	≤ 25 %	-
☐	Perforaciones o huecos en suelos de zonas de circulación	Ø ≤ 15 mm	-
☐	Altura de barreras para la delimitación de zonas de circulación	≥ 800 mm	NP
☒	Nº de escalones mínimo en zonas de circulación Excepto en los casos siguientes: • En zonas de uso restringido • En las zonas comunes de los edificios de uso *Residencial Vivienda*. • En los accesos a los edificios, bien desde el exterior, bien desde porches, garajes, etc. (figura 2.1) • En salidas de uso previsto únicamente en caso de emergencia. • En el acceso a un estrado o escenario	3	3
☐	Distancia entre la puerta de acceso a un edificio y el escalón más próximo. (excepto en edificios de uso *Residencial Vivienda*) (figura 2.1)	≥ 1.200 mm. y ≥ anchura hoja	-

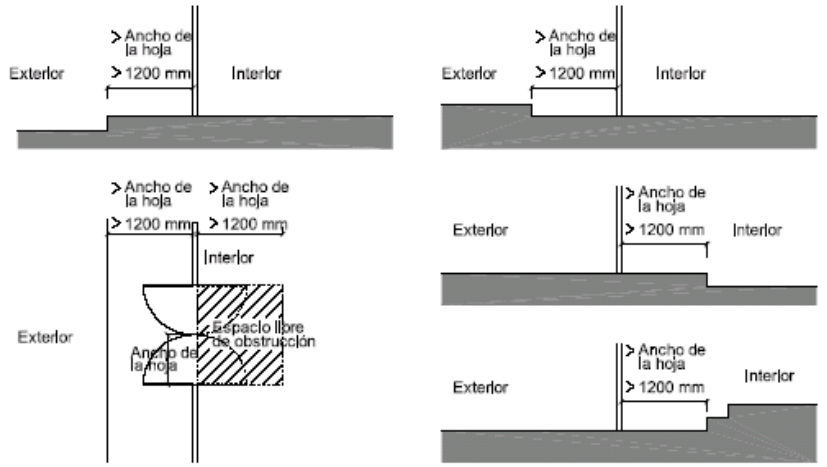

Figura 2.1 Distancia entre la puerta de acceso y el escalón más próximo

COAR Colegio Oficial de Arquitectos de La Rioja VISADO 26/11/24

Expediente: 24-00619-540
Documento: 24-0003741-029-08804
Página: (2 / 12)
Arquitecto/s: 829196 MARÍA DE CASTRO GARCIA

SUA 1.3. Desniveles

Protección de los desniveles

☒	Barreras de protección en los desniveles, huecos y aberturas (tanto horizontales como verticales) balcones, ventanas, etc. con diferencia de cota (h).	Para h ≥ 550 mm
☐	Señalización visual y táctil en zonas de uso público	para h ≤ 550 mm Dif. táctil ≥ 250 mm del borde

Características de las barreras de protección

Altura de la barrera de protección:

		NORMA	PROYECTO
☒	diferencias de cotas ≤ 6 m.	≥ 900 mm	1100 mm
☒	resto de los casos	≥ 1.100 mm	1100 mm
☒	huecos de escaleras de anchura menor que 400 mm.	≥ 900 mm	1000 mm

Medición de la altura de la barrera de protección (ver gráfico)

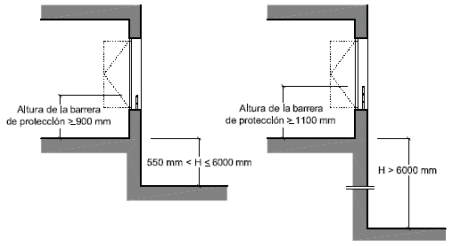

Figura 3.1 Barreras de protección en ventanas.

Resistencia y rigidez frente a fuerza horizontal de las barreras de protección
(Ver tablas 3.1 y 3.2 del Documento Básico SE-AE Acciones en la edificación)

	Características constructivas de las barreras de protección:	NORMA	PROYECTO
		No serán escalables	
☒	No existirán puntos de apoyo en la altura accesible (Ha).	200≥Ha≤700 mm	500 mm
☒	Limitación de las aberturas al paso de una esfera	Ø ≤ 100 mm	100 mm
☒	Límite entre parte inferior de la barandilla y línea de inclinación	≤ 50 mm	50 mm

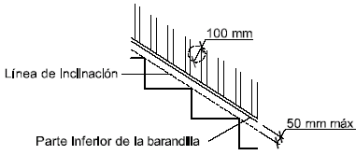

Figura 3.2 Línea de inclinación y parte inferior de la barandilla

SUA 1.4. Escaleras y rampas

Escaleras de uso restringido

☒ Escalera de trazado lineal

	NORMA	PROYECTO
Ancho del tramo	≥ 800 mm	900 mm
Altura de la contrahuella	≤ 200 mm	185 mm
Ancho de la huella	≥ 220 mm	280 mm

☐	Escalera de trazado curvo	ver CTE DB-SU 1.4	-

☐ Mesetas partidas con peldaños a 45º

☐ Escalones sin tabica (dimensiones según gráfico)

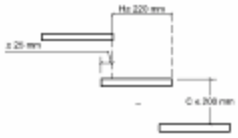

Figura 4.1 Escalones sin tabica

COAR Colegio Oficial de Arquitectos de La Rioja VISADO 26/11/24

Expediente: 24-00619-540
Documento: 24-0003741-029-08804
Página: (3 / 12)
Arquitecto/s: 829196 MARÍA DE CASTRO GARCIA.

SUA 1.4. Escaleras y rampas

Escaleras de uso general: peldaños

☒ tramos rectos de escalera

	NORMA	PROYECTO
huella	≥ 280 mm	280 mm
contrahuella	130 ≥ H ≤ 185 mm	185 mm
se garantizará 540 mm ≤ 2C + H ≤ 700 mm (H = huella, C= contrahuella)	la relación se cumplirá a lo largo de una misma escalera	CUMPLE

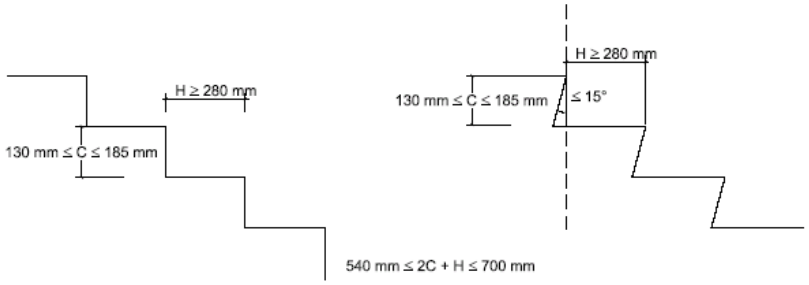

Figura 4.2 Configuración de los peldaños.

escalera con trazado curvo

	NORMA	
☐ huella	H ≥ 170 mm en el lado más estrecho	
	H ≤ 440 mm en el lado más ancho	

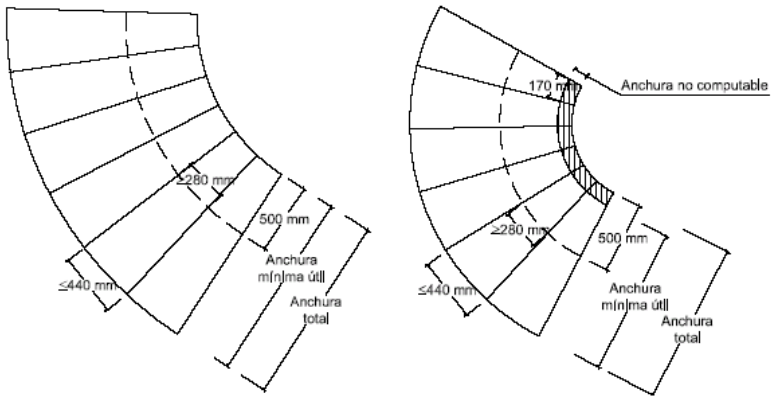

Figura 4.3 Escalera con trazado curvo.

☐ escaleras de evacuación ascendente

Escalones (la tabica será vertical o formará ángulo ≤ 15º con la vertical)	-

☒ escaleras de evacuación descendente

Escalones, se admite	Con tabica Con bocel

COAR Colegio Oficial de Arquitectos de La Rioja VISADO 26/11/24

Expediente: 24-00619-540
Documento: 24-0003741-029-08804
Página: (4 / 12)
Arquitecto/s: 829196 MARÍA DE CASTRO GARCIA

SUA 1.4. Escaleras y rampas

Escaleras de uso general: tramos

		CTE	PROY
☒	Número mínimo de peldaños por tramo	3	4
☒	Altura máxima a salvar por cada tramo	≤ 3,20 m	3 m
☒	En una misma escalera todos los peldaños tendrán la misma contrahuella		CUMPLE
☒	En tramos rectos todos los peldaños tendrán la misma huella		CUMPLE
☐	En tramos curvos (todos los peldaños tendrán la misma huella medida a lo largo de toda línea equidistante de uno de los lados de la escalera),	El radio será constante	-
☐	En tramos mixtos	la huella medida en el tramo curvo ≥ huella en las partes rectas	-
	Anchura útil del tramo (libre de obstáculos)		
☐	comercial y pública concurrencia	1200 mm	-
☒	otros	1000 mm	Existente 0,90 mm

Escaleras de uso general: Mesetas

☐ entre tramos de una escalera con la misma dirección:

• Anchura de las mesetas dispuestas	≥ anchura escalera	-
• Longitud de las mesetas (medida en su eje).	≥ 1.000 mm	-

☒ entre tramos de una escalera con cambios de dirección: (figura 4.4)

• Anchura de las mesetas	≥ ancho escalera	= ancho escalera
• Longitud de las mesetas (medida en su eje).	≥ 1.000 mm	Existente 900 mm

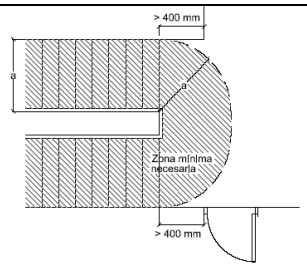

Figura 4.4 Cambio de dirección entre dos tramos.

Escaleras de uso general: Pasamanos

Pasamanos continuo:

☒	en un lado de la escalera	Cuando salven altura ≥ 550 mm
☐	en ambos lados de la escalera	Cuando ancho ≥ 1.200 mm o estén previstas para P.M.R.

Pasamanos intermedios.

☐	Se dispondrán para ancho del tramo	≥2.400 mm	-
☐	Separación de pasamanos intermedios	≤ 2.400 mm	-
☒	Altura del pasamanos	900 mm ≤ H ≤ 1.100 mm	1000 mm

Configuración del pasamanos:

	será firme y fácil de asir		
☒	Separación del paramento vertical	≥ 40 mm	45 mm
	el sistema de sujeción no interferirá el paso continuo de la mano		

COAR Colegio Oficial de Arquitectos de La Rioja VISADO 26/11/24

Expediente: 24-00619-540
Documento: 24-0003741-029-08804
Página: (5 / 12)
Arquitecto/s: 829196 MARÍA DE CASTRO GARCIA

SUA 1.5. Limpieza de los acristalamientos exteriores

Limpieza de los acristalamientos exteriores

limpieza desde el interior:

☒	toda la superficie interior y exterior del acristalamiento se encontrará comprendida en un radio r ≤ 850 mm desde algún punto del borde de la zona practicable h max ≤ 1.300 mm	cumple ver planos
☒	en acristalamientos invertidos, Dispositivo de bloqueo en posición invertida	cumple ver planos

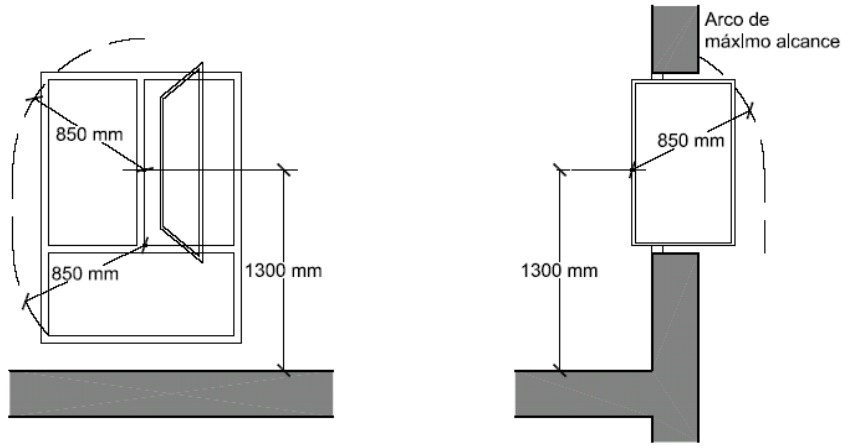

Figura 5.1 Limpieza de acristalamientos desde el interior

☐	limpieza desde el exterior y situados a h > 6 m	No procede
☐	plataforma de mantenimiento	a ≥ 400 mm
☐	barrera de protección	h ≥ 1.200 mm
☐	equipamiento de acceso especial	previsión de instalación de puntos fijos de anclaje con la resistencia adecuada

SUA.2: Seguridad frente al riesgo de impacto o de atrapamiento.

SUA 2.1 Impacto

con elementos fijos

		NORMA	PROYECTO		NORMA	PROYECTO
	Altura libre de paso en zonas de circulación ☒uso restringido	≥ 2.100 mm	2.200 mm	☒ resto de zonas	≥ 2.200 mm	2.200 mm
☒	Altura libre en umbrales de puertas				≥ 2.000 mm	2.100 mm
☐	Altura de los elementos fijos que sobresalgan de las fachadas y que estén situados sobre zonas de circulación				≥ 2.000 mm	-
☐	Vuelo de los elementos en las zonas de circulación con respecto a las paredes en la zona comprendida entre 1.000 y 2.200 mm medidos a partir del suelo				≤ 150 mm	-
☐	Restricción de impacto de elementos volados cuya altura sea menor que 2.000 mm disponiendo de elementos fijos que restrinjan el acceso hasta ellos.				-	

con elementos practicables

☒	disposición de puertas laterales a vías de circulación en pasillo a < 2,50 m (zonas de uso general)	El barrido de la hoja no invade el pasillo
☐	En puertas de vaivén se dispondrá de uno o varios paneles que permitan percibir la aproximación de las personas entre 0,70 m y 1,50 m mínimo	-

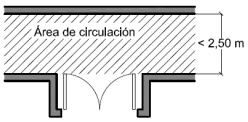

Figura 1.1 Disposición de puertas laterales a vías de circulación

con elementos frágiles

☒	Superficies acristaladas situadas en áreas con riesgo de impacto con barrera de protección	SU1, apartado 3.2

Superficies acristaladas situadas en áreas con riesgo de impacto sin barrera de protección — Norma: (UNE EN 2600:2003)

☒	diferencia de cota a ambos lados de la sup. acristalada 0,55 m ≤ ΔH ≤ 12 m	Tipo B
☒	diferencia de cota a ambos lados de la superficie acristalada ≥ 12 m	Tipo B
☒	resto de casos	Tipo B

☒ duchas y bañeras:

COAR Colegio Oficial de Arquitectos de La Rioja VISADO 26/11/24
Expediente: 24-00619-540
Documento: 24-0003741-029-08804
Página: (6 / 12)
Arquitecto/s: 829196 MARÍA DE CASTRO GARCIA

partes vidriadas de puertas y cerramientos	resistencia impacto nivel 3

áreas con riesgo de impacto

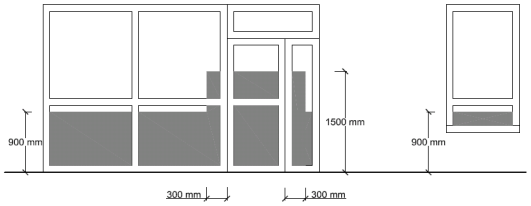

Figura 1.2 Identificación de áreas con riesgo de impacto

Impacto con elementos insuficientemente perceptibles
Grandes superficies acristaladas y puertas de vidrio que no dispongan de elementos que permitan identificarlas

			NORMA	PROYECTO
☒	señalización:	altura inferior:	850mm<h<1100mm	1.000 mm
		altura superior:	1500mm<h<1700mm	1.500 mm
☐	travesaño situado a la altura inferior			-
☐	montantes separados a ≥ 600 mm			-

SUA 2.2 Atrapamiento

		NORMA	PROYECTO
☒	puerta corredera de accionamiento manual (d= distancia hasta objeto fijo más próx)	d ≥ 200 mm	CUMPLE
☐	elementos de apertura y cierre automáticos: dispositivos de protección	adecuados al tipo de accionamiento	

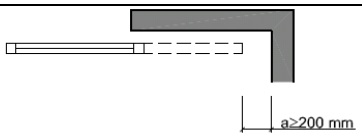

Figura 2.1 Holgura para evitar atrapamientos

SUA.3: Seguridad frente al riesgo de aprisionamiento en recintos.

SUA 3 Aprisionamiento

Riesgo de aprisionamiento

en general:

☒	Recintos con puertas con sistemas de bloqueo interior	disponen de desbloqueo desde el exterior	
☒	baños y aseos	iluminación controlado desde el interior	
		NORMA	PROY
☒	Fuerza de apertura de las puertas de salida	≤ 150 N	50 N

usuarios de silla de ruedas:

☐	Recintos de pequeña dimensión para usuarios de sillas de ruedas	ver Reglamento de Accesibilidad	
		NORMA	PROY
☐	Fuerza de apertura en pequeños recintos adaptados	≤ 25 N	

.....

COAR Colegio Oficial de Arquitectos de La Rioja VISADO 26/11/24

Expediente: 24-00619-540
Documento: 24-0003741-029-08804
Página: (7 / 12)
Arquitecto/s: 829196 MARIA DE CASTRO GARCIA.
.....

SUA.4: Seguridad frente al riesgo causado por iluminación inadecuada.

SUA 4.1 Alumbrado normal en zonas de circulación

Nivel de iluminación mínimo de la instalación de alumbrado (medido a nivel del suelo)

Zona			NORMA	PROYECTO
			Iluminancia mínima [lux]	
Exterior	Exclusiva para personas	Escaleras	10	-
		Resto de zonas	5	-
	Para vehículos o mixtas		10	-
Interior	Exclusiva para personas	Escaleras	75	-
		Resto de zonas	50	50
	Para vehículos o mixtas		50	50
factor de uniformidad media			fu ≥ 40%	40%

SUA 4.2 Alumbrado de emergencia

Dotación

Contarán con alumbrado de emergencia:

- ☒ recorridos de evacuación
- ☐ aparcamientos con S > 100 m2
- ☐ locales que alberguen equipos generales de las instalaciones de protección
- ☐ locales de riesgo especial
- ☐ lugares en los que se ubican cuadros de distribución o de accionamiento de instalación de alumbrado
- ☒ las señales de seguridad

Condiciones de las luminarias	NORMA	PROYECTO
altura de colocación	h ≥ 2 m	2,00 m

se dispondrá una luminaria en:

- ☒ cada puerta de salida
- ☐ señalando peligro potencial
- ☒ señalando emplazamiento de equipo de seguridad
- ☒ puertas existentes en los recorridos de evacuación
- ☐ escaleras, cada tramo de escaleras recibe iluminación directa
- ☐ en cualquier cambio de nivel
- ☐ en los cambios de dirección y en las intersecciones de pasillos

Características de la instalación

Será fija
Dispondrá de fuente propia de energía
Entrará en funcionamiento al producirse un fallo de alimentación en las zonas de alumbrado normal
El alumbrado de emergencia de las vías de evacuación debe alcanzar como mínimo, al cabo de 5s, el 50% del nivel de iluminación requerido y el 100% a los 60s.

Condiciones de servicio que se deben garantizar: (durante una hora desde el fallo)

			NORMA	PROY
☐	Vías de evacuación de anchura ≤ 2m	Iluminancia eje central	≥ 1 lux	5 lux
		Iluminancia de la banda central	≥0,5 lux	1 lux
☐	Vías de evacuación de anchura > 2m	Pueden ser tratadas como varias bandas de anchura ≤ 2m	-	
☐	a lo largo de la línea central	relación entre iluminancia máx. y mín	≤ 40:1	30:1
	puntos donde estén ubicados	- equipos de seguridad - instalaciones de protección contra incendios - cuadros de distribución del alumbrado	Iluminancia ≥ 5 luxes	5 luxes
	Señales: valor mínimo del Índice del Rendimiento Cromático (Ra)		Ra ≥ 40	Ra ≥ 40

Iluminación de las señales de seguridad

			NORMA	NORMA
☒	luminancia de cualquier área de color de seguridad		≥ 2 cd/m²	≥ 2 cd/m²
☒	relación de la luminancia máxima a la mínima dentro del color blanco de seguridad		≤ 10:1	≤ 10:1
☒	relación entre la luminancia L_{blanca} y la luminancia L_{color} >10		≥ 5:1 y ≤ 15:1	≥ 5:1 y ≤ 15:1
☒	Tiempo en el que deben alcanzar el porcentaje de iluminación	≥ 50%	→ 5 s	5 s
		100%	→ 60 s	60 s

COAR Colegio Oficial de Arquitectos de La Rioja VISADO 26/11/24

Expediente: 24-00619-540
Documento: 24-0003741-029-08804
Página: (8 / 12)
Arquitecto/s: 829196 MARÍA DE CASTRO GARCIA

SUA.5:Seguridad frente al riesgo causado por situaciones de alta ocupación.

SUA 5 Situaciones de alta ocupación

Ámbito de aplicación

☐	Las condiciones establecidas en esta Sección son de aplicación a los graderíos de estadios, pabellones polideportivos, centros de reunión, otros edificios de uso cultural, etc. previstos para más de 3000 espectadores de pie. En todo lo relativo a las condiciones de evacuación les es también de aplicación la Sección SI 3 del Documento Básico DB-SI	No es de aplicación a este proyecto

SUA.6: Seguridad frente al riesgo de ahogamiento.

SUA 6.1 Piscinas Esta Sección es aplicable a las piscinas de uso colectivo. Quedan excluidas las piscinas de viviendas unifamiliares.

Barreras de protección

Control de acceso de niños a piscina	si ☐	no ☒
deberá disponer de barreras de protección		
Resistencia de fuerza horizontal aplicada en borde superior		

	Características constructivas de las barreras de protección:	ver SU-1, apart. 3.2.3.	
		NORMA	PROY
☐	No existirán puntos de apoyo en la altura accesible (Ha).	200 ≥ Ha ≤ 700 mm	-
☐	Limitación de las aberturas al paso de una esfera	Ø ≤ 100 mm	-
☐	Límite entre parte inferior de la barandilla y línea de inclinación	≤ 50 mm	-

Características del vaso de la piscina:

	Profundidad:	NORMA	PROY
☐	Piscina infantil	p ≤ 500 mm	-
☐	Resto piscinas (incluyen zonas de profundidad < 1.400 mm).	p ≤ 3.000 mm	-

Señalización en:

☐	Puntos de profundidad > 1400 mm	-
☐	Señalización de valor máximo	-
☐	Señalización de valor mínimo	-
☐	Ubicación de la señalización en paredes del vaso y andén	-

	Pendiente:	NORMA	PROY
☐	Piscinas infantiles	pend ≤ 6%	-
☐	Piscinas de recreo o polivalentes	p ≤ 1400 mm ► pend ≤ 10%	-
☐	Resto	p > 1400 mm ► pend ≤ 35%	-

Huecos:

☐	Deberán estar protegidos mediante rejas u otro dispositivo que impida el atrapamiento.	

	Características del material:	CTE	PROY
☐	Resbaladicidad mat. fondo para zonas de prof. ≤ 1500 mm.	clase 3	-
	Revestimiento interior del vaso	color claro	-

Andenes:

☐	Resbaladicidad	clase 3	-
☐	Anchura	a ≥ 1200 mm	-
☐	Construcción	evitará el encharcamiento	-

Escaleras: (excepto piscinas infantiles)

☐	Profundidad bajo el agua	≥ 1.000 mm, o bien hasta 300 mm por encima del suelo del vaso
	Colocación	No sobresaldrán del plano de la pared del vaso.
		peldaños antideslizantes
		carecerán de aristas vivas
		se colocarán en la proximidad de los ángulos del vaso y en los cambios de pendiente
	Distancia entre escaleras	D < 15 m

SUA 6.2 Pozos y depósitos

Pozos y depósitos

	Los pozos, depósitos, o conducciones abiertas que sean accesibles a personas y presenten riesgo de ahogamiento estarán equipados con sistemas de protección, tales como tapas o rejillas, con la suficiente rigidez y resistencia, así como con cierres que impidan su apertura por personal no autorizado.	No hay.

COAR Colegio Oficial de Arquitectos de La Rioja VISADO 26/11/24

Expediente: 24-00619-540
Documento: 24-0003741-029-08804
Página: (9 / 12)
Arquitecto/s: 829196 MARÍA DE CASTRO GARCIA

SUA.7: Seguridad frente al riesgo causado por vehículos en movimiento

SUA 7 Seguridad frente al riesgo causado por vehículos en movimiento.

Ambito de aplicación: Zonas de uso aparcamiento y vías de circulación de vehículos, excepto de viviendas unifamiliares

Características constructivas

Espacio de acceso y espera:

☐	Localización	en su incorporación al exterior	
		NORMA	PROY
☐	Profundidad	p ≥ 4,50 m	-
☐	Pendiente	pend ≤ 5%	-

Acceso peatonal independiente:

☐	Ancho	A ≥ 800 mm.	-
☐	Altura de la barrera de protección	h ≥ 800 mm	-

☐ Pavimento a distinto nivel

Protección de desniveles (para el caso de pavimento a distinto nivel):

☐	Barreras de protección en los desniveles, huecos y aberturas (tanto horizontales como verticales con diferencia de cota (h)	No procede
☐	Señalización visual y táctil en zonas de uso público para h ≤ 550 mm, Diferencia táctil ≥ 250 mm del borde	-

☐ Pintura de señalización: -

Protección de recorridos peatonales

☐	Plantas de garaje > 200 vehículos o S> 5.000 m2	☐ pavimento diferenciado con pinturas o relieve
		☐ zonas de nivel más elevado

Protección de desniveles (para el supuesto de zonas de nivel más elevado):

☐	Barreras de protección en los desniveles, huecos y aberturas (tanto horizontales como verticales con diferencia de cota (h). para h ≥ 550 mm	-
☐	Señalización visual y táctil en zonas de uso público para h ≤ 550 mm Dif. táctil ≥ 250 mm del borde	-

Señalización

		Se señalizará según el Código de la Circulación:
☐	Sentido de circulación y salidas.	-
☐	Velocidad máxima de circulación 20 km/h.	
☐	Zonas de tránsito y paso de peatones en las vías o rampas de circulación y acceso.	
☐	Para transporte pesado señalización de gálibo y alturas limitadas	-
☐	Zonas de almacenamiento o carga y descarga señalización mediante marcas viales o pintura en pavimento	-

COAR Colegio Oficial de Arquitectos de La Rioja VISADO 26/11/24

Expediente: 24-00619-540
Documento: 24-0003741-029-08804
Página: {10 / 12}
Arquitecto/s: 829196 MARIA DE CASTRO GARCIA

SUA.8: Seguridad frente al riesgo causado por la acción del rayo.

SUA 8
Seguridad frente al riesgo relacionado con la acción del rayo

Procedimiento de verificación

	instalación de sistema de protección contra el rayo
No es ámbito de aplicación	
☐ Ne (frecuencia esperada de impactos) > Na (riesgo admisible)	no
☐ Ne (frecuencia esperada de impactos) ≤ Na (riesgo admisible)	no

Determinación de Ne

Ng [nº impactos/año, km2]	Ae [m2]	C1	Ne $N_e = N_g A_e C_1 10^{-6}$

densidad de impactos sobre el terreno	superficie de captura equivalente del edificio aislado en m², que es la delimitada por una línea trazada a una distancia 3H de cada uno de los puntos del perímetro del edificio, siendo H la altura del edificio en el punto del perímetro considerado	Coeficiente relacionado con el entorno	
		Situación del edificio	C1
3.00 (La Rioja)		Próximo a otros edificios o árboles de la misma altura o más altos	0,5
		Rodeado de edificios más bajos	0,75
		Aislado	1
		Aislado sobre una colina o promontorio	2

Ne =

Determinación de Na

C_2 coeficiente en función del tipo de construcción				C_3 contenido del edificio	C_4 uso del edificio	C_5 necesidad de continuidad en las activ. que se desarrollan en el edificio
	Cubierta metálica	Cubierta de hormigón	Cubierta de madera	uso residencial	uso residencial	uso residencial
Estructura metálica	0,5	1	2	1	1	1
Estructura de hormigón	1	1	2,5			
Estructura de madera	2	2,5	3			

Na $N_a = \frac{5,5}{C_2 C_3 C_4 C_5} 10^{-3}$

Na =

Tipo de instalación exigido

Na	Ne	$E = 1 - \frac{N_a}{N_e}$	Nivel de protección	
			E ≥ 0,98	1
			0,95 ≤ E < 0,98	2
			0,80 ≤ E < 0,95	3
			0 ≤ E < 0,80	4

Las características del sistema de protección para cada nivel serán las descritas en el Anexo SU B del Documento Básico SU del CTE

COAR Colegio Oficial de Arquitectos de La Rioja VISADO 26/11/24

Expediente: 24-00619-540
Documento: 24-0003741-029-08804
Página: {11 / 12}
Arquitecto/s: 829196 MARÍA DE CASTRO GARCIA

SUA.9: Accesibilidad

SUA 9 Accesibilidad	☒	Ámbito de aplicación Con el fin de facilitar el acceso y la utilización no discriminatoria, independiente y segura de los edificios a las personas con discapacidad se cumplirán las condiciones funcionales y de dotación de elementos accesibles que se establecen a continuación. Dentro de los límites de las viviendas, incluidas las unifamiliares y sus zonas exteriores privativas, las condiciones de accesibilidad únicamente son exigibles en aquellas que deban ser accesibles.	1 alojamiento accesible cumple

Logroño, noviembre de 2024

Maria de Castro Garcia
Arquitecto Colegiado Nº 1023 de C.O.A.R.

COAR Colegio Oficial de Arquitectos de La Rioja VISADO 26/11/24
Expediente: 24-00619-540
Documento: 24-0003741-029-08804
Página: (12 / 12)
Arquitecto/s: 829196 MARIA DE CASTRO GARCIA

Álvarez & Asociados

C/ Sancho El Mayor, Nº 8 Bajo
26.006 Logroño
Tel.: 941.25.47.28
oficina@alvarezasociados.com

REFORMADO DE PLANTA BAJA PARA ALBERGUE DEL PROYECTO DE OBRA Y ACTIVIDAD DE REHABILITACIÓN DE EDIFICIO PARA APARTAMENTOS TURÍSTICOS

calle Sagasta 23, de Logroño (La Rioja)

PROMOTOR: 135 LOIRU 2019 S.L.

ARQUITECTO: MARÍA DE CASTRO GARCÍA
COLEGIADO Nº 1023 C.O.A.R.

DB HE "AHORRO DE ENERGÍA"

COAR Colegio Oficial de Arquitectos de La Rioja VISADO 26/11/24

Expediente: 24-00619-540
Documento: 24-0003741-020-00256
Página: (1 / 9)
Arquitecto/s: 829196 MARÍA DE CASTRO GARCIA

Se remite al Proyecto básico y de ejecución para Rehabilitación de Edificio para Apartamentos Turísticos en Sagasta nº23 del expte. Urb20-2023/0011, aprobado por el Ayuntamiento de Logroño. Al ser este documento un reformado de la planta baja, la planta baja cumplirá las cuestiones del DB HE del C.T.E.

SECCIÓN HE-0. – LIMITACIÓN DEL CONSUMO ENERGÉTICO

1. CARACTERIZACIÓN Y CUANTIFICACIÓN DE LA EXIGENCIA.

1.1.- Caracterización de la exigencia.

El consumo energético de los edificios se limita en función de la zona climática de su localidad de ubicación y del uso previsto.

Consumo de energía primaria no renovable (Cep,nren):

El consumo de energía primaria no renovable (Cep,nren) de los espacios contenidos en el interior de la envolvente térmica del edificio o, en su caso, de la parte del edificio considerada, no superará el valor límite (Cep,nren,lim) obtenido de la tabla 3.1.a-HE0 o la tabla 3.1.b-HE0:

Tabla 3.1.a - HE0
Valor límite $C_{ep,nren,lim}$ [kW·h/m²·año] para uso residencial privado

	Zona climática de invierno					
	α	A	B	C	D	E
Edificios nuevos y ampliaciones	20	25	28	32	38	43
Cambios de uso a residencial privado y reformas	40	50	55	65	70	80

En territorio extrapeninsular (Illes Balears, Canarias, Ceuta y Melilla) se multiplicarán los valores de la tabla por 1,25

Consumo de energía primaria total (Cep,tot):

El consumo de energía primaria total (Cep,tot) de los espacios contenidos en el interior de la envolvente térmica del edificio o, en su caso, de la parte del edificio considerada, no superará el valor límite (Cep,tot,lim) obtenido de la tabla 3.2.a-HE0 o de la tabla 3.2.b-HE0:

Tabla 3.2.a - HE0
Valor límite $C_{ep,tot,lim}$ [kW·h/m²·año] para uso residencial privado

	Zona climática de invierno					
	α	A	B	C	D	E
Edificios nuevos y ampliaciones	40	50	56	64	76	86
Cambios de uso a residencial privado y reformas	55	75	80	90	105	115

En territorio extrapeninsular (Illes Balears, Canarias, Ceuta y Melilla) se multiplicarán los valores de la tabla por 1,15

COAR Colegio Oficial de Arquitectos de La Rioja VISADO 26/11/24
Expediente: 24-00619-540
Documento: 24-0003741-020-00256
Página: (2 / 9)
Arquitecto/s: 829196 MARÍA DE CASTRO GARCIA

1.2.- Cuantificación de la exigencia (Cambio de uso a residencial privado y reformas)

El consumo de energía primaria **no renovable** límite para la zona climática que nos afecta (D) es de 70 Kwh/m² año. Según el anexo calculado según las características técnicas del edificio nos da un consumo de energía no renovable de 45,30 Kwh/m² año, no superando el valor límite.

El consumo de energía **primaria total** límite en edificios residenciales y en la zona climática que nos afecta es de 105 Kwh/m² año. Habiéndose calculado el consumo de energía primaria total de la nueva vivienda, nos da un consumo de 104,90 Kwh/m² año, no superando el valor límite establecido.

2. CÁLCULO DEL CONSUMO ENERGÉTICO.

2.1.- Demanda energética y condiciones operacionales.

El consumo energético de los servicios de calefacción y refrigeración se ha obtenido considerando las condiciones operacionales, datos previos y procedimientos de cálculo de la demanda energética establecidos en la Sección HE1 de este Documento Básico.

El consumo energético del servicio de agua caliente sanitaria (ACS) se ha obtenido considerando la demanda energética resultante de la aplicación de la sección HE4 de este Documento Básico.

El consumo energético del servicio de iluminación se ha obtenido considerando la eficiencia energética de la instalación resultante de la aplicación de la sección HE3 de este Documento Básico.

2.2.- Procedimientos de cálculo del consumo energético.

El objetivo de los procedimientos de cálculo es determinar el consumo de energía primaria procedente de fuentes de energía no renovables.

El procedimiento de cálculo debe permitir desglosar el consumo energético de energía final en función del vector energético utilizado (tipo de combustible o electricidad) para satisfacer la demanda energética de cada uno de los servicios técnicos (calefacción, refrigeración, ACS y, en su caso, iluminación).

3. CÁLCULO DEL CONSUMO ENERGÉTICO.

Para justificar que un edificio cumple la exigencia básica de limitación del consumo energético que se establece en esta sección del DB HE se define la zona climática de la localidad en la que se ubica el edificio como la siguiente:

Zona climática	D2	**Uso**	Residencial

COAR Colegio Oficial de Arquitectos de La Rioja VISADO 26/11/24
Expediente: 24-00619-540
Documento: 24-0003741-020-00256
Página: (3 / 9)
Arquitecto/s: 829196 MARIA DE CASTRO GARCIA

3.1.-Calificación energética del edificio en emisiones.

La calificación global del edificio se expresa en términos de dióxido de carbono liberado a la atmósfera como consecuencia del consumo energético del mismo.

INDICADOR GLOBAL		INDICADORES PARCIALES			
< 7.9 A 7.9-12.9 B 12.9-20.0 C 20.0-30.7 D 30.7-63.0 E 63.0-73.7 F ≥ 73.7 G	8.3 B	CALEFACCIÓN		ACS	
		Emisiones calefacción [kgCO2/m² año]	A	*Emisiones ACS [kgCO2/m² año]*	G
		1.00		6.26	
		REFRIGERACIÓN		ILUMINACIÓN	
Emisiones globales [kgCO2/m² año]		*Emisiones refrigeración [kgCO2/m² año]*	C	*Emisiones iluminación [kgCO2/m² año]*	-
		1.08		-	

3.2.- Calificación energética del edificio en consumo de energía primaria no renovable.

Por energía primaria no renovable se entiende la energía consumida por el edificio procedente de fuentes no renovables que no ha sufrido ningún proceso de conversión o transformación.

INDICADOR GLOBAL		INDICADORES PARCIALES			
< 35.3 A 35.3-57.2 B 57.2-88.7 C 88.7-136.3 D 136.3-284.7 E 284.7-333.1 F ≥ 333.1 G	49.3 B	CALEFACCIÓN		ACS	
		Energía primaria calefacción [kWh/m²año]	A	*Energía primaria ACS [kWh/m² año]*	G
		5.92		36.98	
		REFRIGERACIÓN		ILUMINACIÓN	
Consumo global de energía primaria no renovable [kWh/m² año]		*Energía primaria refrigeración [kWh/m² año]*	C	*Energía primaria iluminación [kWh/m²año]*	-
		6.36		-	

3.3.-Calificación parcial de la demanda energética de calefacción y refrigeración.

La demanda energética de calefacción y refrigeración es la energía necesaria para mantener las condiciones internas de confort del edificio.

DEMANDA DE CALEFACCIÓN		DEMANDA DE REFRIGERACIÓN	
< 11.7 A 11.7-27.0 B 27.0-48.7 C 48.7-81.6 D 81.6-144.1 E 144.1-157.1 F ≥ 157.1 G	13.6 B	< 2.1 A 2.1-3.9 B 3.9-6.6 C 6.6-10.6 D 10.6-12.8 E 12.8-15.7 F ≥ 15.7 G	14.6 F
Demanda de calefacción [kWh/m² año]		*Demanda de refrigeración [kWh/m² año]*	

COAR Colegio Oficial de Arquitectos de La Rioja VISADO 26/11/24

Expediente: 24-00619-540
Documento: 24-0003741-020-00256
Página: (4 / 9)
Arquitecto/s: 829196 MARÍA DE CASTRO GARCIA

En cuanto al certificado energético completo, así como el documento justificativo de las secciones HE0 y HE1, se remite al Proyecto básico y de ejecución para Rehabilitación de Edificio para Apartamentos Turísticos en Sagasta nº23 del expte. Urb20-2023/0011, aprobado por el Ayuntamiento de Logroño, que contienen dicha información. Al ser este documento un reformado de la planta baja, la planta baja cumplirá las cuestiones del DB HE del C.T.E, presentadas anteriormente.

SECCIÓN HE-1.- LIMITACIÓN DE LA DEMANDA ENERGÉTICA

1.- Cuestiones Generales

1.2.1. Ámbito de aplicación

Se trata de un albergue de nueva construcción con una superficie útil total de 287,90 m^2. Como ya se refiere en el punto anterior los valores límite son asociados a la zona climática D.

1.2.2. Métodos de comprobación.

Se puede aplicar el "Método simplificado" debido a que cumplen simultáneamente los dos requisitos mínimos:

- La fracción de huecos de las fachadas es inferior al 60% de la superficie total de cada fachada: **CUMPLE**
- El porcentaje de lucernarios es inferior al 5 % de la superficie total de la cubierta: La cubierta no es parte de este proyecto: **CUMPLE**

2.- Caracterización y cuantificación de las exigencias.

2.1.- Determinación de la zona climática.

Según la tabla "D.1.-Tablas climáticas" del "Apéndice D Zonas climáticas".

- Logroño: altitud 384 m.; Zona climática D2

2.2.- Clasificación de los espacios.

Consideramos la vivienda como "zona habitable con baja carga interna" debido a que se disipa poco calor. Estas zonas son espacios destinados principalmente a residir en ellos, con carácter eventual.

COAR Colegio Oficial de Arquitectos de La Rioja VISADO 26/11/24
Expediente: 24-00619-540
Documento: 24-0003741-020-00256
Página: (5 / 9)
Arquitecto/s: 829196 MARÍA DE CASTRO GARCIA

Para comprobar la limitación de condensaciones en los cerramientos, los espacios habitables se caracterizan por el exceso de humedad interior. Según la norma ISO 13788:2002 este albergue pertenece a un espacio de "clase de higrometría 3."

A efecto de cálculo de la demanda energética .(01)	Espacio baja carga Interna	☒	Espacio alta carga Interna			☐
A efecto de la limitación de condensaciones en los cerramientos. (02)	Higrometría ≤ 3	☒	Higrometría 4	☐	Higrometría 5	☐

2.3.- Determinación de la demanda energética.

La demanda energética está limitada en función del clima de la localidad en la que se ubica el albergue, en este caso D2, y la carga interna de sus espacios.

Para evitar descompensaciones entre la calidad térmica de diferentes espacios, cada uno de los cerramientos y particiones interiores de la envolvente térmica tendrán una transmitancia térmica máxima en función de la zona climática, en este caso D:

Transmitancia térmica máxima de cerramientos y particiones interiores de la envolvente térmica U en W/m² K	
Cerramientos y particiones interiores	Zona D
Muros de fachada, particiones interiores en contacto con espacios no habitables, primer metro del perímetro de suelos apoyados sobre el terreno(1) y primer metro de muros en contacto con el terreno	0,74
Suelos	0,62
Cubiertas	0,46
Vidrios y marcos	3,10
Medianeras	1,00

La demanda energética será inferior a la correspondiente a un edificio en el que los parámetros característicos de los cerramientos y particiones interiores que componen su envolvente térmica sean los valores límites establecidos como:

- Transmitancia límite de muros de fachada y cerramientos en contacto con el terreno UMlim: 0,66 W/m² ºK
- Transmitancia límite de suelos USlim: 0,49 W/m² ºK
- Transmitancia límite de cubiertas UClim: 0,38 W/m² ºK
- Transmitancia límite de huecos Este y Oeste UHlim : 2,9 W/m² ºK

En edificios de viviendas, las particiones interiores que limitan las unidades de uso con sistema de calefacción previsto en el proyecto, con las zonas comunes del edificio no calefactadas, tendrán cada una de ellas una transmitancia no superior a 1,2 W/m² ºK.

COAR Colegio Oficial de Arquitectos de La Rioja VISADO 26/11/24
Expediente: 24-00619-540
Documento: 24-0003741-020-00256
Página: (6 / 9)
Arquitecto/s: 829196 MARÍA DE CASTRO GARCIA

2.4.- Comprobación de la limitación de las condensaciones.

A. Condiciones exteriores

La temperatura exterior media y la humedad relativa exterior para Logroño serán los siguientes, (Tabla G.2):

	Ene	*Feb*	*Mar*	*Abr*	*May*	*Jun*	*Jul*	*Ago*	*Sep*	*Oct*	*Nov*	*Dic*
T ºC	1,8	4,3	5,4	7,5	11,1	15,0	18,2	17,8	15,2	10,4	5,1	2,3
HR %	75	68	62	61	59	56	55	56	61	69	73	76

B. Condiciones interiores

Condiciones superficiales: Se considera una temperatura interior de 20ºC.

Condiciones intersticiales: Se tomará una temperatura ambiente interior de 20ºC la humedad relativa del ambiente interior se determina en función de la clase de higrometría del espacio.

Para la clase de higrometría 3 o inferior, la humedad es del 55%.

6.- Control de Condensaciones

6.1.- Condensaciones Superficiales					
☐ Exento de comprobación, se trata de una partición interior que linda con espacio no habitable donde se prevé escasa producción de vapor de agua, o de un cerramiento en contacto con el terreno.					
☒ Se cumple la condición $f_{Rsi} \geq f_{Rsi,max}$, se trata de un cerramiento o partición interior de un espacio de clase de higrometría 4 o inferior que tiene una transmitancia térmica U menor que la transmitancia térmica máxima U_{max} de la tabla 2.1 del HE1.					
☒ Se Verifica f_{Rsi} = 1-U * 0´25 =	0,86	>	fRsi,mín	0,61	(Obtenida de la Tabla 3.2 del HE1)
6.2.- Condensaciones Intersticiales					
☐ Exento de comprobación, se trata de un cerramiento en contacto con el terreno.					
☐ Exento de comprobación, se trata de un cerramiento con barrera contra el paso de vapor de agua en su parte caliente.					
☐ Exento de comprobación, se trata de una partición interior en contacto con espacio no habitable en la que se prevé gran producción de humedad y que cuenta con barrera de vapor en el lado de dicho espacio no habitable.					
☐ La cantidad de agua condensada admisible en los materiales aislantes es nula.					

SECCIÓN HE-2.- RENDIMIENTO DE LAS INSTALACIONES TÉRMICAS

Los edificios dispondrán de instalaciones térmicas apropiadas destinadas a proporcionar el bienestar térmico de sus ocupantes, regulando el rendimiento de las mismas y de sus equipos. Esta exigencia se desarrolla actualmente en el vigente Reglamento de Instalaciones Térmicas en los Edificios, RITE, y su aplicación quedará definida en el proyecto del edificio, por lo que no es de aplicación.

COAR Colegio Oficial de Arquitectos de La Rioja VISADO 26/11/24
Expediente: 24-00619-540
Documento: 24-0003741-020-00256
Página: (7 / 9)
Arquitecto/s: 829196 MARÍA DE CASTRO GARCIA

SECCIÓN HE-3.- EFICIENCIA ENERGÉTICA DE LAS INSTALACIONES DE ILUMINACIÓN

En el ámbito de aplicación, hace referencia a: "intervenciones en edificios existentes con una superficie útil total final (incluidas las partes ampliadas, en su caso) superior a 1000 m², donde se renueve más del 25% de la superficie iluminada", en nuestro caso, la suma de las superficies útiles de las zonas de actuación es inferior a 1.000 m² útiles, por lo que no es de aplicación.

SECCIÓN HE-4.- CONSTRIBUCIÓN SOLAR MÍNIMA DE AGUA CALIENTE SANITARIA

JUSTIFICACIÓN

Cálculo de la eficiencia estacional media del equipo, (SPF) multiplicando sus prestaciones nominales (COP) por su factor de ponderación representativo (FP) y por su factor de corrección (FC) en función de las temperaturas de condensación.

En nuestro caso, los datos son los siguientes:

COP a 35º: según la información del fabricante: 6,56

FP, con energía aerotérmica y equipos individuales tipo Split en zona climática D: 0,64

FC, con la temperatura de distribución de calefacción a 35º: 1,00

Multiplicando estos datos obtenemos un SPF = 4,20

Según el "Anexo I: COP mínimo necesario para consideración de renovable" del documento del IDAE, "Prestaciones medias estacionales de las bombas de calor para producción de calor en edificios", para ese tipo de equipo, esa zona climática y esa temperatura de calefacción, el SPF mínimo debe ser de 3,92, por lo que el equipo se considera renovable.

CÁLCULO

Teórico con instalación solar térmica y caldera de gas natural.

Calculamos primero el consumo de energía primaria no renovable (kWhepnr) y las emisiones de CO2 (kgCO2) de una teórica instalación solar térmica con sistema auxiliar de apoyo, siendo este calderas de gas natural con un rendimiento estacional de 0,92, que cumple las condiciones del apartado HE4.

Demanda de ACS: 4.292,40 kWh

Demanda ACS cubierta por paneles solares: 50%

Eficiencia estacional del equipo: 0,92

Fuente de energía: Gas Natural.

Consumo de energía final: 4.292,40 x 0,50 / 0,92 = 1.974,50 kWh

Factores de paso de energía final a Energía Primaria No Renovable y a Emisiones de CO2 del Gas Natural según el documento reconocido de "Factores de emisión de CO2 y coeficientes de paso a energía primaria de diferentes fuentes de energía final consumidas en el sector de edificios en España" del MINETAD:

Factor de energía Gas Natural: 1,190

Factor de emisiones Gas Natural: 0,252

Consumo de Energía Primaria No Renovable: 1.974,50 x 1,190 = 2.349,65 kWhepnr

Emisiones de CO2: 1.974,50 x 0,252 =497,57 kgCO2

Proyectado con bombas de calor aerotérmicas.

Calculamos ahora el consumo de energía primaria no renovable (kWhepnr) y las emisiones de CO2 (kgCO2) de la instalación con bombas de calor aerotérmicas proyectadas.

COAR Colegio Oficial de Arquitectos de La Rioja VISADO 26/11/24
Expediente: 24-00619-540
Documento: 24-0003741-020-00256
Página: (8 / 9)
Arquitecto/s: 829196 MARÍA DE CASTRO GARCIA

Ambos valores deben ser menores que los calculados con el caso teórico anterior para que la solución proyectada sea viable.
Demanda de ACS: 4.292,40 kWh
Demanda ACS cubierta por paneles solares: 0%
Eficiencia estacional del equipo (calculada anteriormente): 4,20
Fuente de energía: Electricidad.
Consumo de energía final: 4.292,40 / 4,20 = 1.022,00 kWh
Factores de paso de energía final a Energía Primaria No Renovable y a Emisiones de CO2 de la Electricidad Convencional Peninsular según el documento reconocido de "Factores de emisión de CO2 y coeficientes de paso a energía primaria de diferentes fuentes de energía final consumidas en el sector de edificios en España" del MINETAD
Factor de energía Electricidad Convencional Peninsular: 1,954
Factor de emisiones Electricidad Convencional Peninsular: 0,331
Consumo de Energía Primaria No Renovable: 1.022,00 x 1,954 = 1.996,99 kWhepnr
Emisiones de CO2: 1.022,00 x 0,331 =338,28 kgCO2.

RESULTADO BOMBA DE CALOR AEROTERMIA		INSTALACIÓN SOLAR TÉRMICA + CALDERA GAS NATURAL	
Consumo de Energía Primaria No Renovable (kWh)	1.996,99	<	2.349,65
Emisiones de CO2 (kgCO2)	338,28	<	497,57

Queda justificado el sistema, puesto que tanto el consumo de energía primaria no renovable como las emisiones de CO2 de la bomba de calor aerotérmica proyectada son inferiores a las que se obtendrían con una instalación solar térmica y un equipo de apoyo que cumpliera este apartado.

SECCIÓN HE-5.- CONTRIBUCIÓN FOTOVOLTÁICA MÍNIMA DE ENERGÍA ELÉCTRICA

No es de aplicación puesto que en nuestro caso la superficie construida no supera los 1.000m².

c) los edificios existentes que se reformen íntegramente, o en los que se produzca un cambio de uso característico del mismo, cuando se superen los 1.000 m² de superficie construida.

Logroño, noviembre de 2024

Maria de Castro Garcia
Arquitecto Colegiado Nº 1023 de C.O.A.R.

COAR Colegio Oficial de Arquitectos de La Rioja VISADO 26/11/24
Expediente: 24-00619-540
Documento: 24-0003741-020-00256
Página: (9 / 9)
Arquitecto/s: 829196 MARÍA DE CASTRO GARCIA

Álvarez & Asociados

C/ Sancho El Mayor, Nº 8 Bajo
26.006 Logroño
Tel.: 941.25.47.28
oficina@alvarezasociados.com

REFORMADO DE PLANTA BAJA PARA ALBERGUE DEL PROYECTO DE OBRA Y ACTIVIDAD DE REHABILITACIÓN DE EDIFICIO PARA APARTAMENTOS TURÍSTICOS

calle Sagasta 23, de Logroño (La Rioja)

PROMOTOR: 135 LOIRU 2019 S.L.

ARQUITECTO: MARÍA DE CASTRO GARCÍA
COLEGIADO Nº 1023 C.O.A.R.

DB HS "SALUBRIDAD"

COAR Colegio Oficial de Arquitectos de La Rioja VISADO 26/11/24

Expediente: 24-00619-540
Documento: 24-0003741-022-08511
Página: {1 / 26}
Arquitecto/s: 829196 MARIA DE CASTRO GARCIA:

Se remite al Proyecto básico y de ejecución para Rehabilitación de Edificio para Apartamentos Turísticos en Sagasta nº23 del expte. Urb20-2023/0011, aprobado por el Ayuntamiento de Logroño. Al ser este documento un reformado de la planta baja, la planta baja cumplirá las cuestiones del DB HS del C.T.E.

HS1 Protección frente a la humedad
Suelos

Presencia de agua	☐ baja	☒ media	☐ alta
Coeficiente de permeabilidad del terreno (estimado)	$K_S = 10^{-5}$ cm/s (01)		
Grado de impermeabilidad	4 (02)		
Tipo de muro	☐ de gravedad	☒ flexorresistente	☐ pantalla
Tipo de suelo	☐ suelo elevado (03)	☒ solera (04)	☐ placa (05)
Tipo de intervención en el terreno	☒ sub-base (06)	☐ inyecciones (07)	☐ sin intervención
Condiciones de las soluciones constructivas	C2+C3+I2+D1+D2+P2+S1+S2+S3 (08)		

(01) Este dato se obtiene de datos de parcelas próximas.
(02) Este dato se obtiene de la tabla 2.3, apartado 2.2, exigencia básica HS1, CTE
(03) Suelo situado en la base del edificio en el que la relación entre la suma de la superficie de contacto con el terreno y la de apoyo y la superficie del suelo es inferior a 1/7.
(04) Capa gruesa de hormigón apoyada sobre el terreno, que se dispone como pavimento o como base para un solado.
(05) Solera armada para resistir mayores esfuerzos de flexión como consecuencia, entre otros, del empuje vertical del agua freática.
(06) Capa de bentonita de sodio sobre hormigón de limpieza dispuesta debajo del suelo.
(07) Técnica de recalce consistente en el refuerzo o consolidación de un terreno de cimentación mediante la introducción en él a presión de un mortero de cemento fluido con el fin de que rellene los huecos existentes.
(08) Este dato se obtiene de la tabla 2.4, exigencia básica HS1, CTE

HS1 Protección frente a la humedad
Fachadas y medianeras descubiertas

Zona pluviométrica de promedios	IV (01)			
Altura de coronación del edificio sobre el terreno	☐ ≤ 15 m	☒ 16 – 40 m	☐ 41 – 100 m	☐ > 100 m (02)
Zona eólica	☐ A	☒ B	☐ C (03)	
Clase del entorno en el que está situado el edificio	☐ E0	☒ E1 (04)		
Grado de exposición al viento	☐ V1	☒ V2	☐ V3 (05)	
Grado de impermeabilidad	☐ 1	☐ 2	☒ 3	☐ 4 ☐ 5 (06)

COAR Colegio Oficial de Arquitectos de La Rioja VISADO 26/11/24
Expediente: 24-00649-540
Documento: 24-000374 1-022-08511
Página: (2 / 26)
Arquitecto/s: 829196 MARIA DE CASTRO GARCIA:

Revestimiento exterior ☒ si ☐ no

Condiciones de las soluciones constructivas R1+B1+C1 (07)

(01) Este dato se obtiene de la figura 2.4, apartado 2.3, exigencia básica HS1, CTE

(02) Para edificios de más de 100 m de altura y para aquellos que están próximos a un desnivel muy pronunciado, el grado de exposición al viento debe ser estudiada según lo dispuesto en el DB-SE-AE.

(03) Este dato se obtiene de la figura 2.5, apartado 2.3, exigencia básica HS1, CTE

(04) E0 para terreno tipo I, II, III
E1 para los demás casos, según la clasificación establecida en el DB-SE
- Terreno tipo I: Borde del mar o de un lago con una zona despejada de agua (en la dirección del viento) de una extensión mínima de 5 km.
- Terreno tipo II: Terreno llano sin obstáculos de envergadura.
- Terreno tipo III: Zona rural con algunos obstáculos aislados tales como árboles o construcciones de pequeñas dimensiones.
- Terreno tipo IV: Zona urbana, industrial o forestal.
- Terreno tipo V: Centros de grandes ciudades con profusión de edificios en altura.

(05) Este dato se obtiene de la tabla 2.6, apartado 2.3, exigencia básica HS1, CTE

(06) Este dato se obtiene de la tabla 2.5, apartado 2.3, exigencia básica HS1, CTE

(07) Este dato se obtiene de la tabla 2.7, apartado 2.3, exigencia básica HS1, CTE una vez obtenido el grado de impermeabilidad

HS1 Protección frente a la humedad
Cubiertas, terrazas y balcones
Parte 1

Grado de impermeabilidad único

Tipo de cubierta

☐ plana	☒ inclinada
☐ convencional	☐ invertida

Uso

☐ Transitable	☐ peatones uso privado	☐ peatones uso público	☐ zona deportiva	☐ vehículos

☒ No transitable
☐ Ajardinada

Condición higrotérmica
☐ Ventilada
☒ Sin ventilar

Barrera contra el paso del vapor de agua
☒ barrera contra el vapor por debajo del aislante térmico (01)

Sistema de formación de pendiente
☐ hormigón en masa
☐ mortero de arena y cemento
☐ hormigón ligero celular
☐ hormigón ligero de perlita (árido volcánico)
☐ hormigón ligero de arcilla expandida
☐ hormigón ligero de perlita expandida (EPS)
☐ hormigón ligero de picón
☐ arcilla expandida en seco
☐ placas aislantes

COAR Colegio Oficial de Arquitectos de La Rioja VISADO 26/11/24
Expediente: 24-00619-540
Documento: 24-0003741-022-08511
Página: {3 / 26}
Arquitecto/s: 829196 MARIA DE CASTRO GARCIA:

☐ elementos prefabricados (cerámicos, hormigón, fibrocemento) sobre tabiquillos
☐ chapa grecada
☒ elemento estructural (forjado, losa de hormigón)

HS1 Protección frente a la humedad
Cubiertas, terrazas y balcones
Parte 2

Pendiente 30 **%** (02)

Aislante térmico (03)

Material	Poliestireno expandido con CO_2	espesor	16 cm

Capa de impermeabilización (04)
☐ Impermeabilización con materiales bituminosos y bituminosos modificados
☐ Lámina de oxiasfalto
☐ Lámina de betún modificado
☐ Impermeabilización con poli (cloruro de vinilo) plastificado (PVC)
☐ Impermeabilización con etileno propileno dieno monómero (EPDM)
☐ Impermeabilización con poliolefinas
☒ Impermeabilización con un sistema de placas

Sistema de impermeabilización

☐ adherido	☐ semiadherido	☐ no adherido	☒ fijación mecánica

Cámara de aire ventilada

Área efectiva total de aberturas de ventilación: Ss=

Superficie total de la cubierta: Ac=

$$\frac{\square}{\square} = \square \qquad 30 > \frac{Ss}{Ac} > 3$$

Capa separadora
☐ Para evitar el contacto entre materiales químicamente incompatibles
☐ Bajo el aislante térmico ☐ Bajo la capa de impermeabilización

☐ Para evitar la adherencia entre:
☐ La impermeabilización y el elemento que sirve de soporte en sistemas no adheridos
☐ La capa de protección y la capa de impermeabilización
☐ La capa de impermeabilización y la capa de mortero, en cubiertas planas transitables con capa de rodadura de aglomerado asfáltico vertido sobre una capa de mortero dispuesta sobre la impermeabilización

☐ Capa separadora antipunzonante bajo la capa de protección.

Capa de protección
☐ Impermeabilización con lámina autoprotegida
☐ Capa de grava suelta (05), (06), (07)
☐ Capa de grava aglomerada con mortero (06), (07)
☐ Solado fijo (07)
☐ Baldosas recibidas con mortero ☐ Capa de mortero ☐ Piedra natural recibida con mortero

COAR Colegio Oficial de Arquitectos de La Rioja VISADO 26/11/24
Expediente: 24-00619-540
Documento: 24-0003741-022-08511
Página: (4 / 26)
Arquitecto/s: 829196 MARIA DE CASTRO GARCIA

☐ Adoquín sobre lecho de arena ☐ Hormigón ☐ Aglomerado asfáltico
☐ Mortero filtrante ☐ Otro:

☐ Solado flotante (07)
☐ Piezas apoyadas sobre soportes (06) ☐ Baldosas sueltas con aislante térmico incorporado
☐ Otro:

☐ Capa de rodadura (07)
☐ Aglomerado asfáltico vertido en caliente directamente sobre la impermeabilización
☐ Aglomerado asfáltico vertido sobre una capa de mortero dispuesta sobre la impermeabilización (06)
☐ Capa de hormigón (06) ☐ Adoquinado ☐ Otro:

☐ Tierra Vegetal (06), (07), (08)

Tejado
☒ Teja ☐ Pizarra ☐ Zinc ☐ Cobre ☐ Placa de fibrocemento ☐ Perfiles sintéticos

☐ Aleaciones ligeras ☐ Otro:

(01) Cuando se prevea que vayan a producirse condensaciones en el aislante térmico, según el cálculo descrito en la sección HE1 del DB "Ahorro de energía".
(02) Este dato se obtiene de la tabla 2.9 y 2.10, exigencia básica HS1, CTE
(03) Según se determine en la sección HE1 del DB "Ahorro de energía
(04) Si la impermeabilización tiene una resistencia pequeña al punzonamiento estático se debe colocar una capa separadora antipunzonante entre esta y la capa de protección. Marcar en el apartado de Capas Separadoras.
(05) Solo puede emplearse en cubiertas con pendiente < 5%
(06) Es obligatorio colocar una capa separadora antipunzonante entre la capa de protección y la capa de impermeabilización. En el caso en que la capa de protección sea grava, la capa separadora será, además, filtrante para impedir el paso de áridos finos.
(07) Es obligatorio colocar una capa separadora antipunzonante entre la capa de protección y el aislante térmico. En el caso en que la capa de protección sea grava, la capa separadora será, además, filtrante para impedir el paso de áridos finos.
(08) Inmediatamente por encima de la capa separadora se dispondrá una capa drenante y sobre esta una capa filtrante.

HS2 Recogida y evacuación de residuos

a los edificios de viviendas de nueva construcción, tengan o

Almacén de contenedores de edificio y espacio de reserva se dispondrá

☐	Para recogida de residuos puerta a puerta	almacén de contenedores
☐	Para recogida centralizada con contenedores de calle de superficie (ver cálculo y características DB-HS 2.2)	espacio de reserva para almacén de contenedores
☐	Almacén de contenedor o reserva de espacio fuera del edificio	distancia max. acceso < 25m

Almacén de contenedores No procede

COAR Colegio Oficial de Arquitectos de La Rioja VISADO 26/11/24
Expediente: 24-006-10-549
Documento: 24-000374-022-08511
Página: {5 / 26}
Arquitecto/s: 829196 MARIA DE CASTRO GARCIA:

Superficie útil del almacén [S]: min 3,00 m²

$$S = 0{,}8 \cdot P \cdot \sum (T_f \cdot G_f \cdot C_f \cdot M_f)$$

nº estimado de ocupantes = Σdormit sencil + Σ 2xdormit dobles	período de recogida [días]	Volumen generado por persona y día [dm3/(pers.•día]	factor de contenedor [m²/l]		factor de mayoración
[P]	[T_f]	[G_f]	capacidad del contenedor en [l]	[C_f]	[M_f]

	7	papel/cartón	1,55	120	0,0050	papel/cartón	1
	2	envases ligeros	8,40	240	0,0042	envases ligeros	1
	1	materia orgánica	1,50	330	0,0036	materia orgánica	1
	7	vidrio	0,48	600	0,0033	vidrio	1
	7	varios	1,50	800	0,0030	varios	4
				1100	0,0027		**S =** -

Características del almacén de contenedores:

temperatura interior	T ≤ 30º
revestimiento de paredes y suelo	impermeable, fácil de limpiar
encuentros entre paredes y suelo	redondeados

debe contar con:

toma de agua	con válvula de cierre
sumidero sifónico en el suelo	antimúridos
iluminación artificial	min. 100 lux (a 1m del suelo)
base de enchufe fija	16A 2p+T (UNE 20.315:1994)

Espacio de reserva para recogida centralizada con contenedores de calle

$$S_R = P \bullet \sum Ff$$

SR ≥min 3,5 m2

P = nº estimado de ocupantes = Σdormit sencill + Σ 2xdormit dobles	Ff = factor de fracción [m²/persona]	
	fracción	Ff
	envases ligeros	0,060
	materia orgánica	0,005
	papel/cartón	0,039
	vidrio	0,012
	varios	0,038
		Ff =

Espacio de almacenamiento inmediato en las viviendas

Cada vivienda dispondrá de espacio para almacenar cada una de las cinco fracciones de lo residuos ordinarios generados en ella
Las viviendas aisladas o pareadas podrán usar el almacén de contenedores del edificio para papel, cartón y vidrio como espacio de almacenamiento inmediato.

Capacidad de almacenamiento de cada fracción: [C]

$$C = CA \cdot P_v$$

[Pv] = nº estimado de ocupantes = Σdormit	[CA] = coeficiente de almacenamiento [dm³/persona]	C ≥ 30 x 30	C ≥ 45 dm³

COAR Colegio Oficial de Arquitectos de La Rioja VISADO 26/11/24
Expediente: 24-000919-540
Documento: 24-0003741-022-08511
Página: (6 / 26)
Arquitecto/s: 829196 MARIA DE CASTRO GARCIA:

sencill + Σ 2xdormit dobles	fracción	CA	CA	s/CTE
	envases ligeros	7,80		
	materia orgánica	3,00		
	papel/cartón	10,85		
	vidrio	3,36		
	varios	10,50		

Características del espacio de almacenamiento inmediato:

los espacios destinados a materia orgánica y envases ligeros	en cocina o zona aneja similar
punto más alto del espacio	1,20 m sobre el suelo
acabado de la superficie hasta 30 cm del espacio de almacenamiento	impermeable y fácilmente lavable

HS3 Calidad del aire interior

HS3.Calidad del aire interior

Ámbito de aplicación: esta sección se aplica, en los edificios de viviendas, al interior de las mismas, los almacenes de residuos, los trasteros, los aparcamientos y garajes. Se considera que forman parte de los

Caudal de ventilación (Caracterización y cuantificación de las exigencias)

Tabla 2.1.

	nº ocupantes por depend. (1)	Caudal de ventilación mínimo exigido q_v [l/s] (2)	total caudal de ventilación mínimo exigido q_v [l/s] (3) = (1) x (2)
dormitorio individual	1	5 por ocupante	5
dormitorio doble	2	5 por ocupante	10
comedor y sala de estar	Σ ocupantes de todos los dormitorios	3 por ocupante	12
aseos y cuartos de baño	2 baños	15 por local	30

	superficie útil de la dependencia		
cocinas	8 m2	2 por m² útil(1) 50 por *local* (2)	16
trasteros y sus zonas comunes	-	0,7 por m² útil	-
aparcamientos y garajes	1	120 por plaza	120
almacenes de residuos	-	10 por m² útil	-

(1) En las cocinas con sistema de cocción por combustión o dotadas de calderas no estancas caudal se incrementará en 8 l/s

(2) Este es el caudal correspondiente a la ventilación adicional específica de la cocina (véase párrafo 3 del apartado 3.1.1).

Diseño

Vivienda s

Sistema de ventilación de la vivienda: ☐ híbrida ☒ mecánica

circulación del aire en los locales: de seco a húmedo

a	b

COAR Colegio Oficial de Arquitectos de La Rioja VISADO 26/11/24

Expediente: 24-00819-540
Documento: 24-0003741-022-08511
Página: (7 / 26)
Arquitecto/s: 829196 MARIA DE CASTRO GARCIA

	dormitorio /comedor / sala de estar		cocina	baño/ aseo
	aberturas de admisión (AA)		**aberturas de extracción (AE)**	
☒	carpintería ext. clase 2-4 (UNE EN 12207:2000)	AA = aberturas dotadas de aireadores o aperturas fijas	dispondrá de sistema complementario de ventilación natural > ventana/puerta ext. practicable	
☐	carpintería ext. clase 0-1 (UNE EN 12207:2000)	AA = juntas de apertura	sistema adicional de ventilación con extracción mecánica (1) (ver DB HS3 apartado 3.1.1).	
☒	para ventilación híbrida	AA comunican directamente con el exterior	local compartimentado > AE se sitúa en el inodoro	
	dispondrá de sistema complementario de ventilación natural > ventana/puerta ext. practicable		AE: conectadas a conductos de extracción	
	particiones entre locales (a) y (b)	locales con varios usos	distancia a techo > 100 mm	
	aberturas de paso	**zonas con aberturas de admisión y extracción**	distancia a rincón o equina vertical > 100 mm	
	cuando local compartimentado > se sitúa en el local menos contaminado		conducto de extracción no se comparte con locales de otros usos, salvo trasteros	

COAR Colegio Oficial de Arquitectos de La Rioja VISADO 26/11/24

Expediente: 24-00619-540
Documento: 24-0003741-022-08511
Página: {8 / 26}
Arquitecto/s: 829196 MARIA DE CASTRO GARCIA

HS3.Calidad del aire interior
Diseño

Diseño

Viviendas

Sistema de ventilación de la vivienda: ☒ híbrida ☐ mecánica
circulación del aire en los locales: de seco a húmedo

a		b	
dormitorio /comedor / sala de estar		cocina	baño/aseo
aberturas de admisión (AA)		**aberturas de extracción (AE)**	
carpintería ext. clase 2-4 (UNE EN 12207:2000)	AA = aberturas dotadas de aireadores o aperturas fijas	dispondrá de sistema complementario de ventilación natural > ventana/puerta ext. practicable	
carpintería ext. clase 0-1 (UNE EN 12207:2000)	AA = juntas de apertura	sistema adicional de ventilación con extracción mecánica (1) (ver DB HS3 apartado 3.1.1).	
para ventilación híbrida	AA comunican directamente con el exterior	local compartimentado > AE se sitúa en el inodoro	
dispondrá de sistema complementario de ventilación natural > ventana/puerta ext. practicable		AE: conectadas a conductos de extracción	
particiones entre locales (a) y (b)	locales con varios usos	distancia a techo > 100 mm	
aberturas de paso	**zonas con aberturas de admisión y extracción**	distancia a rincón o equina vertical > 100 mm	
cuando local compartimentado > se sitúa en el local menos contaminado		conducto de extracción no se comparte con locales de otros usos, salvo trasteros	

COAR Colegio Oficial de Arquitectos de La Rioja VISADO 26/11/24

Expediente: 24-00619-540
Documento: 24-0003741-022-08511
Página: (9 / 26)
Arquitecto/s: 829196 MARIA DE CASTRO GARCIA:

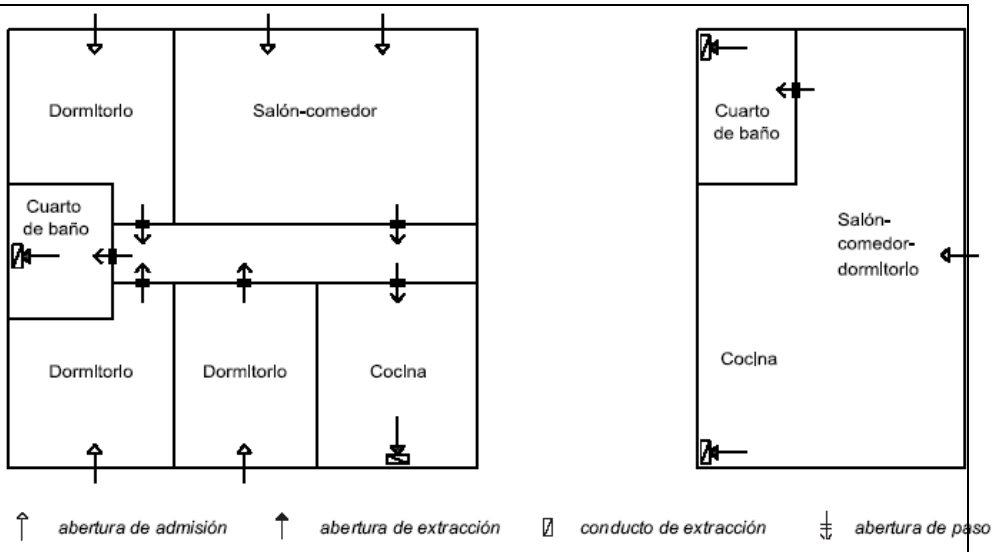

Figura 3.1 Ejemplos de ventilación en el interior de las viviendas

HS3.Calidad del aire interior
Diseño

aparcamientos y garajes de cualquier tipo de edificio:

Diseño 3 (continuación)

Sistema de ventilación: ☒ natural ☐ mecánica

☒ Ventilación natural:

deben disponerse aberturas mixtas en dos zonas opuestas de la fachada
la distancia a lo largo del recorrido mínimo libre de obstáculos entre cualquier punto del local y la abertura más próxima a él será ≤ 25 m
para garajes < 5 plazas pueden disponerse una o varias aberturas de admisión que comuniquen directamente con el exterior en la parte inferior de un cerramiento y una o varias aberturas de extracción que comuniquen directamente con el exterior en la parte superior del mismo cerramiento, separadas verticalmente como mínimo 1,5 m

☐ Ventilación mecánica:

se realizará por depresión			
será de uso exclusivo del aparcamiento			
2/3 de las aberturas de extracción tendrán una distancia del techo ≤ 0,5 m			
aberturas de ventilación	☐	una abertura de admisión y otra de extracción por cada 100 m² de superficie útil	
	☐	separación entre aberturas de extracción más próximas > 10 m	

aparcamientos compartimentados	cuando la ventilación sea conjunta deben disponerse las aberturas de admisión en los compartimentos y las de extracción en las zonas de circulación comunes de tal forma que en cada compartimento se disponga al menos una abertura de admisión.

COAR Colegio Oficial de Arquitectos de La Rioja VISADO 26/11/24
Expediente: 24-00010-540
Documento: 24-0003741-022-08511
Página: (10 / 26)
Arquitecto/s: 829196 MARIA DE CASTRO GARCIA

	nº de plazas de aparcamiento	Número min. de redes	
		NORMA	PROYECTO
Número min. de redes de conductos de extracción	P ≤ 15	1	
	15 < P ≤ 80	2	
	80 < P	1 + parte entera de P/40	

aparcamientos > 5 plazas	se dispondrá un sistema de detección de monóxido de carbono que active automáticamente los *aspiradores mecánicos*; cuando se alcance una concentración de 50 p.p.m. en aparcamientos donde se prevea que existan empleados y una concentración de 100 p.p.m. en caso contrario

Condiciones particulares de los elementos — Serán las especificadas en el DB HS3.2

- ☒ Aberturas y bocas de ventilación — DB HS3.2.1
- ☒ Conductos de admisión — DB HS3.2.2
- ☒ Conductos de extracción para ventilación híbrida — DB HS3.2.3
- ☒ Conductos de extracción para ventilación mecánica — DB HS3.2.4
- ☒ Aspiradores híbridos, aspiradores mecánicos y extractores — DB HS3.2.5
- ☒ Ventanas y puertas exteriores — DB HS3.2.6

HS3.Calidad del aire interior
Dimensionado

Dimensionado

☒ Aberturas de ventilación:

El área efectiva total de las aberturas de ventilación para cada local debe ser como mínimo:

Aberturas de ventilación	Área efectiva de las aberturas de ventilación [cm²]			
Aberturas de admisión(1)	$4 \cdot q_v$	$4 \cdot q_{va}$	120	480 cm2
Aberturas de extracción	$4 \cdot q_v$	$4 \cdot q_{ve}$	120	480 cm2
Aberturas de paso	70 cm²	$8 \cdot q_{vp}$	-	-
Aberturas mixtas (2)	$8 \cdot q_v$		-	-

(1) Cuando se trate de una abertura de admisión constituida por una apertura fija, la dimensión que se obtenga de la tabla no podrá excederse en más de un 10%.

(2) El área efectiva total de las aberturas mixtas de cada zona opuesta de fachada y de la zona equidistante debe ser como mínimo la mitad del área total exigida

q_v	caudal de ventilación mínimo exigido para un local [l/s] — (ver tabla 2.1: caudal de ventilación
q_{va}	caudal de ventilación correspondiente a la abertura de admisión calculado por un procedimiento de equilibrado de caudales de admisión y de extracción y con una hipótesis de circulación del aire según la distribución de los locales, [l/s].
q_{ve}	caudal de ventilación correspondiente a la abertura de extracción calculado por un procedimiento de equilibrado de caudales de admisión y de extracción y con una hipótesis de circulación del aire según la distribución de los locales, [l/s].
q_{vp}	caudal de ventilación correspondiente a la abertura de paso calculado por un procedimiento de equilibrado de caudales de admisión y de extracción y con una hipótesis de circulación del aire según la distribución de los locales, [l/s].

☒ Conductos de extracción:

COAR Colegio Oficial de Arquitectos de La Rioja VISADO 26/11/24
Expediente: 24-0080-540
Documento: 24-0003741-022-08511
Página: (11 / 26)
Arquitecto/s: 829196 MARIA DE CASTRO GARCIA

☒ ventilación híbrida

determinación de la zona térmica (conforme a la tabla 4.4, DB HS 3)

Provincia	Altitud [m]	
	≤800	>800
La Rioja	**Z**	Y
Sta. Cruz Tenerife	X	W

determinación de la clase de tiro

		Zona térmica			
		W	**X**	**Y**	**Z**
Nº de plantas	**1**				T-4
	2				
	3			T-3	
	4		T-2		
	5				
	6				
	7		T-1		
	≥8				

determinación de la sección del conducto de extracción

		Clase de tiro			
		T-1	**T-2**	**T-3**	**T-4**
Caudal de aire en el tramo del conducto en l/s	**$q_{vt} \leq 100$**	1 x 225	1 x 400	1 x 625	1 x 625
	$100 < q_{vt} \leq 300$	1 x 400	1 x 625	1 x 625	1 x 900
	$300 < q_{vt} \leq 500$	1 x 625	1 x 900	1 x 900	2 x 900
	$500 < q_{vt} \leq 750$	1 x 625	1 x 900	1 x 900 + 1 x 625	3 x 900
	$750 < q_{vt} \leq 1\,000$	1 x 900	1 x 900 + 1 x 625	2 x 900	3 x 900 + 1 x 625

☒ ventilación mecánica

conductos contiguos a local habitable	el nivel sonoro continuo equivalente estandarizado ponderado producido por la instalación ≤ 30 dBA	
	sección del conducto $S = 2{,}50 \cdot q_{vt}$	-
conductos en la cubierta	sección del conducto $S = 1{,}5 \cdot q_{vt}$	X

☒ Aspiradores híbridos, aspiradores mecánicos y extractores

deberán dimensionarse de acuerdo con el caudal extraído y para una depresión suficiente para contrarrestar las pérdidas de carga previstas del sistema

COAR Colegio Oficial de Arquitectos de La Rioja VISADO 26/11/24

Expediente: 24-00619-540
Documento: 24-0003741-022-08511
Página: {12 / 26}
Arquitecto/s: 829196 MARIA DE CASTRO GARCIA

HS4 Suministro de agua

1. Condiciones mínimas de suministro

1.1. Caudal mínimo para cada tipo de aparato.

Tabla 1.1 Caudal instantáneo mínimo para cada tipo de aparato

Tipo de aparato	**Caudal instantáneo mínimo de agua fría** [dm^3/s]	**Caudal instantáneo mínimo de ACS** [dm^3/s]
Lavabo	0,10	0,065
Ducha	0,20	0,10
Bañera	0,20	0,15
Bidé	0,10	0,065
Inodoro con cisterna	0,10	-
Fregadero doméstico	0,20	0,10
Lavavajillas doméstico	0,15	0,10
Lavadora doméstica	0,20	0,15

1.2. Presión mínima.

En los puntos de consumo la presión mínima ha de ser:
- 100 KPa para grifos comunes.
- 150 KPa para fluxores y calentadores.

1.3. Presión máxima.

Así mismo no se ha de sobrepasar los 500 KPa, según el C.T.E.

2. Diseño de la instalación.

2.1. Esquema general de la instalación de agua fría.

En función de los parámetros de suministro de caudal (continúo o discontinúo) y presión (suficiente o insuficiente) correspondientes al municipio, localidad o barrio, donde vaya situado el edificio se elegirá alguno de los esquemas que figuran a continuación:

☐ Edificio con un solo titular. (Coincide en parte la Instalación Interior General con la Instalación Interior Particular).
- ☐ Aljibe y grupo de presión. (Suministro público discontinúo y presión insuficiente).
- ☐ Depósito auxiliar y grupo de presión. (Sólo presión insuficiente).
- ☐ Depósito elevado. Presión suficiente y suministro público insuficiente.
- ☐ Abastecimiento directo. Suministro público y presión suficientes.

☒ Edificio con múltiples titulares.
- ☐ Aljibe y grupo de presión. Suministro público discontinúo y presión insuficiente.
- ☐ Depósito auxiliar y grupo de presión. Sólo presión insuficiente.
- ☒ Abastecimiento directo. Suministro público continúo y presión suficiente.

Edificio con múltiples titulares

COAR Colegio Oficial de Arquitectos de La Rioja VISADO 26/11/24
Expediente: 24-00619-540
Documento: 24-0003741-022-08511
Página: (13 / 26)
Arquitecto/s: 829196 MARIA DE CASTRO GARCIA:

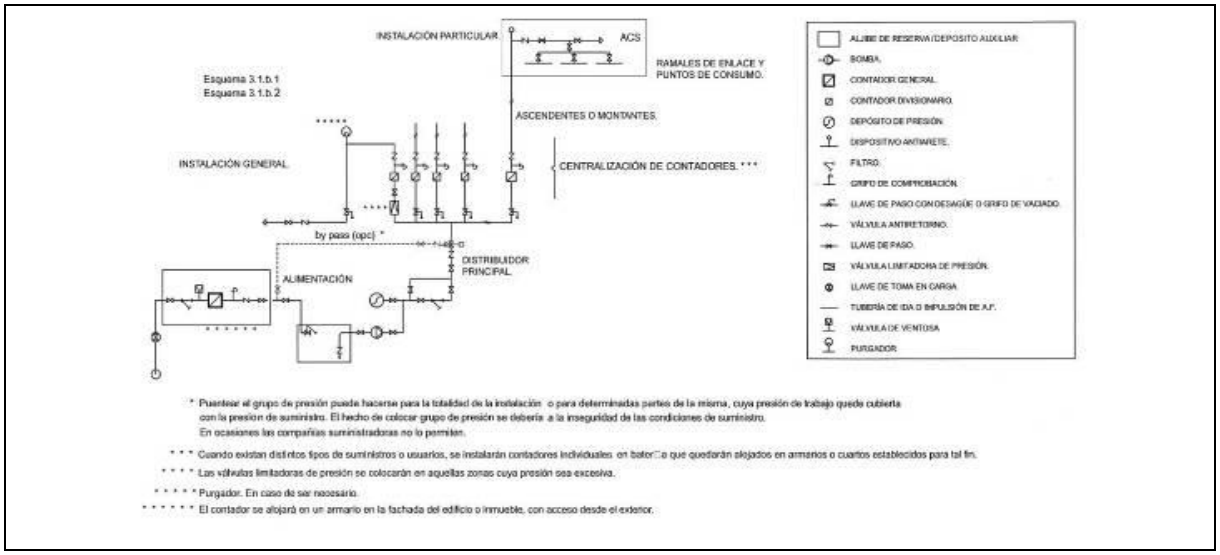

Abastecimiento directo. Suministro público continúo y presión suficiente

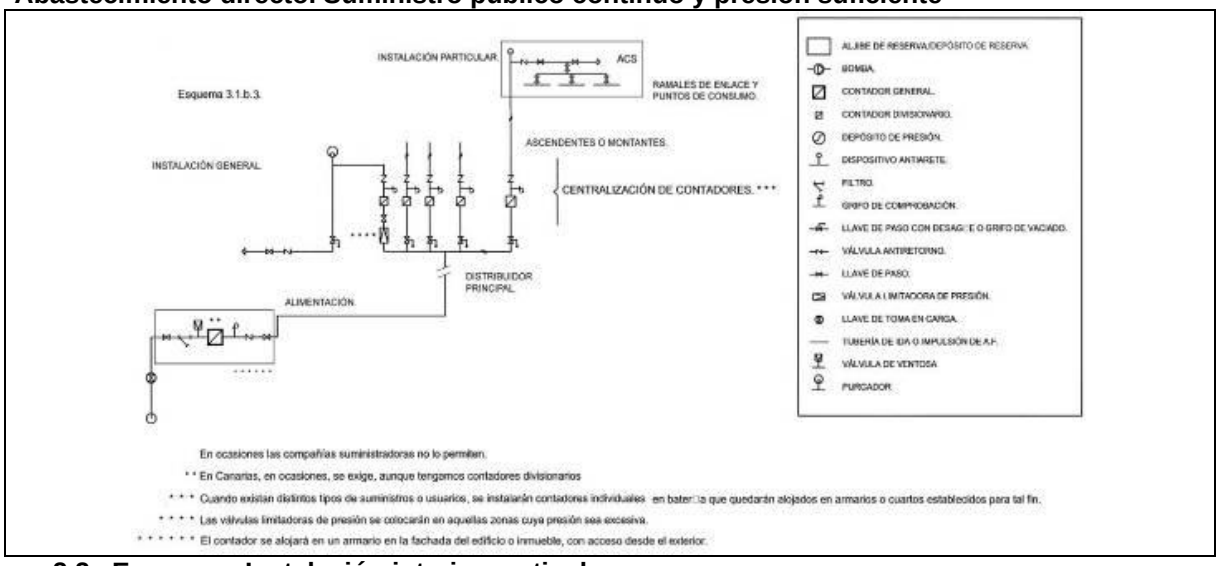

2.2. Esquema. Instalación interior particular. Edificio con múltiples titulares.

La instalación dentro de cada futura vivienda irá justificada en el necesario proyecto de ejecución de la distribución y acondicionamiento.

3. Dimensionado de las Instalaciones y materiales utilizados. (Dimensionado: CTE. DB HS 4 Suministro de Agua)

3.1. Reserva de espacio para el contador general

En los edificios dotados con contador general único se preverá un espacio para un armario o u cámara para alojar el contador general de las dimensiones indicadas en la tabla 4.1.

Tabla 4.1 Dimensiones del armario y de la cámara para el contador general

Dimensiones en mm	Diámetro nominal del contador en mm										
	Armario					Cámara					
	15	20	25	32	40	50	65	80	100	125	150
Largo	600	600	900	900	1300	2100	2100	2200	2500	3000	3000
Ancho	500	500	500	500	600	700	700	800	800	800	800
Alto	200	200	300	300	500	700	700	800	900	1000	1000

COAR Colegio Oficial de Arquitectos de La Rioja VISADO 26/11/24
Expediente: 24-006 [illegible]
Documento: 24-000374-022-06511
Página: (14 / 26)
Arquitecto/s: 829196 MARIA DE CASTRO GARCIA

3.2 Dimensionado de las redes de distribución

El cálculo se realizará con un primer dimensionado seleccionando el tramo más desfavorable de la misma y obteniéndose unos diámetros previos que posteriormente habrá que comprobar en función de la pérdida de carga que se obtenga con los mismos.
Este dimensionado se hará siempre teniendo en cuenta las peculiaridades de cada instalación y los diámetros obtenidos serán los mínimos que hagan compatibles el buen funcionamiento y la economía de la misma.

3.2.1. Dimensionado de los tramos

El dimensionado de la red se hará a partir del dimensionado de cada tramo, y para ello se partirá del circuito considerado como más desfavorable que será aquel que cuente con la mayor pérdida de presión debida tanto al rozamiento como a su altura geométrica.

El dimensionado de los tramos se hará de acuerdo al procedimiento siguiente:

a) el caudal máximo de cada tramo será igual a la suma de los caudales de los puntos de consumo alimentados por el mismo de acuerdo con la tabla 2.1.
b) establecimiento de los coeficientes de simultaneidad de cada tramo de acuerdo con un criterio adecuado.
c) determinación del caudal de cálculo en cada tramo como producto del caudal máximo por el coeficiente de simultaneidad correspondiente.

Cuadro de caudales

Tramo	Q_i caudal instalado (l/seg)	n= nº grifos	$K = \frac{1}{\sqrt{n-1}}$	Q_c caudal de cálculo (l/seg)
A-1	**Valor**	**V**	**V**	**V**

d) elección de una velocidad de cálculo comprendida dentro de los intervalos siguientes:

   i) tuberías metálicas: entre 0,50 y 2,00 m/s
   ii) tuberías termoplásticas y multicapas: entre 0,50 y 3,50 m/s

e) Obtención del diámetro correspondiente a cada tramo en función del caudal y de la velocidad.

3.2.2. Comprobación de la presión

1 Se comprobará que la presión disponible en el punto de consumo más desfavorable supera con los valores mínimos indicados en el apartado 2.1.3 y que en todos los puntos de consumo no se supera el valor máximo indicado en el mismo apartado, de acuerdo con lo siguiente:

a) determinar la pérdida de presión del circuito sumando las pérdidas de presión total cada tramo. Las pérdidas de carga localizadas podrán estimarse en un 20% al 30% la producida sobre la longitud real del tramo o evaluarse a partir de los elementos de instalación.

Cuadros operativos (monograma flamant_cobre).

Tramo	Qp (l/seg)	l_l (l/seg)	V (m/seg)	Ø (m.m)	J (m.c.a./ml)	l_2 (m)	L (l_1 +l_2)	J x L (m.c.a.)	Presión disponible para depósitos elevados.

COAR Colegio Oficial de Arquitectos de La Rioja VISADO 26/11/24
Expediente: 24-00619-540
Documento: 24-000374-022-08511
Página: (15 / 26)
Arquitecto/s: 829196 MARIA DE CASTRO GARCIA

			Máx	Real						$Z_0 - J \times L = p_1$ (m.c.a.)
A-1	**Valor**	**v**	**v**	**v**	**v**	**v**	**v**	**v**	**v**	**v**

Cuadro operativo (monograma flamant _ hierro).

Tramo	Qp (l/seg)	l_l (l/seg)	V (m/seg)		(“)	J (m.c.a./ml)	l_2 (m)	L ($l_1 + l_2$)	J x L (m.c.a.)	Presión disponible para redes con presión inicial.
			Máx	Real						p_0 ($Z_0 - J \times L$) = p_1 (m.c.a.)
A-1	**Valor**	**v**	**v**	**v**	**v**	**v**	**v**	**v**	**v**	**v**

Cuadros operativos (ábaco polibutileno).

Tramo	Qp (l/seg)	l (l/seg)	V (m/seg)		Ext (mm)	J (m.c.a./ml)	R (J x l) m.ca	ζ	V2	V ²/2g	$\Delta_R = \zeta \times \frac{v^2}{2g}$ (m.c.a.)	Pérdida de carga total
			Máx	Real								R + Λ_R (m.c.a.)
A-1	**Valor**	**v**	**v**	**v**	**v**	**v**	**v**	**v**	**v**	**v**	**v**	**v**

b) comprobar la suficiencia de la presión disponible: una vez obtenidos los valores de las pérdidas de presión del circuito, se verifica si son sensiblemente iguales a la presión disponible que queda después de descontar a la presión total, la altura geométrica y la residual del punto de consumo más desfavorable. En el caso de que la presión disponible en el punto de consumo fuera inferior a la presión mínima exigida sería necesaria la instalación de un grupo de presión.

3.3. Dimensionado de las derivaciones a cuartos húmedos y ramales de enlace

1. Los ramales de enlace a los aparatos domésticos se dimensionarán conforme a lo que se establece en las tabla 4.2. En el resto, se tomarán en cuenta los criterios de suministro dados por las características de cada aparato y se dimensionará en consecuencia.

Tabla 3.2 Diámetros mínimos de derivaciones a los aparatos

Aparato o punto de consumo	Diámetro nominal del ramal de enlace			
	Tubo de acero (“)		Tubo de cobre o plástico (mm.)	
	NORMA	PROYECTO	NORMA	PROYECTO
☐ Lavamanos	½	-	**12**	-
☒ Lavabo, bidé	½	-	**12**	20
☒ Ducha	½	-	**12**	20
☐ Bañera <1,40 m	¾	-	**20**	20

COAR Colegio Oficial de Arquitectos de La Rioja VISADO 26/11/24
Expediente: 24-00619-540
Documento: 24-00074-1022-08511
Página: (16 / 26)
Arquitecto/s: 829196 MARIA DE CASTRO GARCIA

☒	Bañera >1,40 m	¾	-	**20**	-
☒	Inodoro con cisterna	½	-	**12**	20
☐	Inodoro con fluxor	**1- 1 ½**	-	**25-40**	-
☐	Urinario con grifo temporizado	½	-	**12**	-
☐	Urinario con cisterna	½	-	**12**	-
☒	Fregadero doméstico	½	-	**12**	20
☐	Fregadero industrial	¾	-	**20**	-
☒	Lavavajillas doméstico	**½ (rosca a ¾)**	-	**12**	20
☐	Lavavajillas industrial	¾	-	**20**	-
☒	Lavadora doméstica	¾	-	**20**	20
☐	Lavadora industrial	1	-	**25**	-
☐	Vertedero	¾	-	**20**	-

2 Los diámetros de los diferentes tramos de la red de suministro se dimensionarán conforme al procedimiento establecido en el apartado 4.2, adoptándose como mínimo los valores de la tabla 4.3:

Tabla 3.3 Diámetros mínimos de alimentación

Tramo considerado		**Diámetro nominal del tubo de alimentación**			
		Acero (“)		Cobre o plástico (mm)	
		NORMA	PROYECTO	NORMA	PROYECTO
☒ Alimentación a cuarto húmedo privado: baño, aseo, cocina.		¾	-	**20**	20
☒ Alimentación a derivación particular: vivienda, apartamento, local comercial		¾	-	**20**	20
☐ Columna (montante o descendente)		¾	-	**20**	20
☐ Distribuidor principal		**1**	-	**25**	25
Alimentación equipos de climatización	☐ < 50 kW	½	-	**12**	-
	☐ 50 - 250 kW	¾	-	**20**	-
	☐ 250 - 500 kW	**1**	-	**25**	-
	☐ > 500 kW	**1 ¼**	-	**32**	-

3.4 Dimensionado de las redes de ACS

3.4.1 Dimensionado de las redes de impulsión de ACS

Para las redes de impulsión o ida de ACS se seguirá el mismo método de cálculo o para redes de agua fría.

3.4.2 Dimensionado de las redes de retorno de ACS

1 Para determinar el caudal que circulará por el circuito de retorno, se estimará o en el grifo más alejado, la pérdida de temperatura sea como máximo de 3 ºC desde la salida del acumulador o intercambiador en su caso.

2 En cualquier caso no se recircularán menos de 250 l/h en cada columna, si la instalación responde a este esquema, para poder efectuar un adecuado equilibrado hidráulico.

3 El caudal de retorno se podrá estimar según reglas empíricas de la siguiente forma:

COAR Colegio Oficial de Arquitectos de La Rioja VISADO 26/11/24
Expediente: 24-000319-540
Documento: 24-0003741-022-08511
Página: (17 / 26)
Arquitecto/s: 829196 MARIA DE CASTRO GARCIA

a) considerar que se recircula el 10% del agua de alimentación, como mínimo. De cualquier forma se considera que el diámetro interior mínimo de la tubería de retorno es de 16 mm.
b) los diámetros en función del caudal recirculado se indican en la tabla 4.4.

Tabla 3.4 Relación entre diámetro de tubería y caudal recirculado de ACS

Diámetro de la tubería (pulgadas)	Caudal recirculado (l/h)
½	140
¾	300
1	600
1 ¼	1.100
1 ½	1.800
2	3.300

3.4.3 Cálculo del aislamiento térmico

El espesor del aislamiento de las conducciones, tanto en la ida como en el retorno, se dimensionará de acuerdo a lo indicado en el Reglamento de Instalaciones Térmicas en los Edificios RITE y sus Instrucciones Técnicas complementarias ITE.

3.4.4 Cálculo de dilatadores

En los materiales metálicos se considera válido lo especificado en la norma UNE 100 156:1989 y para los materiales termoplásticos lo indicado en la norma UNE ENV 12 108:2002.

En todo tramo recto sin conexiones intermedias con una longitud superior a 25 m se deben adoptar las medidas oportunas para evitar posibles tensiones excesivas de la tubería, motivadas por las contracciones y dilataciones producidas por las variaciones de temperatura. El mejor punto para colocarlos se encuentra equidistante de las derivaciones más próximas en los montantes.

3.5 Dimensionado de los equipos, elementos y dispositivos de la instalación

3.5.1 Dimensionado de los contadores

El calibre nominal de los distintos tipos de contadores se adecuará, tanto en agua fría como caliente, a los caudales nominales y máximos de la instalación.

3.5.2 Cálculo del grupo de presión

a) Cálculo del depósito auxiliar de alimentación

El volumen del depósito se calculará en función del tiempo previsto de utilización, aplicando la siguiente expresión: $V = Q \cdot t \cdot 60$ (4.1)

Siendo:
V es el volumen del depósito [l];
Q es el caudal máximo simultáneo [dm^3/s];
t es el tiempo estimado (de 15 a 20) [min].

La estimación de la capacidad de agua se podrá realizar con los criterios de norma UNE 100 030:1994.
En el caso de utilizar aljibe, su volumen deberá ser suficiente para contener 3 días de reserva a razón de 200l/p.día.

b) Cálculo de las bombas

1 El cálculo de las bombas se hará en función del caudal y de las presiones de arranque y parada de la/s bomba/s (mínima y máxima respectivamente), siempre que no se instalen bombas de caudal variable. En este segundo caso

COAR Colegio Oficial de Arquitectos de La Rioja VISADO 26/11/24
Expediente: 24-001960-00
Documento: 24-000374-022-08511
Página: (18 / 26)
Arquitecto/s: 829196 MARIA DE CASTRO GARCIA

la presión será función del caudal solicitado en cada momento y siempre constante.

2 El número de bombas a instalar en el caso de un grupo de tipo convencional, excluyendo las de reserva, se determinará en función del caudal total del grupo. Se dispondrán dos bombas para caudales de hasta 10 dm^3/s, tres para caudales de hasta 30 dm^3/s y 4 para más de 30 dm^3/s.

3 El caudal de las bombas será el máximo simultáneo de la instalación o caudal punta y vendrá fijado por el uso y necesidades de la instalación.

4 La presión mínima o de arranque (Pb) será el resultado de sumar la altura geométrica de aspiración (Ha), la altura geométrica (Hg), la pérdida de carga del circuito (Pc) y la presión residual en el grifo, llave o fluxor (Pr).

c) Cálculo del depósito de presión:

1 Para la presión máxima se adoptará un valor que limite el número de arranques y paradas del grupo de forma que se prolongue lo más posible la vida útil del mismo. Este valor estará comprendido entre 2 y 3 bar por encima del valor de la presión mínima.

2 El cálculo de su volumen se hará con la fórmula siguiente.

$$Vn = Pb \times Va / Pa \quad (4.2)$$

Siendo:
Vn es el volumen útil del depósito de membrana;
Pb es la presión absoluta mínima;
Va es el volumen mínimo de agua;
Pa es la presión absoluta máxima.

d) Cálculo del *diámetro nominal* del reductor de presión:

1 El *diámetro nominal* se establecerá aplicando los valores especificados en la tabla 4.5 en función del caudal máximo simultáneo:

Tabla 3.5 Valores del *diámetro nominal* en función del caudal máximo simultáneo

Diámetro nominal del reductor de presión	Caudal máximo simultáneo	
	dm^3/s	m^3/h
15	0,5	1,8
20	0,8	2,9
25	1,3	4,7
32	2,0	7,2
40	2,3	8,3
50	3,6	13,0
65	6,5	23,0
80	9,0	32,0
100	12,5	45,0
125	17,5	63,0
150	25,0	90,0
200	40,0	144,0
250	75,0	270,0

2 Nunca se calcularán en función del *diámetro nominal* de las tuberías.

COAR Colegio Oficial de Arquitectos de La Rioja VISADO 26/11/24
Expediente: 24-00619-540
Documento: 24-0003741-022-08511
Página: (19 / 26)
Arquitecto/s: 829196 MARIA DE CASTRO GARCIA

3.5.4 Dimensionado de los sistemas y equipos de tratamiento de agua

3.5.4.1 Determinación del tamaño de los aparatos dosificadores

1 El tamaño apropiado del aparato se tomará en función del caudal punta en la instalación, así como del consumo mensual medio de agua previsto, o en su defecto se tomará como base un consumo de agua previsible de 60 m^3 en 6 meses, si se ha de tratar tanto el agua fría como el ACS, y de 30 m^3 en 6 meses si sólo ha de ser tratada el agua destinada a la elaboración de ACS.

2 El límite de trabajo superior del aparato dosificador, en m^3/h, debe corresponder como mínimo al caudal máximo simultáneo o caudal punta de la instalación.

3 El volumen de dosificación por carga, en m^3, no debe sobrepasar el consumo de agua previsto en 6 meses.

3.5.4.2 Determinación del tamaño de los equipos de descalcificación

Se tomará como caudal mínimo 80 litros por persona y día.

HS5 Evacuación de aguas residuales

1. Descripción General:

1.1. Objeto:

Aspectos de la obra que tengan que ver con las instalaciones específicas. En general el objeto de estas instalaciones es la evacuación de aguas pluviales y fecales. Sin embargo en algunos casos atienden a otro tipo de aguas como las correspondientes a drenajes, aguas correspondientes a niveles freáticos altos o evacuación de laboratorios, industrial, etc… que requieren estudios específicos.

1.2. Características del Alcantarillado de Acometida:

- ☒ Público.
- ☐ Privado. (en caso de urbanización en el interior de la parcela).
- ☐ Unitario / Mixto[1].
- ☐ Separativo[2].

1.3. Cotas y Capacidad de la Red:

- ☒ Cota alcantarillado > Cota de evacuación
- ☐ Cota alcantarillado < Cota de evacuación (Implica definir estación de bombeo)

Diámetro de la/las Tubería/s de Alcantarillado	Valor mm
Pendiente %	Valor %
Capacidad en l/s	Valor l/s

2. Descripción del sistema de evacuación y sus partes.

1.4. Características de la Red de Evacuación del Edificio:

- ☐ Separativa total.
- ☒ Separativa hasta salida edificio.
- ☐ Red enterrada.
- ☒ Red colgada.
- ☐ Otros aspectos de interés:

1.5. Partes **Desagües y derivaciones**

COAR Colegio Oficial de Arquitectos de La Rioja VISADO 26/11/24
Expediente: 24-00619-540
Documento: 24-0003741-022-08511
Página: (20 / 26)
Arquitecto/s: 829196 MARIA DE CASTRO GARCIA:

específicas de la red de evacuación: (Descripción de cada parte fundamental)	Material:	Plásticos (PVC)
	Sifón individual:	
	Bote sifónico:	
	Bajantes	Indicar material y situación exterior por patios o interiores en patinillos registrables /no registrables de instalaciones
	Material:	Plásticos
	Situación:	
	Colectores	Características incluyendo acometida a la red de alcantarillado
	Materiales:	Plásticos
	Situación:	

Tabla 1: Características de los materiales

De acuerdo a las normas de referencia mirar las que se correspondan con el material :

- **Fundición Dúctil:**
  - UNE EN 545:2002 "Tubos, racores y accesorios de fundición dúctil y sus uniones para canalizaciones de agua. Requisitos y métodos de ensayo".
  - UNE EN 598:1996 "Tubos, accesorios y piezas especiales de fundición dúctil y sus uniones para el saneamiento. Prescripciones y métodos de ensayo".
  - UNE EN 877:2000 "Tubos y accesorios de fundición, sus uniones y piezas especiales destinados a la evacuación de aguas de los edificios. Requisitos, métodos de ensayo y aseguramiento de la calidad".
- **Plásticos :**
  - UNE EN 1 329-1:1999 "Sistemas de canalización en materiales plásticos para evacuación de aguas residuales (baja y alta temperatura) en el interior de la estructura de los edificios. Poli (cloruro de vinilo) no plastificado (PVC-U). Parte 1: Especificaciones para tubos, accesorios y el sistema".
  - UNE EN 1 401-1:1998 "Sistemas de canalización en materiales plásticos para saneamiento enterrado sin presión. Poli (cloruro de vinilo) no plastificado (PVC-U). Parte 1: Especificaciones para tubos, accesorios y el sistema".
  - UNE EN 1 453-1:2000 "Sistemas de canalización en materiales plásticos con tubos de pared estructurada para evacuación de aguas residuales (baja y alta temperatura) en el interior de la estructura de los edificios. Poli (cloruro de vinilo) no plastificado (PVCU). Parte 1: Especificaciones para los tubos y el sistema".
  - UNE EN 1455-1:2000 "Sistemas de canalización en materiales plásticos para la evacuación de aguas residuales (baja y alta temperatura) en el interior de la estructura de los edificios. Acrilonitrilo-butadieno-estireno (ABS). Parte 1: Especificaciones para tubos, accesorios y el sistema".
  - UNE EN 1 519-1:2000 "Sistemas de canalización en materiales plásticos para evacuación de aguas residuales (baja y alta temperatura) en el interior de la estructura de los edificios. Polietileno (PE). Parte 1: Especificaciones para tubos, accesorios y el sistema".
  - UNE EN 1 565-1:1999 "Sistemas de canalización en materiales plásticos para evacuación de aguas residuales (baja y alta temperatura) en el interior de la estructura de los edificios. Mezclas de copolímeros de estireno (SAN + PVC). Parte 1: Especificaciones para tubos, accesorios y el sistema".

COAR Colegio Oficial de Arquitectos de La Rioja VISADO 26/11/24
Expediente: 24-00619-540
Documento: 24-0003741-022-08511
Página: (21 / 26)
Arquitecto/s: 829196 MARIA DE CASTRO GARCIA

- UNE EN 1 566-1:1999 "Sistemas de canalización en materiales plásticos para evacuación de aguas residuales (baja y alta temperatura) en el interior de la estructura de los edificios. Poli (cloruro de vinilo) clorado (PVC-C). Parte 1: Especificaciones para tubos, accesorios y el sistema".
- UNE EN 1 852-1:1998 "Sistemas de canalización en materiales plásticos para saneamiento enterrado sin presión. Polipropileno (PP). Parte 1: Especificaciones para tubos, accesorios y el sistema".
- UNE 53 323:2001 EX "Sistemas de canalización enterrados de materiales plásticos para aplicaciones con y sin presión. Plásticos termoestables reforzados con fibra de vidrio (PRFV) basados en resinas de poliéster insaturado (UP) ".

2.1. Características Generales:

Registros: Accesibilidad para reparación y limpieza

☐	en cubiertas:	Acceso a parte baja conexión por falso techo.	El registro se realiza: Por la parte alta.
☒	en bajantes:	Es recomendable situar en patios o patinillos registrables.	El registro se realiza: por patios
		En lugares entre cuartos húmedos. Con registro.	Por parte alta en ventilación primaria, en la cubierta.
			En Bajante. Accesible a piezas desmontables situadas por encima de acometidas. Baño, etc
			En cambios de dirección. A pie de bajante.
☐	en colectores colgados:	Dejar vistos en zonas comunes secundarias del edificio.	Conectar con el alcantarillado por gravedad. Con los márgenes de seguridad.
			Registros en cada encuentro y cada 15 m.

COAR Colegio Oficial de Arquitectos de La Rioja VISADO 26/11/24
Expediente: 24-00619-540
Documento: 24-0003741-022-08511
Página: (22 / 26)
Arquitecto/s: 829196 MARIA DE CASTRO GARCIA:

		En cambios de dirección se ejecutará con codos de 45º.

☐	en colectores enterrados:	En edificios de pequeño-medio tamaño.	Los registros:
		Viviendas aisladas: Se enterrará a nivel perimetral.	En zonas exteriores con arquetas con tapas practicables.
		Viviendas entre medianeras: Se intentará situar en zonas comunes	En zonas habitables con arquetas ciegas.

☒	en el interior de cuartos húmedos:	Accesibilidad. Por falso techo.	Registro: falso techo
		Cierre hidráulicos por el interior del local	Sifones: Por parte inferior.
			Botes sifónicos: Por parte superior.

Ventilación

☐	Primaria	Siempre para proteger cierre hidráulico
☒	Secundaria	Conexión con Bajante. En edificios de 6 ó más plantas. Si el cálculo de las bajantes está sobredimensionado, a partir de 10 plantas.
☐	Terciaria	Conexión entre el aparato y ventilación secundaria o al exterior

En general:	Siempre en ramales superior a 5 m. Edificios alturas superiores a 14 plantas.
Es recomendable:	Ramales desagües de inodoros si la distancia a bajante es mayor de 1 m.. Bote sifónico. Distancia a desagüe 2,0 m. Ramales resto de aparatos baño con sifón individual (excepto bañeras), si desagües son superiores a 4 m.

☐	**Sistema elevación:**	Justificar su necesidad. Si es así, definir tamaño de la bomba y dimensionado del pozo

.....

COAR Colegio Oficial de Arquitectos de La Rioja VISADO 26/11/24

3. Dimensionado

3.1. Desagües y derivaciones

3.1.1 Red de pequeña evacuación de aguas residuales

A. Derivaciones individuales

1 La adjudicación de UDs a cada tipo de aparato y los diámetros mínimos de sifones y derivaciones individuales se establecen en la tabla 3.1 en función del uso privado o público.

2 Para los desagües de tipo continuo o semicontinuo, tales como los de los equipos de climatización, bandejas de condensación, etc., se tomará 1 UD para 0,03 dm^3/s estimados de caudal.

Expediente: 24-006619-540
Documento: 24-0003741-022-08511
Página: (23 / 26)
Arquitecto/s: 829196 MARIA DE CASTRO GARCIA:

3

Tabla 3.1 UDs correspondientes a los distintos aparatos sanitarios

Tipo de aparato sanitario		Unidades de desagüe UD		Diámetro mínimo sifón y derivación individual [mm]	
		Uso privado	Uso público	Uso privado	Uso público
	Lavabo	1	2	32	40
	Bidé	2	3	32	40
	Ducha	2	3	40	50
	Bañera (con o sin ducha)	3	4	40	50
Inodoros	Con cisterna	4	5	100	100
	Con fluxómetro	8	10	100	100
Urinario	Pedestal	-	4	-	50
	Suspendido	-	2	-	40
	En batería	-	3.5	-	-
Fregadero	De cocina	3	6	40	50
	De laboratorio, restaurante, etc.	-	2	-	40
	Lavadero	3	-	40	-
	Vertedero	-	8	-	100
	Fuente para beber	-	0.5	-	25
	Sumidero sifónico	1	3	40	50
	Lavavajillas	3	6	40	50
	Lavadora	3	6	40	50
Cuarto de baño (lavabo, inodoro, bañera y bidé)	Inodoro con cisterna	7	-	100	-
	Inodoro con fluxómetro	8	-	100	-
Cuarto de aseo (lavabo, inodoro y ducha)	Inodoro con cisterna	6	-	100	-
	Inodoro con fluxómetro	8	-	100	-

4 Los diámetros indicados en la tabla se considerarán válidos para ramales individuales con una longitud aproximada de 1,5 m. Si se supera esta longitud, se procederá a un cálculo pormenorizado del ramal, en función de la misma, su pendiente y caudal a evacuar.

5 El diámetro de las conducciones se elegirá de forma que nunca sea inferior al diámetro de los tramos situados aguas arriba.

6 Para el cálculo de las UDs de aparatos sanitarios o equipos que no estén incluidos en la tabla anterior, podrán utilizarse los valores que se indican en la tabla 3.2 en función del diámetro del tubo de desagüe:

Tabla 3.2 UDs de otros aparatos sanitarios y equipos

Diámetro del desagüe, mm	Número de UDs
32	1
40	2
50	3
60	4
80	5
100	6

B. Botes sifónicos o sifones individuales

1. Los sifones individuales tendrán el mismo diámetro que la válvula de desagüe conectada.

COAR Colegio Oficial de Arquitectos de La Rioja VISADO 26/11/24
Expediente: 24-00619-540
Documento: 24-0003741-022-08511
Página: (24 / 26)
Arquitecto/s: 829196 MARIA DE CASTRO GARCIA

2. Los botes sifónicos se elegirán en función del número y tamaño de las entradas y con la altura mínima recomendada para evitar que la descarga de un aparato sanitario alto salga por otro de menor altura.

C. Ramales colectores
Se utilizará la tabla 3.3 para el dimensionado de ramales colectores entre aparatos sanitarios y la bajante según el número máximo de unidades de desagüe y la pendiente del ramal colector.

Tabla 3.3 UDs en los ramales colectores entre aparatos sanitarios y bajante

Diámetro mm	Máximo número de UDs		
	Pendiente		
	1 %	2 %	4 %
32	-	1	1
40	-	2	3
50	-	6	8
63	-	11	14
75	-	21	28
90	47	60	75
110	123	151	181
125	180	234	280
160	438	582	800
200	870	1.150	1.680

3.1.2 Sifón individual.

3.2. Bajantes

3.2.1. Bajantes de aguas residuales

1. El dimensionado de las bajantes se realizará de forma tal que no se rebase el límite de ± 250 Pa de variación de presión y para un caudal tal que la superficie ocupada por el agua no sea nunca superior a 1/3 de la sección transversal de la tubería.
2. El dimensionado de las bajantes se hará de acuerdo con la tabla 3.4 en que se hace corresponder el número de plantas del edificio con el número máximo de UDs y el diámetro que le correspondería a la bajante, conociendo que el diámetro de la misma será único en toda su altura y considerando también el máximo caudal que puede descargar en la bajante desde cada ramal sin contrapresiones en éste.

Tabla 3.4 Diámetro de las bajantes según el número de alturas del edificio y el número de UDs

Diámetro, mm	Máximo número de UDs, para una altura de bajante de:		Máximo número de UDs, en cada ramal para una altura de bajante de:	
	Hasta 3 plantas	Más de 3 plantas	Hasta 3 plantas	Más de 3 plantas
50	10	25	6	6
63	19	38	11	9
75	27	53	21	13
90	135	280	70	53
110	360	740	181	134
125	540	1.100	280	200
160	1.208	2.240	1.120	400
200	2.200	3.600	1.680	600
250	3.800	5.600	2.500	1.000
315	6.000	9.240	4.320	1.650

COAR Colegio Oficial de Arquitectos de La Rioja VISADO 26/11/24
Expediente: 24-00619-540
Documento: 24-0003741-022-08511
Página: (25 / 26)
Arquitecto/s: 829196 MARIA DE CASTRO GARCIA:

3. Las desviaciones con respecto a la vertical, se dimensionarán con los siguientes criterios:
   a) Si la desviación forma un ángulo con la vertical inferior a 45º, no se requiere ningún cambio de sección.
   b) Si la desviación forma un ángulo de más de 45º, se procederá de la manera siguiente.
      i) el tramo de la bajante por encima de la desviación se dimensionará como se ha especificado de forma general;
      ii) el tramo de la desviación en si, se dimensionará como un colector horizontal, aplicando una pendiente del 4% y considerando que no debe ser inferior al tramo anterior;
      iii) el tramo por debajo de la desviación adoptará un diámetro igual al mayor de los dos anteriores.

3.3. Colectores

3.3.1. Colectores horizontales de aguas residuales

Los colectores horizontales se dimensionarán para funcionar a media de sección, hasta un máximo de tres cuartos de sección, bajo condiciones de flujo uniforme.

Mediante la utilización de la Tabla 3.5, se obtiene el diámetro en función del máximo número de UDs y de la pendiente.

Tabla 3.5 Diámetro de los colectores horizontales en función del número máximo de UDs y la pendiente adoptada

Diámetro mm	Máximo número de UDs		
	Pendiente		
	1 %	2 %	4 %
50	-	20	25
63	-	24	29
75	-	38	57
90	96	130	160
110	264	321	382
125	390	480	580
160	880	1.056	1.300
200	1.600	1.920	2.300
250	2.900	3.500	4.200
315	5.710	6.920	8.290
350	8.300	10.000	12.000

Logroño, noviembre de 2024

Maria de Castro Gar

Arquitecto Colegiado Nº 1023 de C.O.A R.

COAR Colegio Oficial de Arquitectos de La Rioja VISADO 26/11/24

Expediente: 24-00619-540
Documento: 24-0003741-022-08511
Página: (26 / 26)
Arquitecto/s: 829196 MARIA DE CASTRO GARCIA:

Álvarez & Asociados

C/ Sancho El Mayor, Nº 8 Bajo
26.006 Logroño
Tel.: 941.25.47.28
oficina@alvarezasociados.com

REFORMADO DE PLANTA BAJA PARA ALBERGUE DEL PROYECTO DE OBRA Y ACTIVIDAD DE REHABILITACIÓN DE EDIFICIO PARA APARTAMENTOS TURÍSTICOS

calle Sagasta 23, de Logroño (La Rioja)

PROMOTOR: 135 LOIRU 2019 S.L.

ARQUITECTO: MARÍA DE CASTRO GARCÍA
COLEGIADO Nº 1023 C.O.A.R.

ANEXO DE CUMPLLIMIENTO DE C.T.E
DB HR "Seguridad frente al ruido"

.....

COAR Colegio Oficial de Arquitectos de La Rioja VISADO 26/11/24

Expediente: 24-00619-540
Documento: 24-0003741-021-04485
Página: (1 / 4)
Arquitecto/s: 829196 MARÍA DE CASTRO GARCIA.
.....

Se remite al Proyecto básico y de ejecución para Rehabilitación de Edificio para Apartamentos Turísticos en Sagasta nº23 del expte. Urb20-2023/0011, aprobado por el Ayuntamiento de Logroño. Al ser este documento un reformado de la planta baja, la planta baja cumplirá las cuestiones del DB HR del C.T.E.

K.1 Fichas justificativas de la opción simplificada de aislamiento acústico

Las tablas siguientes recogen las fichas justificativas del cumplimiento de los valores límite de aislamiento acústico mediante la opción simplificada.

Tabiquería. (apartado 3.1.2.3.3)				
Tipo: DE ENTRAMADO AUTOPORTANTE		**Características de proyecto**		**exigidas**
Tabique autoportante con una placa de cartón yeso en cada lado con aislamiento acústico en el interior del tabique	m (kg/m²)=	25	≥	25
	R_A (dBA)=	45	≥	43

Elementos de separación horizontales entre *recintos* (apartado 3.1.2.3.5)

Debe comprobarse que se satisface la opción simplificada para los elementos de separación horizontales situados entre:

a) un *recinto* de una *unidad de uso* y cualquier otro del edificio;

b) un *recinto* protegido o habitable y un *recinto de instalaciones* o un *recinto de actividad*.

Debe rellenarse una ficha como ésta para cada elemento de separación vertical diferente, proyectados entre a) y b)

Solución de elementos de separación verticales

Elementos constructivos		**Tipo**		**Características de proyecto**		**exigidas**
Elemento de separación horizontal	Forjado	Forjado unidireccional	m (kg/m²)=	375	≥	350
			R_A (dBA)=	55	≥	54
	Suelo flotante	Suelo laminado/gres + Lámina anti-impacto	ΔR_A (dBA)=	7	≥	5
			ΔL_w (dB)=	30	≥	17

Elementos de separación verticales entre *recintos* (apartado 3.1.2.3.4)

Debe comprobarse que se satisface la opción simplificada para los elementos de separación verticales situados entre:

a) un *recinto* de una *unidad de uso* y cualquier otro del edificio;

b) un *recinto* protegido o habitable y un *recinto de instalaciones* o un *recinto de actividad*.

Debe rellenarse una ficha como ésta para cada elemento de separación vertical diferente, proyectados entre a) y b)

Solución de elementos de separación verticales entre:

.....

Elementos constructivos		**Tipo**		**Características de proyecto**		**exigidas**
Elemento de separación vertical	Elemento base	-	m (kg/m²)=	**281**	≥	250
			R_A (dBA)=	**51**	≥	[illegible]
	Trasdosado por ambos lados	-	ΔR_A (dBA)=	**8**	≥	[illegible]

Condiciones de las *fachadas* a las que acometen los elementos de separación verticales

Fachada	**Tipo**		**Características de proyecto**		**exigidas**
-	*Ladrillo tosco perf. Trasdosado de yeso laminado y aislam. Term.*	m (kg/m²)=	327	≥	-
		R_A (dBA)=	47	≥	45

COAR Colegio Oficial de Arquitectos de La Rioja VISADO 26/11/24
Expediente: 24-00619-540
Documento: 24-0003741-02-04-05
Página: (2 / 4)
Arquitecto/s: 829196 MARIA DE CASTRO GARCIA

Medianerías. (apartado 3.1.2.4)				
Tipo: -	**Características de proyecto**			**exigidas**
-ladrillo tosc perf. Trasdosado yeso lamind+ aislam term	R_A (dBA)=	**51**	≥	45

***Fachadas, cubiertas* y suelos en contacto con el aire exterior** (apartado 3.1.2.5)							
Solución de *fachada, cubierta* o suelo en contacto con el aire exterior: ……							
Elementos constructivos	**Tipo**	**Área (1) (m²)**		**% Huecos**	**Características de proyecto**		**exigidas**
Parte ciega	Ladrillo tosco perf. Trasdosado de yeso laminado y aislam. Term.	25.7	$=S_c$	24	$R_{A,tr}$(dBA) =	**47** ≥	**25**
Huecos	Ventanas y puertas	8.12	$=S_h$		$R_{A,tr}$(dBA) =	**29** ≥	**25**

(1) Área de la parte ciega o del hueco vista desde el interior del *recinto* considerado.

K.4 Fichas justificativas de la opción simplificada del tiempo de reverberación

No se procede a la justificación del tiempo de reverberación debido a que la ejecución de la sustitución de cubierta y eliminación de barreras arquitectónicas que nos concierne no está dentro de ninguno de los apartados correspondientes a tiempo de reverberación a ejecutar relatados en el artículo 2.2 del DB-HR ni se pueden asimilar a cualquiera de ellos.

En cualquier caso, la emisión de ruidos y vibraciones derivados de los sistemas constructivos y calidades de materiales no superará los valores descritos en la Ordenanza de protección del Medio Ambiente contra la emisión de ruidos y vibraciones en la ciudad de Logroño.
No superando los valores indicados en las tablas del artículo 13 y 14. Capítulo III, siendo el tipo de suelo residencial:

13.1.- Toda nueva instalación, establecimiento o actividad, de las indicadas en el artículo 24 y Disposición Adicional Segunda del Real Decreto 1367/2007, de 19 de octubre, por el que se desarrolla la Ley 3/2003, de 17 de noviembre, del Ruido, deberá adoptar las medidas necesarias para que no transmita al medio ambiente exterior de las correspondientes áreas acústicas, niveles de ruido superiores a los establecidos como valores límite en la siguiente tabla:

Tipo de área acústica (sectores del territorio con predominio de los distintos tipos de suelo)		Indices de ruido		
		$L_{k,d}$	$L_{K,e}$	$L_{K,n}$
I	Uso residencial.	55	55	45
II	Uso industrial.	65	65	55
III	Uso recreativo y de espectáculos.	63	63	53
IV	Uso terciario distinto del contemplado en III.	60	60	50
V	Uso sanitario, docente y cultural que requiera una especial protección contra la contaminación acústica.	50	50	40

Donde:

- $L_{K,d}$, $L_{K,e}$ y $L_{K,n}$, son los índices de ruido corregidos a largo plazo, en los periodos día, tarde y noche, por la presencia de componentes tonales emergentes, componentes de baja frecuencia y ruido de carácter impulsivo.

- Los valores horarios de comienzo y fin de los distintos períodos temporales de evaluación son: periodo día de 8.00 a 19.00; periodo tarde de 19.00 a 22.00 y periodo noche de 22.00 a 8.00, hora local.

COAR Colegio Oficial de Arquitectos de La Rioja VISADO 26/11/24

Expediente: 24-00619-540
Documento: 24-0003741-021-04485
Página: (3 / 4)
Arquitecto/s: 829196 MARIA DE CASTRO GARCIA

14.1.- Ninguna nueva instalación, establecimiento o actividad, de las indicadas en el artículo 24 y Disposición Adicional Segunda del Real Decreto 1367/2007, de 19 de octubre, por el que se desarrolla la Ley 37/2003, de 17 de noviembre, del Ruido, podrá transmitir a locales colindantes, en función del uso de éstos, niveles de ruido superiores a los establecidos en la tabla siguiente:

Uso del local afectado	Tipo de recinto	Indices de ruido		
		$L_{k,d}$	$L_{k,e}$	$L_{K,n}$
Residencial	Zonas de estancia	40	40	30
	Dormitorios	35	35	25
Administrativo y de oficinas	Despachos profesionales	35	35	35
	Oficinas	40	40	40
Sanitario	Zonas de estancia	40	40	30
	Dormitorios	35	35	25
Educativo o cultural	Aulas	35	35	35
	Salas de lectura	30	30	30
Bares y restaurantes	Zonas de publico	40	40	40
Comercial	Zonas de público	50	50	50
Industrial	Zonas de trabajo	55	55	50

Logroño, noviembre de 2024

Maria de Castro Garcia
Arquitecto Colegiado Nº 1023 de C.O.A.R.

.....

COAR
Colegio Oficial de Arquitectos de La Rioja
VISADO
26/11/24

Expediente: 24-00619-540
Documento: 24-0003741-021-04485
Página: (4 / 4)
Arquitecto/s:
829196 MARIA DE CASTRO GARCIA:
.....

Álvarez & Asociados

C/ Sancho El Mayor, Nº 8 Bajo
26.006 Logroño
Tel.: 941.25.47.28
oficina@alvarezasociados.com

REFORMADO DE PLANTA BAJA PARA ALBERGUE DEL PROYECTO DE OBRA Y ACTIVIDAD DE REHABILITACIÓN DE EDIFICIO PARA APARTAMENTOS TURÍSTICOS

calle Sagasta 23, de Logroño (La Rioja)

PROMOTOR: 135 LOIRU 2019 S.L.

ARQUITECTO: MARÍA DE CASTRO GARCÍA
COLEGIADO Nº 1023 C.O.A.R.

MEDICIONES Y PRESUPUESTO

En este último apartado del proyecto aparecen descritas, desglosadas, medidas y valoradas todas las unidades de ejecución que lo componen.

Según lo expuesto, el presupuesto de ejecución material del presente proyecto asciende a la cantidad de **CIENTO OCHENTA Y OCHO MIL NOVECIENTOS SESENTA EUROS CON OCHO CÉNTIMOS (188.960,08 €)** IVA no incluido.

……

Logroño, noviembre de 202

COAR Colegio Oficial de Arquitectos de La Rioja VISADO 26/11/24

Maria de Castro Garcia
Arquitecto Colegiado Nº 1023 de C.O.A.R.

Expediente: 24-00619-540
Documento: 24-0003741-026-05813
Página: (1 / 32)
Arquitecto/s: 829196 MARÍA DE CASTRO GARCÍA

Álvarez & Asociados
C/ Sancho El Mayor, Nº 8 Bajo
26.007 Logroño
Tel.: 941 25 47 28
oficina@alvarezasociados.com

MEDICIONES Y PRESUPUESTO

Código	Descripción	UDS	LONGITUD	ANCHURA	ALTURA	PARCIALES	Cantidad	Precio	Importe

CAPÍTULO 1 DEMOLICIONES

01.01	**m² RETIRADA MOBILIARIO Y TRANSPORTE**								
	m². Retirada de mobiliario, trastos, deshechos, etc., y demás enseres existentes, por medios manuales, incluso traslado a contenedor, sin transporte y con p.p. de costes indirectos.								
	P. sótano	1	69.64			69.64			
	P. baja	1	222.91			222.91			
							292.55	4.67	1,366.21
01.02	**m³ EXCAV. MANUAL TERRENO FLOJO**								
	m³. Excavación, por medios manuales, en terreno de consistencia floja, con extracción de tierra a los bordes, en vaciado, i/p.p. de costes indirectos.								
	P. sótano	1	71.00		0.30	21.30			
							21.30	29.25	623.03
01.03	**m³ EVACUACIÓN TIERRA EN SACOS < 20 m**								
	m³. Traslado y evacuación manual de tierras, mediante sacos, para distancias o recorridos hasta 25 m desde el tajo de demolición al pie de carga o emplazamiento del contenedor, camión,... i/llenado de sacos, vaciado y p.p. de costes indirectos, incluso esponjamiento del 40 %.								
	P. sótano	1	71.00		0.30	29.82	1.4		
							29.82	45.60	1,359.79
01.04	**m³ CARGA ESCOMBROS MANUAL S/CONTENEDOR**								
	m³. Carga de escombros, por medios manuales, sobre contenedor, dumper o camión, i/humedecido y p.p. de costes indirectos, incluso con esponjamiento 40 %.								
	P. sótano	1	69.64		0.10	9.75	1.4		
	P. baja	1	222.91		0.10	31.21	1.4		
	P. baja								
		1	13.42	0.15	3.10	8.74	1.4		
		1	2.87	0.15	3.10	1.87	1.4		
							51.57	18.08	932.39
01.05	**m² DEMOLICIÓN TABICÓN LADRILLO HUECO DOBLE**								
	m². Demolición de tabicón de ladrillo hueco doble, por medios manuales, i/sus revestimientos (yeso, mortero,...), retirada de escombros a pie de carga, medios auxiliares de obra y p.p. de costes indirectos, según NTE/ADD-9.								
	P. baja								
		1	13.42		3.10	41.60			
		1	2.87		3.10	8.90			
							50.50	6.21	313.61
01.06	**m² DEM. FORJ. HORMIGÓN-BÓVEDILLA C/COMPRESOR**								
	m². Demolición de forjado de vigueta de hormigón armado o pretensado y bovedilla prefábricada, con martillo compresor de 2000 L/min, i/apeo previo, retirada de escombros a pie de carga y p.p. de costes indirectos, según NTE/ADD-11.								
	Forjado techo p. baja	1	3.00			3.00			
	hueco escalera								
							3.00	14.91	

TOTAL CAPÍTULO 1 .....

COAR Colegio Oficial de Arquitectos de La Rioja VISADO 26/11/24

Expediente: 24-00619-540
Documento: 24-0003741-026-05813
Página: (2 / 32)
Arquitecto/s: MARÍA DE CASTRO GARCIA: 829

Código	Descripción	UDS	LONGITUD	ANCHURA	ALTURA	PARCIALES	Cantidad	Precio	Importe

CAPÍTULO 2 RED HORIZONTAL DE SANEAMIENTO

02.01	**ud**	**ENCHUFE RED SANEAMIENTO**							
	ud. Enchufe de red de saneamiento a salida existente, acoplamiento y recibido del tubo de acometida, repaso, con retirada de escombros a borde de excavación y medidas de seguridad. Sin incluir excavación, según CTE/DB-HS 5.								
	De albergue a red existente	1				1.00			
	Previsiones de red edificio	5				5.00			
							6.00	100.96	605.76
02.02	**ud**	**ARQUETA CON DOS BOMBAS DE 1CV**							
	ud. Arqueta de recogida y elevación de aguas fecales, de 1x1x1 m, medidas interiores, realizada con fábrica de ladrillo macizo colocado de 1/2 pie de espesor, recibido con mortero de cemento y arena de río M5 según UNE-EN 998-2, enfoscada con mortero de cemento y arena de río M5 y bruñida con mortero de cemento y arena de río 1/2 en su interior, sobre solera de hormigón HM-20 N/mm², tmáx. 40 y colocación de dos bombas de impulsión, una de ellas en reserva, de 1 CV de potencia y un caudal de 12/18 m³/h, hasta una altura de 6 m, i/cerco y tapa de hormigón, según CTE/DB-HS 5.								
	Sótano	1				1.00			
							1.00	907.63	907.63
02.03	**m³**	**EXC. MANUAL ZANJAS SANEAM. TERRENO DURO**							
	m³. Excavación manual en zanjas de saneamiento, en terreno de consistencia dura, i/posterior relleno y apisonado de tierras procedentes de la excavación y p.p. de costes indirectos.								
	Lavandería	1	13.00	0.20	0.20	0.52			
	Cuarto curas	1	5.00	0.20	0.20	0.20			
	Cuarto limpieza	1	6.00	0.20	0.20	0.24			
							0.96	67.12	64.44
02.04	**m**	**TUBERÍA PVC TEJA SN-4 S/ARENA 110**							
	m. Tubería de PVC para saneamiento enterrado SN-4 de 110 mm de diámetro color teja, colocada sobre cama de arena, con una pendiente mínima del 2 %, i/ p.p. de piezas especiales según UNE EN 13476 y CTE/DB-HS 5.								
	Lavandería	1	13.00	0.20	0.20	0.52			
	Cuarto curas	1	5.00	0.20	0.20	0.20			
	Cuarto limpieza	1	6.00	0.20	0.20	0.24			
							0.96	22.63	21.72
02.05	**m**	**TUBERÍA PVC 160 mm COLGADA**							
	m. Tubería de PVC Adequa evacuación compacta, de 160 mm de diámetro y 3.2 mm de espesor, unión por adhesivo, color gris, colocada en bajantes y red de saneamiento horizontal colgada, con una pendiente mínima del 1 %, i/ p.p. de piezas especiales según UNE EN 1329 y CTE/DB-HS 5.								
	Colgada techo sótano hasta enchufe a red existente	1	12.00			12.00			
							12.00	39.41	
02.06	**m**	**TUBERÍA PVC 110 mm COLGADA**							
	m. Tubería de PVC Adequa evacuación compacta, de 110 mm de diámetro y 3,2 mm de espesor, unión por adhesivo, color gris, colocada en bajantes y red de saneamiento horizontal colgada, con una pendiente mínima del 1 %, i/ p.p. de piezas especiales según UNE EN 1329 y CTE/DB-HS 5.								
	Colgada techo p sótano	6	8.00			48.00			
							48.00	27.54	1.321.92

COAR Colegio Oficial de Arquitectos de La Rioja VISADO 26/11/24
Expediente: 24-00619-540
Documento: 24-0003741-026-05813
Página: (3 / 32)
Arquitecto/s: 829198 MARÍA DE CASTRO GARCIA

Álvarez & Asociados
C/ Sancho El Mayor, Nº 8 Bajo
26.007 Logroño
Tel.: 941 25 47 28
oficina@alvarezasociados.com

MEDICIONES Y PRESUPUESTO

Código	Descripción	UDS	LONGITUD	ANCHURA	ALTURA	PARCIALES	Cantidad	Precio	Importe

TOTAL CAPÍTULO 2..... 3,394.39

.....

COAR
Colegio Oficial de Arquitectos de La Rioja
VISADO
26/11/24

Expediente: 24-00619-540
Documento: 24-0003741-026-05813
Página: (4 / 32)
Arquitecto/s: 829 - MARÍA DE CASTRO GARCIA.

Código	Descripción	UDS	LONGITUD	ANCHURA	ALTURA	PARCIALES	Cantidad	Precio	Importe

CAPÍTULO 3 ALBAÑILERÍA

03.01 m³ HA-25/P/20/XC1 ENCOF. MADERA ZUNCHOS

m³. Hormigón armado HA-25/P/20/ XC1 N/mm², con tamaño máximo del árido de 20 mm, elaborado en obra, en zunchos, i/p.p. de armadura con acero B-500S en cuantía (75 kg/m³) y encofrado de madera, desencofrado, vertido con pluma-grúa, vibrado y colocado según Código Estructural 2021.

Perímetro hueco escalera							
	2	1.70	0.30	0.30	0.31		
						0.31	605.71	187.77

03.02 M2 TRASD. AUTOP. PLADUR-METAL 100/600

M2. Trasdosado autoportante para muros, formado por una estructura de perfiles de chapa de acero galvanizado de 70 mm. de ancho a base de montantes (elementos verticales) separados 600 mm. entre ellos y canales (elementos horizontales) a cuyo lado externo se atornillan dos placas de yeso laminado Pladur tipo N de 15 mm. de espesor (UNE 102.023) dando un ancho total del sistema de 100 mm., incluso anclajes para suelo y techo, replanteo auxiliar, nivelación, tornillería, anclajes, recibido de cajas para mecanismos sobre la placa, encintado, tratamiento de juntas, totalmente terminado y listo para imprimar, pintar o decorar.

P. baja	1	94.12		3.48	327.54		
						327.54	24.35	7,975.60

03.03 M2 TRASD. AUTOP. PLADUR-METAL 100/600 WA

M2. Trasdosado autoportante para muros, formado por una estructura de perfiles de chapa de acero galvanizado de 70 mm. de ancho a base de montantes (elementos verticales) separados 600 mm. entre ellos y canales (elementos horizontales) a cuyo lado externo se atornillan dos placas de yeso laminado Pladur tipo WA de 15 mm. de espesor (UNE 102.023) dando un ancho total del sistema de 100 mm., incluso anclajes para suelo y techo, replanteo auxiliar, nivelación, tornillería, anclajes, recibido de cajas para mecanismos sobre la placa, encintado, tratamiento de juntas, totalmente terminado y listo para imprimar, pintar o decorar, o alicatar.

P. sótano	1	72.03		2.70	194.48		
						194.48	23.50	4,570.28

03.04 M2 T. PLADUR-METAL 106/600 (2*15+46+2*15)

M2. Tabique autoportante 15+15+46+15+15 formado por una estructura de perfiles de chapa de acero galvanizado de 46 cm. de ancho a base de montantes (elementos verticales) separados 600 mm. entre ellos y canales (elementos horizontales) a cada lado de la cual se atornillan dos placas de yeso laminado Pladur tipo N de 15 mm. de espesor (UNE 102.023) dando un ancho total del tabique terminado de 106 mm., incluso anclajes para suelo y techo, replanteo auxiliar, nivelación, tornillería, anclajes, recibido de cajas para mecanismos sobre la placa, encintado, tratamiento de juntas, totalmente terminado y listo para imprimar, pintar o decorar.

P. baja							
Dormitorios distribuidor	1	3.71		3.48	12.91		
						12.91	37.23

03.05 M2 TABIQUE PLADUR-METAL 76/600

M2. Tabique autoportante 15+46+15, formado por una estructura de perfiles de chapa de acero galvanizado de 46 mm. de ancho a base de montantes (elementos verticales) separados 600 mm. entre ellos y canales (elementos horizontales) a cada lado de la cual se atornillan una placa de yeso laminado Pladur tipo WA de 15 mm. de espesor (UNE 102.023) dando un ancho total del tabique terminado de 76 mm., incluso anclajes para suelo y techo, replanteo auxiliar, nivelación, tornillería, anclajes, recibido de cajas para mecanismos sobre la placa, encintado, tratamiento de juntas, totalmente terminado y listo para imprimar, pintar o decorar.

P. baja							
Aseos							
	1	2.04		3.48	7.10		
	1	3.49		3.48	12.15		

COAR Colegio Oficial de Arquitectos de La Rioja VISADO 26/11/24

Expediente: 24-00619-540
Documento: 24-0003741-026-05813
Página: (5 / 32)
Arquitecto/s: 829/83 MARÍA DE CASTRO GARCIA

Código	Descripción	UDS	LONGITUD	ANCHURA	ALTURA	PARCIALES	Cantidad	Precio	Importe
		1	3.65		3.48	12.70			
							31.95	27.37	874.47
03.06	**M2 TABIQUE PLADUR-METAL 85/600 1WA**								
	M2. Tabique autoportante 15+15+46+15, formado por una estructura de perfiles de chapa de acero galvanizado de 46 mm. de ancho a base de montantes (elementos verticales) separados 600 mm. entre ellos y canales (elementos horizontales) a cada lado de la cual se atornillan dos placas de yeso laminado Pladur tipo N de 15 mm. de espesor (UNE 102.023) y por el otro otra de tipo WA así mismo de 15 mm. de espesor, dando un ancho total del tabique terminado de 85 mm., incluso anclajes para suelo y techo, replanteo auxiliar, nivelación, tornillería, anclajes, recibido de cajas para mecanismos sobre la placa, encintado, tratamiento de juntas, totalmente terminado y listo para imprimar, pintar o decorar.								
	P. baja								
		1	4.97		3.48	17.30			
		1	12.79		3.48	44.51			
		1	6.55		3.48	22.79			
							84.60	29.73	2,515.16
03.07	**m² TABIQUE W112 120/400(2*12,5H1+70+2*12,5H1) IMPR. LM**								
	m². Tabique de yeso laminado W112 120/400 formado por dos placas Impregnada tipo H1 s/Norma UNE-EN520, de 12,5 mm de espesor, atornilladas a cada lado de una estructura metálica de acero galvanizado tipo Z1 de canales horizontales y montantes verticales de 70 mm de ancho con una modulación de 400 mm e/e. Aislamiento termo-acústico compuesto por lana mineral de espesor =60 mm en el interior de la perfilería. Incluso p.p. de pasta y cinta para juntas, tornillos, fijaciones, banda acústica bajo los perfiles perimetrales. Totalmente terminado y listo para imprimar y decorar.								
	P. sótano								
		1	4.93		2.70	13.31			
		1	6.55		2.70	17.69			
							31.00	33.85	1,049.35
03.08	**m² TRASDOSADO DIRECTO W611 ST 12,5**								
	m². Trasdosado directo con placa de yeso laminado formado por una placa Standard tipo A s/Norma UNE-EN 520, de 12,5 mm de espesor recibido con material de agarre directamente sobre paramento vertical. Incluso parte proporcional de pasta y cinta para juntas. Totalmente terminado y listo para imprimar y decorar.								
	P. baja								
	Muro de carga	2	11.02		3.48	76.70			
							76.70	16.70	1,280.89
03.09	**m² TABLERO FENÓLICO HPL**								
	m2. División para la compartimentación de habitáculos, realizadas con tableros de fibras fenólicas, de clase de reacción al fuego C-s1, d0 ; paredes de 13 mm. de espesor con carda de polietileno en el interior, en distintos colores, al igual que los herrajes y accesorios que son de nylon reforzados con acero inoxidable. Las patas de acero inoxidable, barra estabilizadora, y perfiles. Instalada.								
	Aseos hombres	5	1.40		2.00	14.00			
	Aseos mujeres	4	1.40		2.00	11.20			
		2	0.35		2.00	1.40			
							26.60	204.79	
03.10	**m² PUERTTA TABLERO FENÓLICO HPL**								
	m². Puerta realizadas con tablero de fibras fenólica, de clase de reacción al fuego C-s1, d0: de 13 mm. de espesor con carda de polietileno en el interior, en distintos colores, herrajes de colgar para puerta y accesorios que son de nylon reforzados con acero inoxidable.								
	Aseos hombres	6		0.80	2.00	9.60			
	Aseos mujeres	6		0.80	2.00	9.60			
							19.20	253.91	4,875.07

COAR Colegio Oficial de Arquitectos de La Rioja VISADO 26/11/24
Expediente: 24-00619-540
Documento: 24-00034-026-05813
Página: (6 / 32)
Arquitecto/s: MARÍA DE CASTRO GARCIA: 829112

Álvarez & Asociados
C/ Sancho El Mayor, Nº 8 Bajo
26.007 Logroño
Tel.: 941 25 47 28
oficina@alvarezasociados.com

MEDICIONES Y PRESUPUESTO

Código	Descripción	UDS	LONGITUD	ANCHURA	ALTURA	PARCIALES	Cantidad	Precio	Importe
03.11	**m² RECIBIDO CERCOS MURO EXTERIOR A REVESTIR**								
	m². Recibido de cercos o precercos de cualquier material en muro de cerramiento exterior para revestir, utilizando mortero de cemento M10 según UNE-EN 998-2, totalmente colocado y aplomado, i/p.p. de medios auxiliares.								
	V1	3	1.40		1.35	5.67			
	V2	1	3.65		0.90	3.29			
	V3	1	1.86		1.33	2.47			
	PE	1	1.40		2.91	4.07			
	P1	1	1.39		2.94	4.09			
							19.59	13.34	261.33
03.12	**m² RECIBIDO DE CERCOS EN TABIQUES**								
	m². Recibido de cercos o precercos de cualquier material en tabiques, utilizando pasta de yeso negro, totalmente colocado y aplomado, i/p.p. de medios auxiliares.								
	P2	2	0.80		2.10	3.36			
							3.36	8.79	29.53
03.13	**ud RECIBIDO CERCOS PUERTAS CORREDERAS**								
	m². Recibido de cercos para puertas correderas, totalmente colocado y aplomado, i/p.p. de medios auxiliares.								
	P3	7				7.00			
							7.00	12.43	87.01
03.14	**m³ MURO SILLERÍA CALIZA ABUJARDADA 1 C/VTA.**								
	m³. Muro de sillería a una cara vista abujardada de piedra caliza con sillares de 75x50x30, en cualquier tipo de fábrica y espesor recibida con mortero de cemento M5 según UNE-EN 998-2, i/puesta de la piedra a pie de obra, rejuntado y limpieza de la misma.								
	Dormitorio 1	1	2.12	0.60	1.00	1.27			
	Sala comedor	2	1.52	0.60	0.65	1.19			
	Dormitorio 2	1	3.65	0.60	0.65	1.42			
							3.88	1,571.19	6,096.22
03.15	**m³ FÁBRICA LADRILLO PERFORADO 7 cm**								
	m³. Fábrica de 7 cm de espesor de ladrillo macizo de 24x12x7 cm, sentado con mortero de cemento Portland EN 197-1- CEM II/B-P 32,5 R y arena de río M7,5 según UNE-EN 998-2, para posteríor terminación, i/p.p. de roturas, replanteo, aplomado, nivelación, humedecido de piezas y colocación a restregón según CTE/ DB-SE-F.								
	Dormitorio 1	1	2.12	0.60	0.95	1.21			
	Sala comedor	2	1.52	0.60	0.95	1.73			
	Dormitorio 2	1	3.65	0.60	1.40	3.07			
							6.01	246.22	1,479.78
03.16	**m² VIERTEAGUAS PIEDRA ARTIFICIAL 5-7 cm**								
	m². Vierteaguas de piedra artificial de 5-7 cm de espesor en huecos de muros de espesores mayores de 30 cm, con goterón de al menos 5 mm de ancho, recibido con mortero de cemento y arena de río M5 según norma UNE-EN 998-2, i/sellado de juntas y limpieza.								
	Dormitorio 1	1	2.12	0.60		1.27			
	Sala comedor	2	1.52	0.60		1.82			
	Dormitorio 2	1	3.65	0.60		2.19			
							5.28	99.31	
03.17	**m² TECHO CONTÍNUO SUSPENDIDO D112 (27+12,5A)**								
	m². Techo continuo de yeso laminado D112 formado por una placa de yeso laminado Standard tipo A s/Norma UNE-EN 520, de 12,5 mm de espesor, atornillada a una estructura metálica de acero galvanizado Z1 de maestras primarias 60x27x0,6 mm moduladas entre 500 y 1200 mm e/e y suspendidas del forjado o elemento soporte mediante cuelgues colocados entre 700-1200 mm, y maestras secundarias fijadas perpendicularmente a las primarias y a distinto nivel mediante caballetes y moduladas a 400-500 mm e/e.. Incluso p.p de tornillería, pasta de juntas y fijaciones. Totalmente terminado y listo para imprimar y decorar.								
	P. baja	1	222.91			222.91			

COAR Colegio Oficial de Arquitectos de La Rioja VISADO 26/11/24

Expediente: 24-00619-540
Documento: 24-0003741-026-05813
Página: (7 / 32)
Arquitecto/s: 829 - MARÍA DE CASTRO GARCIA

Código	Descripción	UDS	LONGITUD	ANCHURA	ALTURA	PARCIALES	Cantidad	Precio	Importe
							222.91	26.33	5,869.22
03.18	**m² TECHO CONTÍNUO SUSPENDIDO K39 DRYSTAR (27+12,5)**								
	m². Techo continuo de yeso laminado K39 formado por una placa Drystar tipo GM-FH1IR s/Norma UNE-EN 520, de 12,5 mm de espesor, atornillada a una estructura metálica de acero galvanizado Z1 de maestras primarias 60x27x0,6 mm moduladas entre 500 y 1200 mm e/e y suspendidas del forjado o elemento soporte mediante cuelgues colocados entre 700-1200 mm, y maestras secundarias fijadas perpendicularmente a las primarias y a distinto nivel mediante caballetes y moduladas a 400-500 mm e/e.. Incluso p.p de tornillería, pasta de juntas y fijaciones. Totalmente terminado y listo para imprimar y decorar.								
	P. sótano	1	69.64			69.64			
							69.64	47.15	3,283.53
03.19	**ud AYUDA ALBAÑ. FONTANERÍA**								
	ud. Ayuda, de cualquier trabajo de albañilería, prestada para la correcta ejecución de las instalaciónes de fontanería, i/porcentaje estimado para pequeño material, medios auxiliares.								
		1				1.00			
							1.00	367.13	367.13
03.20	**ud AYUDA ALBAÑ. ELECTRICIDAD Y TELECOMUNICACIONES**								
	ud. Ayuda, de cualquier trabajo de albañilería, prestada para la correcta ejecución de las instalaciónes de electricidad y telecomunicaciones, i/porcentaje estimado para pequeño material, medios auxiliares.								
		1				1.00			
							1.00	680.76	680.76
03.21	**ud AYUDA ALBAÑ. CALEFACCIÓN**								
	ud. Ayuda, de cualquier trabajo de albañilería, necesaria para la correcta ejecución de las instalaciónes de calefacción, i/porcentaje estimado para pequeño material, medios auxiliares.								
		1				1.00			
							1.00	489.52	489.52
03.22	**ud RECIBIDO DE PLATO DUCHA**								
	ud. Recibido de plato de ducha con ladrillo hueco sencillo sentado con mortero de cemento M10 según UNE-EN 998-2, totalmente terminado, i/replanteo y p.p. de medios auxiliares.								
		7				7.00			
							7.00	52.87	370.09

TOTAL CAPÍTULO 3 ..... 48,795.12

.....

COAR Colegio Oficial de Arquitectos de La Rioja VISADO 26/11/24

Expediente: 24-00619-540
Documento: 24-0003741-026-05813
Página: (8 / 32)
Arquitecto/s: 829 - MARÍA DE CASTRO GARCIA.

Código	Descripción	UDS	LONGITUD	ANCHURA	ALTURA	PARCIALES	Cantidad	Precio	Importe

CAPÍTULO 4 AISLAMIENTOS E IMPERMEABILIZACIONES

04.01 m² AISL. CÁM. ISOVER PANEL SEMIRRÍGIDO GEOWALL 37-60

m². Aislamiento de cámaras o tabiquería, Sistema ECOSEC (DIT 489R/18) con lana mineral ISOVER GEOWALL 37 constituido por un panel semirrígido de lana de roca de 60 mm de espesor cumpliendo la norma UNE EN 13162 Productos Aislantes térmicos para aplicaciones en la edificación con una conductividad térmica de 0,037 W / (m•K), clase de reacción al fuego A1 y código de designación MW-EN 13162-T3-WS-MU1, totalmente colocado, que cumple alguna de las soluciones del CEC (4.2.2. fachadas fábrica vista, con cámara ventilada) de acuerdo a la documentación que se acompaña como archivo adjunto.

P. baja	1	94.12	3.48	327.54			
					327.54	11.36	3,720.85

04.02 m² AISLAM. ISOVER PANEL SEMIRRÍGIDO ARENA APTA 48 mm

m². Aislamiento en trasdosado a paramentos verticales de unas hojas fijadas a un muro (fachadas, medianerías y/o partición interior), con lana mineral ISOVER ARENA APTA constituido por paneles de lana mineral Arena de 48 mm de espesor cumpliendo la norma UNE EN 13162 Productos Aislantes térmicos para aplicaciones en la edificación con una conductividad térmica de 0,034 W / (m•K), clase de reacción al fuego A1 y código de designación MW-EN 13162-T3-DS(23,90)-WS-MU1-Afr5, colocado, que cumple el CEC (TR3) de acuerdo a la documentación que se acompaña como archivo adjunto.

P. baja							
Dormitorios distribuidor	1	3.71	3.48	12.91			
P. baja							
Aseos							
	1	2.04	3.48	7.10			
	1	3.49	3.48	12.15			
	1	3.65	3.48	12.70			
P. baja							
	1	4.97	3.48	17.30			
	1	12.79	3.48	44.51			
	1	6.55	3.48	22.79			
					129.46	7.17	928.23

04.03 m² AISLAMIENTO ISOVER MANTA IBR-100

m². Lana mineral ISOVER IBR constituido por una manta ligera de lana de vidrio, revestida por una de sus caras con papel kraft que actua como barrera de vapor de 100 mm de espesor cumpliendo la norma UNE EN 13162 Productos Aislantes térmicos para aplicaciones en la edificación con una conductividad térmica de 0,040 W / (m•K), clase de reacción al fuego F y código de designación MW-EN-13162-T2-WS-Z3-AFr5, sobre falsos techos en posición horizontal, sin carga.

P. sótano	1	69.64		69.64			
P. baja	1	222.91		222.91			
					292.55	11.00	

04.04 m² AISLAM. ACÚST. BAJO SOLERA IMPACT PLUS

m². Aislamiento acústico 24 dB a ruidos de impacto de altas prestaciones con lámina acústica de polietileno de triple capa y 9 mm de espesor, ChovAIMPACT PLUS de Chova, bajo solera de mortero para aislamiento en locales de actividad.

P. sótano	1	69.64		69.64			
P. baja	1	222.91		222.91			
					292.55	7.21	2,109.29

TOTAL CAPÍTULO 4..... 9,976.42

COAR Colegio Oficial de Arquitectos de La Rioja VISADO 26/11/24
Expediente: 24-00619-540
Documento: 24-00524-026-0581
Página: (9 / 32)
Arquitecto/s: MARÍA DE CASTRO GARCÍA 829-1
.....

Código	Descripción	UDS	LONGITUD	ANCHURA	ALTURA	PARCIALES	Cantidad	Precio	Importe

CAPÍTULO 5 PAVIMENTOS Y REVESTIMIENTOS

05.01 **m²** **SOLERA HA-25#150x150x8 15 cm+ENCACHADO+PVC**

m². Solera de 15 cm de espesor, realizada con hormigón HA-25/P/20/XC3 N/mm², tamaño máximo del árido 20 mm elaborado en central, i/vertido, colocación y armado con mallazo electrosoldado #150x150x8 mm, incluso p.p. de juntas, aserrado de las mismas, fratasado y encachado de piedra caliza 40/80 de 15 cm de espesor, extendido y compactado con pisón, con lámina intermedia de PVC Danopol HS de 1,5 mm. Según Código Estructural 2021.

P. sótano	1	69.64		69.64			
					69.64	58.99	4,108.06

05.02 **m²** **RECRECIDO MORTERO M5 5 cm RULETEADO**

m². Recrecido de mortero de cemento y arena de río M10, en consistencia seca, armado con mallazo 15x15x5, según UNE-EN 998-2, de 8 cm de espesor, con acabado superficial ruleteado realizado sobre fina capa de mortero de cemento y arena de río 1/2.

P. sótano	1	69.64		69.64			
P. baja	1	222.91		222.91			
					292.55	23.32	6,822.27

05.03 **m²** **SOLADO DE GRES (9 €/m²) INTERIOR C 3 (cemento cola)**

m². Solado de baldosa de gres (precio del material 9 euros/m²), en formato comercial alargado acabado imitación madera, para interiores (resistencia al deslizamiento Rd s/ UNE-ENV 12633 para: a) zonas secas, CLASE 1 para pendientes menores al 6% y CLASE 2 para pendientes superiores al 6% y escaleras, b) zonas húmedas, CLASE 2 para pendientes menores al 6% y CLASE 3 para pendientes superiores al 6% y escaleras y piscinas), recibido con cemento cola Weber.col classic blanco, sobre base de mortero de cemento y arena de río 1/6 (incluido), i/p.p. rodapié de 7 cm, piezas especiales, ejecución de cortes, rejuntado con mortero decorativo Weber col junta fina (< 3mm) y limpieza, s/ CTE BD SU y NTE-RSB-7.

P. sótano	1	69.13		69.13			
					69.13	42.26	2,921.43

05.04 **m²** **SOLADO DE GRES (15 €/m²) INTERIOR C 3 (cemento cola)**

m². Solado de baldosa de gres (precio del material 15 euros/m²), en formato comercial alargado acabado imitación madera, para interiores (resistencia al deslizamiento Rd s/ UNE-ENV 12633 para: a) zonas secas, CLASE 1 para pendientes menores al 6% y CLASE 2 para pendientes superiores al 6% y escaleras, b) zonas húmedas, CLASE 2 para pendientes menores al 6% y CLASE 3 para pendientes superiores al 6% y escaleras y piscinas), recibido con cemento cola Weber.col classic blanco, sobre base de mortero de cemento y arena de río 1/6 (incluido), i/p.p. rodapié de 7 cm, piezas especiales, ejecución de cortes, rejuntado con mortero decorativo Weber col junta fina (< 3mm) y limpieza, s/ CTE BD SU y NTE-RSB-7.

P. baja	1	222.57		222.57			.....
					222.57	48.36	10,763.49

05.05 **m²** **ALICATADO PLAQUETA GRES (BALDOSA 9 €/m²) (pasta)**

m². Alicatado con plaqueta de gres (precio del material 9 euros/m²), en formato comercial, recibido con mortero de cemento y arena de miga 1/6, i/piezas especiales, formación de ingletes, rejuntado, limpieza y p.p. de costes indirectos, s/NTE-RPA-3.

P. sótano							
Cuarto limpiezas							
	1	9.50	2.00	19.00			
Lavandería	1	5.00	2.00	10.00			
	1	2.95	2.00	5.90			
P. baja							
Sala comedor							
	1	4.00	2.00	8.00			
	1	0.70	2.00	1.40			
Aseos							

COAR Colegio Oficial de Arquitectos de La Rioja VISADO 26/11/24

Expediente: 24-00619-540
Documento: 24-0003741-026-05813
Página: (10 / 32)
Arquitecto/s: 829 MARÍA DE CASTRO GARCIA

Álvarez & Asociados
C/ Sancho El Mayor, Nº 8 Bajo
26.007 Logroño
Tel.: 941 25 47 28
oficina@alvarezasociados.com

MEDICIONES Y PRESUPUESTO

Código	Descripción	UDS	LONGITUD	ANCHURA	ALTURA	PARCIALES	Cantidad	Precio	Importe
	Aseo adaptado	1	10.15		2.00	20.30			
	Aseo hombres	1	14.00		2.00	28.00			
	Aseo mujeres	1	15.00		2.00	30.00			
							122.60	27.35	3,353.11

TOTAL CAPÍTULO 5..... 27,968.36

.....

COAR Colegio Oficial de Arquitectos de La Rioja VISADO 26/11/24

Expediente: 24-00619-540
Documento: 24-0003741-026-05813
Página: {11 / 32}
Arquitecto/s: MARIA DE CASTRO GARCIA: 829 ....

Álvarez & Asociados
C/ Sancho El Mayor, Nº 8 Bajo
26.007 Logroño
Tel.: 941 25 47 28
oficina@alvarezasociados.com

Código	Descripción	UDS	LONGITUD	ANCHURA	ALTURA	PARCIALES	Cantidad	Precio	Importe

CAPÍTULO 6 CARPINTERÍA INTERIOR

06.01 **ud** **PUERTA PASO LISA EN BLOCK LACADA**

ud. Puerta de paso ciega en Block con hoja lisa sin molduras y acanaladuras en forma de pico de pájaro, lacada en blanco de medidas de hoja/s 825 x 2030 x 35 mm. Precerco en madera de pino de 70x35 mm, cerco visto de 70x30 mm, tapajuntas de 70x12 mm. Con 4 pernios de latón con remate, picaporte 6137/BC/50/HL y manivela con placa. Totalmente montada, mecanizada y lacada, incluso en p.p. de medios auxiliares.

P2	6			6.00			
					6.00	297.75	1,786.50

06.02 **ud** **PUERTA CORREDERA C/ ARMAZÓN MET. 80x210 LACADA**

ud. Puerta de paso ciega de hoja 825 cm, corredera oculta en armazón de chapa galvanizada grecada y marco visto de MAYDISA o similar, para una hoja normalizada, y acanaladuras en forma de pico de pájaro lacadas en color blanco, incluso armazón de chapa galvanizada para revestir con yeso/alicatado y marco doble galce o cerco visto 70x30 mm, tapajuntas lisos de 70x10 mm en ambas caras, juego de poleas y carril galvanizados y tiradores embutidos y uñero en canto cromados, con condena en baños y aseos, montada y emplastecido de puntas, con p.p. de medios auxiliares.

P3	6			6.00			
					6.00	695.13	4,170.78

TOTAL CAPÍTULO 6..... **5,957.28**

.....

COAR Colegio Oficial de Arquitectos de La Rioja VISADO 26/11/24

Expediente: 24-00619-540
Documento: 24-0003741-026-05813
Página: {12 / 32}
Arquitecto/s: MARÍA DE CASTRO GARCIA: 829 .....

Código	Descripción	UDS	LONGITUD	ANCHURA	ALTURA	PARCIALES	Cantidad	Precio	Importe

CAPÍTULO 7 CARPINTERÍA EXTERIOR

07.01 m² PUERTA/VENTANA ABATIBLE + PERSIANA > 1,80 m²

m². Puerta o ventana en hojas abatibles de aluminio (para una superficie mayor de 1,80 m²) modelo con rotura de puente térmico, Alfil A45RPT de SAPAGROUP con un ancho de marco de 45 mm y con un ancho de hoja de 52 mm, medida del frente de 96,3 mm,, con sistema de cámara europea, con espesor de perfil de 1,5 mm, con sistema de cierre por junta central de estanqueidad en EPDM, coplanar exteriormente y con resalte de hoja sobre el marco al interior, para un acristalamiento con altura de galce de 22 mm y anchura hasta 35 mm en marcos y 42 mm en hojas, anodizada (15 micras) o lacado (entre 60-100 micras) en color estándar (RAL estándar: blanco, gris...), mainel para persiana (ancho total de cojunto de carpintería+persiana 14mm), cajón compacto de PVC de 170/180 mm y persiana enrollable de aluminio térmico, herrajes de colgar, p.p. de cerradura Tesa o similar y costes indirectos. Homologada con Clase 4 en el ensayo de permeabilidad al aire según norma UNE-EN 1026:2000. La transmitancia máxima del marco es de 3,50 W/m² K y cumple en las zonas A, B, C y D, según el CTE/DB-HE 1.

V1	3	1.40	1.35	5.67			
V2	1	4.42	0.90	3.98			
					9.65	385.24	3,717.57

07.02 m² PUERTA/VENTANA CORREDERA + PERSIANA > 1,80 m²

m². Puerta o ventana en hojas correderas de aluminio (para una superficie mayor de 1,80 m²) modelo con rotura de puente térmico, 4200 CORREDERA RPT de CORTIZO con un ancho de marco de 60 mm (Bicarril). y con un ancho de hoja de 37 mm (hoja recta), medida del frente de 108 mm con sistema de cámara europea, con espesor de perfil de 1,5 mm, para un acristalamiento con altura de galce de 20 mm, anodizada (15 micras) o lacado (entre 60-100 micras) en color (RAL estándar: blanco, gris...), mainel para persiana (ancho total de cojunto de carpintería+persiana 14mm), cajón compacto de PVC de 170/180 mm y persiana enrollable de aluminio térmico, herrajes y accesorios. Homologada con Clase 3 según en el ensayo de permeabilidad al aire según norma UNE-EN 1026:2000, Clase 7A según el ensayo de estanqueidad al agua según Norma UNE-EN 12208:2000 y Clase C5 en el ensayo a resistencia al viento según Norma UNE-EN 12210:2000 (Ensayos de referencia en una ventana de 1,20 x 1,20 m 2 hojas). La transmitancia máxima del marco es de 2,60 W/m² K, y cumple en las zonas A, B, C, D y E, según el CTE/DB-HE 1.

V3	1	1.86	1.33	2.47			
					2.47	433.64	1,071.09

07.03 ud PUERTA EI-60 DE 1H=825 mm ROBLE

ud. Block puerta EI2-60 acabado en roble barnizado, de medidas normalizadas, hoja 2030 (hasta 2.400) x 825 (hasta 1.050) x 50 mm, con bastidor perimetral de madera maciza de alta densidad machihembrado a un panel interior aglomerado de fibras, acabado en roble barnizado. Juntas intumescentes de 30 x 4 mm protegidas por una funda de PVC y embutidas en el canto de la hoja. Batiente hidrófugo de 90 x 25 mm con burlete acústico e ignífugo, tapajuntas hidrófugo de 70 x 9. 4 pernios de acero latonado o cromado dispuestos dos en el primer tercio y dos equidistantes a lo largo del resto del canto de la puerta, mecanizado de todo el conjunto, cajeado, embalaje y transporte. Cerradura, manillas y cierra puertas sin retención homologados con el block, totalmente instalada. Según CTE/DB-SI 1.

P1	1			1.00			
PE	1			1.00			
					2.00	602.34	[illegible]

COAR Colegio Oficial de Arquitectos de La Rioja VISADO 26/11/24
Expediente: 24-00619-540
Documento: 24-0003741-026-05813
Página: (13 / 32)
Arquitecto/s: 829135 MARÍA DE CASTRO GARCIA

Álvarez & Asociados
C/ Sancho El Mayor, Nº 8 Bajo
26.007 Logroño
Tel.: 941 25 47 28
oficina@alvarezasociados.com

MEDICIONES Y PRESUPUESTO

Código	Descripción	UDS	LONGITUD	ANCHURA	ALTURA	PARCIALES	Cantidad	Precio	Importe
07.04	**m² CLIMALIT PLUS SIL PLANITHERM XN 44.2/20/55.2Si 45dB***								
	m². Doble acristalamiento CLIMALIT PLUS Silence de Rw=45 dB (* simulación ISACO) y espesor total 38 mm, formado por un vidrio bajo emisivo capa Planitherm XN sobre vidrio laminado acústico y de seguridad STADIP Silence incoloro de 8 mm (4+4) y un vidrio laminado acústico y de seguridad STADIP Silence 10 mm de espesor (5+5) y cámara de gas argón al 90% de concentración de 20 mm con U=1,1 W/m²K y g=0,57 con perfil separador de aluminio y doble sellado perimetral, fijado sobre carpintería con acuñado mediante calzos de apoyo perimetrales y laterales y sellado en frío con silicona neutra, incluso colocación de junquillos, según UNE 85222:1985. Nivel de seguridad de uso según UNE EN 12600: 1B1/1B1.								
	V1	3	1.40	1.35	4.82		0.85		
	V2	1	4.42	0.90	3.38		0.85		
	V3	1	1.86	1.33	2.10		0.85		
							10.30	194.82	2,006.65

TOTAL CAPÍTULO 7 ..... 7,999.99

.....

COAR Colegio Oficial de Arquitectos de La Rioja VISADO 26/11/24

Expediente: 24-00619-540
Documento: 24-0003741-026-05813
Página: (14 / 32)
Arquitecto/s: 829 MARÍA DE CASTRO GARCIA.

Álvarez & Asociados
C/ Sancho El Mayor, Nº 8 Bajo
26.007 Logroño
Tel.: 941 25 47 28
oficina@alvarezasociados.com

Código	Descripción	UDS	LONGITUD	ANCHURA	ALTURA	PARCIALES	Cantidad	Precio	Importe

CAPÍTULO 8 CERRAJERÍA

08.01 m² CELOSÍA FIJA PARA VENTILACIÓN

m². Celosía metálica fija para ventilación, formada por cerco con empanelado de lamas de acero de 60 mm, con abertura mínima de 1 cm entre lamas, garras de sujeción a soporte de 10 cm, elaborada en taller y montada en obra, totalmente colocada.

Celosía ventilación	1	4.42	0.60	2.65				
					2.65	127.48	337.82	

08.02 ud ESCALERA METÁLICA CARACOL PINTADA HORNO

ud. Escalera de caracol metálica, sin soldadura a la vista, pintada al horno y con protectores de PVC en formación de peldaños, barandilla de hierro metálica stándar con barrotes de sujeción de la misma, para un diámetro de hueco de 110-120 cm y una altura de suelo a techo de 2,50 m, totalmente colocada i/ medios auxiliares necesarios para la total ejecución de los trabajos.

	1			1.00				
					1.00	2,108.44	2,108.44	

TOTAL CAPÍTULO 8 ..... 2,446.26

.....

COAR Colegio Oficial de Arquitectos de La Rioja VISADO 26/11/24

Expediente: 24-00619-540
Documento: 24-0003741-026-05813
Página: {15 / 32}
Arquitecto/s: 829 MARÍA DE CASTRO GARCIA
.....

Código	Descripción	UDS	LONGITUD	ANCHURA	ALTURA	PARCIALES	Cantidad	Precio	Importe

CAPÍTULO 9 INSTALACIÓN DE ELECTRICIDAD Y TELECOMUNICACIONES

09.01 **ud** **GASTOS TRAMITACIÓN-CONTRATACIÓN kW MONOFASICO**

ud. Gastos tramitación contratación (extensión, derecho y enganche) en monofásico por kW con la Compañía para el suministro al edificio desde sus redes de distribución, incluido derechos de acometida, enganche y verificación en la contratación de la póliza de abono. (precio aproximado por ser variable en función de la potencia a contratar, ver tabla).

Albergue		1				1.00			
							1.00	37.86	37.86

09.02 **ud** **BOLETÍN ELÉCTRICO EDIFICIO DE 201-300 M²**

ud. Expedición del boletín electrico, incluso la presentación en industria de la comunidad autónoma correspondiente y pago de la tasa, de u edificio entre 201-300 m² de superficie construida.

Albergue		1				1.00			
							1.00	339.75	339.75

09.03 **ud** **OCA USOS VARIOS > 100kW (PRIMEROS 100 kW) SIN I.**

ud. Gastos sin Inspección inicial (VII.A) por OCA (Organismo de Control Autorizado) para instalaciones de usos varios (industrial, locales pública concurrencia, loclaes de riesgo especial, piscinas, quirofanos, alumbrado...), excepto viviendas en bloque y unifamiliares, de BT de más de 100 kW, tarifa fija hasta los primeros 100 kW, incluido certificado de entidad inspectora. ITC-BT-05.

Albergue		1				1.00			
							1.00	335.86	335.86

09.04 **ud** **CONJ. MÓDULAR BT MONOF. HASTA 4 CONTADORES UF**

ud. Conjunto modular para instalación interior con envolvente para medida en BT, suministro monofásico hasta 63 A según UEF, referencia CAHORS 0235231-04, incluyendo: a) módulo de embarrado de cobre rígido clase 2, de 10 mm² para contadores y de 2,5 mm² para el circuito de reloj; b) modulo para 4 contadores con cableado con aislamiento seco sin halógenos H07Z-R; c) Módulo para bornas de salida hasta 25 mm², bornas de seccionamiento de 2,5 mm², todo ello con velo aislante transparente precintable, ventanilla única practicable para lectura de contadores, medidas del conjunto 630x900x171 mm, homologado por la Compañía suministradora con designación CME(4)-UF, incluido cableado y protección respectiva. (Contador a alquilar por propiedad). Según ITC-BT 16 y el grado de protección IP 40 e IK 09. Totalmente instalado y conexionado en obra.

		1				1.00			
							1.00	516.34	516.34

09.05 **m** **L.G.A. GRAP. RESISTENTE FUEGO 5x16 SZ1-K (AS+)**

m. Línea general de alimentación, grapeada por bandeja, resistente al fuego SZ1-K (AS+) 5x16 mm² sin pantalla, (clase Cca-s1b, d1, a1 segun CPR), y conductores de cobre de 16 mm² aislados, cables con una resistencia intrínseca al fuego, clasificados PH 90 (continuidad de suministro del circuito durante 90 minutos), para utilización en: líneas de ascensores de emergencia, instalación de detección de incendios, extracción de garajes, grupo de bombeo de fecales, grupos de presión de protección contra incendios, trampillas de ventilación, exutorios o aireadores y compuertas cortafuegos o semejantes, según ITC-BT 28.

		1	21.00			21.00			
							21.00	31.10	653.10

COAR Colegio Oficial de Arquitectos de La Rioja VISADO 26/11/24
Expediente: 24-00619-540
Documento: 24-0003741-026-05813
Página: (16 / 32)
Arquitecto/s: 829 MARÍA DE CASTRO GARCIA

Álvarez & Asociados
C/ Sancho El Mayor, Nº 8 Bajo
26.007 Logroño
Tel.: 941 25 47 28
oficina@alvarezasociados.com

MEDICIONES Y PRESUPUESTO

Código	Descripción	UDS	LONGITUD	ANCHURA	ALTURA	PARCIALES	Cantidad	Precio	Importe
09.06	**ud CUADRO LOCAL PÚBLICA CONCURRENCIA**								
	ud. Cuadro tipo de distribución, protección y mando para local con uso de pública concurrencia, formado por un cuadro doble aislamiento ó armario metálico de empotrar ó superficie con puerta, incluido carriles, embarrados de circuitos y protección, IGA-32A (III+N); 1 interruptor de 40A/4p/30mA; 3 interruptores diferenciales de 40A/2p/30mA; 1 PIA de 25A (III+N); 12 PIAS de 10A (I+N); 10 PIAS de 15A (I+N); contactor de 40A/2 polos/220V; reloj-horario de 15A/220V con reserva de cuerda y dispositivo de accionamiento manual ó automático, totalmente cableado, conexionado y rotulado.								
	Albergue	1				1.00			
							1.00	1,444.17	1,444.17
09.07	**ud DISPOSITIVO LLAMADA ASISTENCIA**								
	ud. Dispositivo de llamada de asistencia, con punto de llamada, mediante pulsador en aseo accesible, con botón de ayuda, emergencia y cancelación, con cordón de accionamiento, colocado en pared tras inodoro, junto a él, a 90 cm de altura desde el suelo, con confirmación de llegada a punto de recepción en punto luminoso y acústico, punto de recepción con indicador visiual, indicador acústico, boton de cancelación, colocado en pared, a 140 cm de altura desde el suelo, totalmente instalado y en funcionamiento y cumpiendo características establecidas por el CTE DB-SUA.								
	Aseo adaptado	1				1.00			
							1.00	890.28	890.28
09.08	**ud BASE ENCHUFE 20A PÚBLICA CONCURRENCIA**								
	ud. Base enchufe con toma de tierra lateral realizada en tubo PVC corrugado de D=20 y conductor de cobre unipolar aislados pública concurrencia ES07Z1-K 4 mm², (activo, neutro y protección), incluido caja registro, caja mecanismo universal con tornillo, base enchufe de 25 A (II+T.T.), totalmente montado e instalado.								
	P. sótano	18				18.00			
	P. baja	39				39.00			
							57.00	65.94	3,758.58
09.09	**ud BASE ENCHUFE 4 TOMAS**								
	ud. Base enchufe con toma tierra lateral de 10/16A(II+T.T), con 4 tomas, superficial realizado en tubo PVC rígido M 20/gp5 y conductor de cobre unipolar, aislados para una tensión nominal de 750V y sección 2,5 mm² (activo, neutro y protección), incluido caja de registro D=70 toma de corriente superficial y regletas de conexión, totalmente montado e instalado.								
	Recepción	2				2.00			
							2.00	75.09	150.18
09.10	**m CIRCUITO ELÉCTRICO PUB. CONC. 2x1,5 mm² (750V)**								
	m. Circuito eléctrico para el interior del edificio, realizado con tubo PVC corrugado de D=20 y conductores de cobre unipolares aislados pública concurrencia ES07Z1-K 2x1,5 mm², en sistema monofásico, (activo, neutro), incluido p./p. de cajas de registro y regletas de conexión.								.....
	Alumbrado								
	P. baja	1	113.00			113.00			
	P. sótano	1	92.00			92.00			
							205.00	6.41	
09.11	**m CIRCUITO ELÉCTRICO PUB. CONC. 2x2,5 mm² (750V)**								
	m. Circuito eléctrico para el interior del edificio, realizado con tubo PVC corrugado de D=20 y conductores de cobre unipolares aislados pública concurrencia ES07Z1-K 2x2,5 mm², en sistema monofásico, (activo, neutro), incluido p./p. de cajas de registro y regletas de conexión.								
	Bases de enchufe								
	P. baja	1	167.00			167.00			
	P. sótano	1	198.00			198.00			
							365.00	7.29	2,660.85

COAR Colegio Oficial de Arquitectos de La Rioja VISADO 26/11/24
Expediente: 24-00619-540
Documento: 24-00032-1-026-05813
Página: (17 / 32)
Arquitecto/s: 829 - MARÍA DE CASTRO GARCIA

Álvarez & Asociados
C/ Sancho El Mayor, Nº 8 Bajo
26.007 Logroño
Tel.: 941 25 47 28
oficina@alvarezasociados.com

MEDICIONES Y PRESUPUESTO

Código	Descripción	UDS	LONGITUD	ANCHURA	ALTURA	PARCIALES	Cantidad	Precio	Importe
09.12	**ud PUNTO LUZ SENCILLO LOCAL PÚBLICA CONCURRENCIA**								
	ud. Punto luz sencillo realizado en tubo PVC corrugado de D=20 y conductor de cobre unipolar aislados para una tensión nominal de 750 V y sección 1,5 mm² publica concurrencia ES07Z1-K 1,5 mm², incluido, caja registro, caja mecanismo universal con tornillo, portalámparas de obra, interruptor unipolar y marco respectivo, totalmente montado e instalado.								
	P. baja	34				34.00			
	P. sótano	9				9.00			
							43.00	47.92	2,060.56
09.13	**ud TOMA DE DATOS RJ45 CAT 6 CALSE 1 TOMA**								
	ud. Suministro de toma de datos de ejecución empotrada, en blanco alpino, mas toma RJ45 categoría 6, fijado al paramento, conectado y probado para orden de servicio. La partida incluye las cajas de empotrar, los soportes y marcos necesarios y la parte proporcional del cable de alimentación, así como la parte proporcional de tubo de acero o de plástico, cajas de derivación metálicas o plásticas y accesorios desde cuadro o caja. Según memoria y planos.								
	P. sótano	3				3.00			
	P. baja	5				5.00			
							8.00	37.69	301.52
09.14	**m LÍNEA TELEFÓNICA DE 2 PARES**								
	m. Línea telefónica realizada con cable telefónico con 2 pares de hilos de cobre i/tubo corrugado 13/20 en circuito independiente de otras instalaciónes, totalmente colocada i/ cajas de distribución.								
	P. sótano	1	34.00			34.00			
	P. baja	1	27.00			27.00			
							61.00	6.20	378.20
09.15	**ud TOMA TV-FM-SAT/DATA**								
	ud. Toma terminal separadora con 4 conectores TV-FM-SAT-DATA (5-2400 MHz), 5-3,8-6,5/4,5 dB, realizada mediante caja universal empotrada provista de tapa, incluso accesorios y fijaciones. Medida la unidad instalada.								
	P. baja	8				8.00			
							8.00	27.85	222.80
09.16	**m CABLEADO USUARIO RTV**								
	m. Cable coaxial blanco para interíores (28,7 dB/100 m a 2150 MHz), desde el Punto de Acceso al Usuario (PAU), hasta la Base de Acceso Terminal, para sistemas de RTV terrenal, FM y TV satélite analógica y digital, medida la longitud ejecutada.								
	P. baja	42				42.00			
							42.00	1.68	70.56
09.17	**ud REGISTRO DE ENLACE INFERIOR 50x50x15 cm ES**								
	ud. Registro de Enlace para entrada por la parte inferior del inmueble de 500x500x1150 mm, envolventes aislantes de poliéster reforzado con fibra de vídrio, con posibilidad de cierre con llave, incluso accesorios, fijaciones y juego de llaves. Medida la unidad instalada.								.....
		1				1.00			
							1.00	292.95	
09.18	**ud REGISTRO DE ACCESO 60x40x30 cm**								
	ud. Registro de Acceso de 600x400x300 mm. Armario metálico de cierre con llave y junta de estanqueidad, incluídos accesorios y fijaciones para albergar los servicios equivalentes a la arqueta de entrada. Medida la unidad instalada.								
	Albergue	1				1.00			
							1.00	192.04	192.04

COAR Colegio Oficial de Arquitectos de La Rioja VISADO 26/11/24

Expediente: 24-00619-540
Documento: 24-0003741-026-05813
Página: (18 / 32)
Arquitecto/s: 829 MARÍA DE CASTRO GARCIA

Álvarez & Asociados
C/ Sancho El Mayor, Nº 8 Bajo
26.007 Logroño
Tel.: 941 25 47 28
oficina@alvarezasociados.com

MEDICIONES Y PRESUPUESTO

Código	Descripción	UDS	LONGITUD	ANCHURA	ALTURA	PARCIALES	Cantidad	Precio	Importe
09.19	**ud EMERGENCIA 70 LÚMENES LED**								
	ud. Bloque autónomo de emergencia IP44 IK 04, de superficie o empotrado, de 70 lúmenes con lámpara de emergencia. Con caja de empotrar blanca o negra, o estanca (IP66 IK08), con difusor biplano, opal o transparente. Carcasa fábricada en policarbonato blanco, resistente a la prueba de hilo incandescente 850°C. Piloto testigo de carga LED. Autonomía 1 hora. Equipado con batería Ni-Cd estanca de alta temperatura. Base y difusor construidos en policarbonato. Opción de telemando. Construido según normas UNE 20-392-93 y UNE-EN 60598-2-22. Etiqueta de señalización, replanteo, montaje, pequeño material y conexionado.								
	Albergue	15				15.00			
							15.00	39.62	594.30
09.20	**ud DOWNLIGHT LED 50W 3000K 462 lm**								
	ud. Downligth LED de 50W, Flujo luminoso de 462 lm en versión 3000K. Su vida útil es de 30.000 horas. Color blanco y protección IP44. LED integrado. Difusor de vidrio. Montaje empotrado. Versiones regulables. Carcasa de aluminio. Transformador incluido. No dispone de modo emrgencia.								
	P. baja	26				26.00			
							26.00	42.79	1,112.54
09.21	**ud FOCO EMPOTRABLE HALÓGENO 20-50 W**								
	ud. Foco empotrable HALOGENO 20-50 W fijo/orientable, con protección IP 20 /CLASE I, toma de tierra CLASE I, cuerpo abierto/cerrado, reflector en luna en aluminio purísimo de alta rendimiento color a elegir, con lámpara HALOGENA 20-50 W/12v fija, i/transformador, replanteo, sistema de fijación, pequeño material y conexionado.								
	P. sótano	9				9.00			
	P. baja	26				26.00			
							35.00	23.54	823.90

TOTAL CAPÍTULO 9 ..... 18,150.39

.....

COAR Colegio Oficial de Arquitectos de La Rioja VISADO 26/11/24

Expediente: 24-00619-540
Documento: 24-0003741-026-05813
Página: (19 / 32)
Arquitecto/s: MARÍA DE CASTRO GARCIA: 829-1
.....

Álvarez & Asociados
C/ Sancho El Mayor, Nº 8 Bajo
26.007 Logroño
Tel.: 941 25 47 28
oficina@alvarezasociados.com

Código	Descripción	UDS	LONGITUD	ANCHURA	ALTURA	PARCIALES	Cantidad	Precio	Importe

CAPÍTULO 10 INSTALACIÓN DE FONTANERÍA

10.01 ud ACOMETIDA RED 1" -32 mm POLIETILENO

ud. Acometida a la red general de distribución con una longitud máxima de 8 m, formada por tubería de polietileno de 1" y 10 atm para uso alimentario, brida de conexión, machón rosca, manguitos, llaves de paso tipo globo, válvula anti-retorno de 1", tapa de registro exterior, grifo de pruebas de latón 1/2", incluso contador, según CTE/ DB-HS 4 suministro de agua.

Albergue	1				1.00			
						1.00	241.92	241.92

10.02 m TUBERÍA POLIETILENO RETICULADO 16x1,8

m. Tubería de polietileno reticulado por el método Engel (Peróxido), según norma UNE-EN ISO 15875, de 16x1,8 mm de diámetro, colocada en instalaciones interiores de viviendas y locales comerciales para agua fría y caliente, sin protección superficial, con p.p. de accesorios Quick&Easy de PPSU, instalada y funcionando según CTE/ DB-HS 4 suministro de agua.

	35				35.00			
						35.00	3.20	112.00

10.03 m TUBERÍA POLIETILENO RETICULADO 20x1,9

m. Tubería de polietileno reticulado por el método Engel (Peróxido), según norma UNE-EN ISO 15875, de 20x1,9 mm de diámetro, colocada en instalaciones interiores de viviendas y locales comerciales para agua fría y caliente, sin protección superficial, con p.p. de accesorios Quick&Easy de PPSU, instalada y funcionando según CTE/ DB-HS 4 suministro de agua.

	69				69.00			
						69.00	3.64	251.16

10.04 m TUBERÍA POLIETILENO RETICULADO 25x2,3

m. Tubería de polietileno reticulado por el método Engel (Peróxido), según norma UNE-EN ISO 15875, de 25x2,3 mm de diámetro, colocada en instalaciones interiores de viviendas y locales comerciales para agua fría y caliente, sin protección superficial, con p.p. de accesorios Quick&Easy de PPSU, instalada y funcionando según CTE/ DB-HS 4 suministro de agua.

	40				40.00			
						40.00	5.47	218.80

10.05 ud INSTALACIÓN XLPE F-C ASEO LAVABO+INODORO

ud. Instalación de fontanería para un aseo dotado de lavabo e inodoro, realizada con tuberías de polietileno reticulado (método Engel) para las redes de agua fría y caliente, utilizando el sistema Quick&Easy de derivaciones por tés y con tuberías de PVC serie C para la red de desagüe con los diámetros necesarios para cada punto de consumo, con sifones individuales para los aparatos, incluso p.p. de bajante de PVC de diámetro 110 mm y manguetón de enlace para el inodoro, totalmente terminada según CTE/ DB-HS 4 suministro de agua sin incluir líneas generales, los aparatos sanitarios ni grifería. Todas las tomas de agua y desagües se entregarán con tapones.

Aseo adaptado	1				1.00			
						1.00	145.48	

10.06 ud INST. XLPE F-C ASEO DUCHA+LAVABO+INODORO

ud. Instalación de fontanería para un aseo dotado de ducha, lavabo e inodoro, realizada con tuberías de polietileno reticulado (método Engel) para las redes de agua fría y caliente, utilizando el sistema Quick&Easy de derivaciones por tés y con tuberías de PVC serie C para la red de desagüe con los diámetros necesarios para cada punto de consumo, con sifones individuales para los aparatos, incluso p.p. de bajante de PVC de diámetro 110 mm y manguetón de enlace para el inodoro, totalmente terminada según CTE/ DB-HS 4 suministro de agua, sin incluir líneas generales, los aparatos sanitarios ni griferías. Todas las tomas de agua y desagües se entregarán con tapones.

Aseos hombres	3				3.00			

COAR Colegio Oficial de Arquitectos de La Rioja VISADO 26/11/24
Expediente: 24-00619-540
Documento: 24-0003741-026-05813
Página: (20 / 32)
Arquitecto/s: 829 MARÍA DE CASTRO GARCIA

Álvarez & Asociados
C/ Sancho El Mayor, Nº 8 Bajo
26.007 Logroño
Tel.: 941 25 47 28
oficina@alvarezasociados.com

MEDICIONES Y PRESUPUESTO

Código	Descripción	UDS	LONGITUD	ANCHURA	ALTURA	PARCIALES	Cantidad	Precio	Importe
	Aseos mujeres	3				3.00			
							6.00	207.08	1,242.48
10.07	**ud PUNTO DE CONSUMO F-C LAVADORA-SECADORA**								
	ud. Instalación de fontanería para una lavadora, realizada con tuberías de polietileno reticulado (método Engel) para las red de agua fría y caliente, utilizando el sistema Quick&Easy de derivaciones por tes, con tubería de PVC serie C de diámetro 50 mm para la red de desagüe, totalmente terminada según CTE/ DB-HS 4 suministro de agua, sin incluir líneas generales ni grifería.								
	Lavandería								
	Lavadoras	3				3.00			
	Secadoras x 0,5	3				1.50		0.5	
							4.50	63.78	287.01
10.08	**ud PUNTO DE CONSUMO URINARIO**								
	ud. Instalación de fontanería para urinario, realizada con tubería de polietileno reticulado (método Engel) para las red de agua fría, utilizando el sistema Quick&Easy de derivaciones por tes, incluso p.p. de desagüe de PVC y enlace a bajante, totalmente terminada según CTE/ DB-HS 4 suministro de agua, sin incluir líneas generales, los aparatos sanitarios ni grifería.								
	Urinarios	2				2.00			
							2.00	38.21	76.42
10.09	**ud INSTALACIÓN XLPE F-C COCINA**								
	ud. Instalación de fontanería para una cocina dotándola con tomas para fregadero, lavadora y lavavajillas, realizada con tuberías de polietileno reticulado (método Engel) para las redes de agua fría y caliente, utilizando el sistema Quick&Easy de derivaciones por tés y con tuberías de PVC serie C para la red de desagüe con los diámetros necesarios para cada punto de consumo, con sifones individuales para los aparatos, incluso p.p. de bajante de PVC de diámetro 110 mm, totalmente terminada según CTE/ DB-HS 4 suministro de agua, sin incluir líneas generales, fregadero ni grifería. Todas las tomas de agua y desagües se entregarán con tapones.								
	Cocina-comedor	1				1.00			
							1.00	180.86	180.86
10.10	**ud PUNTO DE CONSUMO F-C LAVABO**								
	ud. Instalación de fontanería para un lavabo, realizada con tuberías de polietileno reticulado (método Engel) para las red de agua fría y caliente, utilizando el sistema Quick&Easy de derivaciones por tes, con tubería de PVC serie C de diámetro 32 mm para la red de desagüe y con sifón individual, totalmente terminada según CTE/ DB-HS 4 suministro de agua, sin incluir líneas generales, los aparatos sanitarios ni grifería.								
	Cuarto limpieza	1				1.00			
	Sala de curas	1				1.00			
							2.00	49.62	99.24
10.11	**ud PLATO DE DUCHA ITALIA 120x80 BLANCO**								
	ud. Plato de ducha de Roca o similar, modelo Italia en porcelana color blanco de 120x80 cm, con mezclador ducha de Roca o similar, modelo Victoria Plus cromada o similar y válvula desagüe sifónica con salida de 40 mm, totalmente instalado.								
	Aseos hombres	3				3.00			
	Aseos mujeres	3				3.00			
							6.00	297.16	
10.12	**ud LAVABO VICTORIA BLANCO GRIFERÍA VICTORIA PLUS**								
	ud. Lavabo de Roca o similar, modelo Victoria de 52x41 cm con pedestal en blanco, con mezclador de lavabo modelo Victoria Plus o similar, válvula de desagüe de 32 mm, llave de escuadra de 1/2" cromada, sifón individual PVC 40 mm y latiguillo flexible de 20 cm, totalmente instalado.								
	Aseo hombres	2				2.00			
	Aseo mujeres	3				3.00			
							5.00	177.93	889.65

COAR Colegio Oficial de Arquitectos de La Rioja VISADO 26/11/24

Expediente: 24-00619-540
Documento: 24-0003741-026-05813
Página: (21 / 32)
Arquitecto/s: 829 MARÍA DE CASTRO GARCIA

Álvarez & Asociados
C/ Sancho El Mayor, Nº 8 Bajo
26.007 Logroño
Tel.: 941 25 47 28
oficina@alvarezasociados.com

MEDICIONES Y PRESUPUESTO

Código	Descripción	UDS	LONGITUD	ANCHURA	ALTURA	PARCIALES	Cantidad	Precio	Importe
10.13	**ud BARRA DE APOYO MURAL DE 80 cm**								
	ud. Barra de apoyo mural para lavabo, ó WC de 80 cm modelo Prestobar 140 fábricada en nylon fundido con alma de aluminio de 35 mm de diámetro exterior en color blanco, instalada.								
	Aseo adaptado								
	Inodoro	2				2.00			
							2.00	217.46	434.92
10.14	**ud DOSIFICADOR UNIVERSAL 1 L**								
	ud. Dosificador de jabón universal translucido de 1L de capacidad, colocado junto a lavabo de aseo, a una altura desde el suelo de 90 cm, en color blanco con visor transparente, i/ p.p de piezas de anclaje a soporte, totalmente colocado.								
	Aseo adaptado	1				1.00			
							1.00	20.47	20.47
10.15	**ud SECAMANOS ELÉCTRICO CON CÉLULA**								
	ud. Suministro e instalación de secamanos eléctrico, con carcasa de aluminio acabado en epoxi blanco y sensor automático, junto a lavabo de aseo, colocado a 90 cm de altura desde el suelo, incluso p.p. de conexionado eléctrico.								
	Aseo adaptado	1				1.00			
							1.00	164.22	164.22
10.16	**ud DISPENSADOR PAPEL ROLLO 250 m**								
	ud. Dispensador de papel higiénico en rollo de 250/300 m, colocado junto a lavabo, a 90 de altura desde el suelo, metálico con acabado epoxi en blanco, incluso p.p. de mecanismo de cierre, instalado.								
	Aseo adaptado	1				1.00			
							1.00	28.07	28.07
10.17	**ud ESPEJO**								
	ud. Espejo, colocado en pared, con perfil de apoyo inferior y superior, de acero inoxidable, de dimensiones 80 x 100 cm, instalado, con parte inferior a 85 cm de altura desde el suelo, y cumpiendo características establecidas por el CTE DB-SUA.								
	Aseo adaptado	1				1.00			
	Aseo hombres	1				1.00			
	Aseo mujeres	1				1.00			
							3.00	136.23	408.69
10.18	**ud INODORO-BIDÉ CON TANQUE**								
	ud. Inodoro-bidé de tanque bajo modelo Prestowash 710 en blanco, con asiento y tapa pintada, mecanismos, llave de escuadra de 1/2" cromada, latiguillo flexible de 20 cm, empalme simple de PVC de 110 mm, totalmente instalado.								
	Aseo adaptado	1				1.00			
	Aseo hombres	3				3.00			
	Aseo MUJERES	3				3.00			
							7.00	690.22	4,831.54
10.19	**ud LAVABO FIJO DE 68x58 cm**								
	ud. Lavabo fijo de 68x58 cm Prestosan 861 en blanco con frente cóncavo, plano inclinado para evitar el salpicado de agua y apoyo anatómico para codos, provisto de grifo gerontológico de caño extraíble cromado Prestodisc 640 ó similar, válvula de desagüe de 32 mm, llaves de escuadra de 1/2", cromadas y sifón individual de PVC 40 mm y latiguillo flexible de 20 cm, totalmente instalado.								
	Aseo adaptado	1				1.00			
							1.00	611.61	
10.20	**ud VERTEDERO GARDÁ COMPLETO**								
	ud. Vertedero modelo Garda completo con mezclador exterior de caño giratorio modelo Victoria Plus de Roca o similar,, i/rejilla, desagüe, enchufe de unión y fijación instalada.								
	Cuarto de limpieza	1				1.00			
							1.00	468.87	468.87

COAR
Colegio Oficial de Arquitectos de La Rioja
VISADO
26/11/24
Expediente: 24-00619-540
Documento: 24-0003741-026-05813
Página: (22 / 3
Arquitecto/s: 829 MARÍA DE CA TRO GARCIA

Álvarez & Asociados
C/ Sancho El Mayor, Nº 8 Bajo
26.007 Logroño
Tel.: 941 25 47 28
oficina@alvarezasociados.com

MEDICIONES Y PRESUPUESTO

Código	Descripción	UDS	LONGITUD	ANCHURA	ALTURA	PARCIALES	Cantidad	Precio	Importe

TOTAL CAPÍTULO 10 ..... 12,496.37

.....

COAR Colegio Oficial de Arquitectos de La Rioja VISADO 26/11/24

Expediente: 24-00619-540
Documento: 24-0003741-026-05813
Página: {23 / 32}
Arquitecto/s: 829 TS MARÍA DE CASTRO GARCIA.
.....

Código	Descripción	UDS	LONGITUD	ANCHURA	ALTURA	PARCIALES	Cantidad	Precio	Importe

CAPÍTULO 11 INSTALACIÓN DE CLIMATIZACIÓN-ACS

11.01 **ud** **INST. AEROTERMIA MITSUBISHI (CALF.+A.C.S.) 200-229 m² útiles**

ud. Instalación aerotérmica sistema ECODAN de MITSUBISHI E. para calefacción y refrigeración por Fan coil de conductos y producción de A.C.S. para habitáculos desde 200 m² hasta 229 m² útiles (252 m² hasta 289 m² construidos) compuesta por:
- UNIDAD EXTERIOR: Bomba de calor aerotérmica Serie Paver Inverter para gas R410A modelo PUHZ-SW120VHA alimentación monofásica, potencia en calefacción de 16,00 KW y un COP de 4,10, en frío proporciona 14,00 kW y un EER de 4,08, incluso pequeño material.
- UNIDAD INTERIOR: Kit hidrónico HYDROBOX modelo ERSE-YM9ED reversible, sonda exterior hasta 5 m, control remoto principal, configuración y monitorización con tarjeta SD e interfaz MELCloud con conexión a Internet vía WIFI para control a distancia, incluso pequeño material.
- ELEMENTOS COMPLEMENTARIOS: Suministro e instalación de acumulador de A.C.S. de 300 litros, separador hidráulico, válvula de 3 vías, bomba de recirculacióny deposito de inercia 200 litros y vaso de expansión, i/ p.p. de tuberías hidráulicas, codos, tés, coquillas, válvulas, purgadores, filtros, manómetros, termómetros, necesarios para la instalación.
- LÍNEAS FRIGORÍFICAS: Suministro e instalación de líneas frigoríficas para conexión entre equipos exterior e interior realizada con tubería para gas mediante tubo de cobre de 5/8" de diámetro y 1 mm de espesor con coquilla de espuma de 16 mm de diámetro interior y tubería para líquido mediante tubo de cobre sin soldadura de 3/8" de diámetro y 0,8 mm de espesor con coquilla de espuma de 11 mm de diámetro interior, incluso pequeño material.
- FAN COIL: Fan coil de conductos modelo i-LIVE2 2T DLIO 0602 de CLIMAVENETA, de dos tubos inverter sin envolvente con alta presión, con una capacidad frigorífica máxima total de 4,36 kW y mínima de 1,95 kW y una capacidad calorífica total máxima de 5,09 kW y mínima de 2,28 kW con un caudal del aire de 808 m³/h máximo y 289 m³/h mínimo, i/p.p. válvula de 3 vías, desagües a la red de saneamiento, embellecedores, termostato de control digital con programador semanal y tarjeta de alimentación, para conexión a unidad interior.
- CANALIZACIÓN AIRE: Canalización de aire realizado con placas de fibra de vidrio Climaver Plus R de 25 mm, i/embocaduras, derivaciones, elementos de fijación y piezas especiales, rejillas impulsión con regulación de caudal y rejillas de retorno, lineales con lamas horizontales en perfil de aluminio blanco, totalmente instalado, s/NTE-ICI-25. S/NTE-ICI-22.
- TUBERÍAS HIDRÁULICAS PARA FAN COILS: Suministro e instalacion de tuberías de conexiones hidráulicas para Fan coils con doble tubo de cobre rígido de 1/2" más aislamiento mediante coquilla flexible, incluso pequeño material.
- Totalmente instalado, conexionado y realizadas las pruebas de funcionamiento. Cumpliendo normativas Europea y Reglamento de gases fluorados R.D 115/2017. UNE-EN 378-1:2017, CTE DB HE 4 . RITE. CTE DB HS-4. CTE DB HR.

Albergue	1			1.00			.....
				1.00	16,926.69		16,926.69

TOTAL CAPÍTULO 11 .....

COAR Colegio Oficial de Arquitectos de La Rioja VISADO 26/11/24
Expediente: 24-00619-540
Documento: 24-0003741-026-05813
Página: (24 / 32)
Arquitecto/s: 829 MARÍA DE CASTRO GARCIA

Álvarez & Asociados
C/ Sancho El Mayor, Nº 8 Bajo
26.007 Logroño
Tel.: 941 25 47 28
oficina@alvarezasociados.com

Código	Descripción	UDS	LONGITUD	ANCHURA	ALTURA	PARCIALES	Cantidad	Precio	Importe

CAPÍTULO 12 INSTALACIÓN DE VENTILACIÓN

12.01 ud CAJA DE VENTILACIÓN 1.000 m³/h

ud. Módulo de ventilación extracción de aire modelo CE.M DA 9/9 de TRADAIR para un caudal de 1.000 m³/h, con motor de 1/6 CV. de potencia, construido a base de paneles de acero galvanizado con aislamiento termoacústico, ventilador centrífugo de doble aspiración, provisto de amortiguadores elásticos y punta flexible en la boca de salida, con compuerta de registro y punta estanca, i/ medios y material de montaje.

Albergue	2			2.00			
					2.00	407.57	815.14

12.02 m TUBERÍA PVC 125 mm VENTILACIÓN

m. Tubería de PVC para instalación de ventilación, de 125 mm de diámetro y 3,2 mm de espesor, unión por adhesivo, color gris, colocada en instalación de ventilación, i/ p.p. de piezas especiales.

P. baja							
Admisión							
	1	53.00		53.00			
Extracción							
	1	72.00		72.00			
P. sótano							
Admisión							
	1	71.00		71.00			
Extracción							
	1	90.00		90.00			
					286.00	30.54	8,734.44

12.03 ud RECIBIDO REJILLA VENTILACIÓN PVC 17x17

ud. Recibido de rejilla de ventilación de PVC de tamaño 17x17 cm o similar, con tirafondo mecánico, según UNE-EN 998-2, i/rejilla y p.p. de medios auxiliares.

P. baja							
Admisión							
	11			11.00			
P. sótano							
Admisión							
	6			6.00			
					17.00	5.88	99.96

12.04 ud REJILLA REDONDA LAMAS FIJAS ALDES GPA 160 d=125 mm

ud. Suministro e instalación de rejilla redonda de plástico con lamas horizontales fijas, modelo ALDES GPA de diámetro exterior 160 o similar de color blanco con mosquitera, en conducto de impulsión o extracción de 125 mm de diámetro, montada en pared o techo. Incluso p.p. de elementos de fijación y accesorios. Totalmente montado y conectado al conducto de extracción. Según DB HS 3 Calidad del aire interior (CTE).

P. baja							
Expulsión	11			11.00			
P. sótano							
	6			6.00			
					17.00	10.49	

12.05 m TUBERÍA PVC 250 mm VENTILACIÓN

m. Tubería de PVC para ventilación, de 250 mm de diámetro y 3,9 mm de espesor, unión por adhesivo, color gris, colocada en instalación de ventilación, i/ p.p. de piezas especiales.

Hasta y desde cubierta de edificio							
P. baja							
Admisión	1	20.00		20.00			

COAR Colegio Oficial de Arquitectos de La Rioja VISADO 26/11/24
Expediente: 24-00619-540
Documento: 24-0003741-026-05813
Página: {25 / 32}
Arquitecto/s: 829 MARÍA DE CASTRO GARCIA

Código	Descripción	UDS	LONGITUD	ANCHURA	ALTURA	PARCIALES	Cantidad	Precio	Importe
	Extracción	1	22.00			22.00			
	P. sótano								
	Admisión	1	23.00			23.00			
	Extracción	1	25.00			25.00			
							90.00	37.59	3,383.10
12.06	**m TUBERÍA PVC 90 mm VENTILACIÓN**								
	m. Tubería de PVC para instalación de ventilación, de 90 mm de diámetro y 3 mm de espesor, unión por adhesivo, color gris, colocada en instalación de ventilación, i/ p.p. de piezas especiales.								
	Cámara bufa sótano								
	Admisión	4	10.00			40.00			
	Extracción	4	10.00			40.00			
							80.00	24.46	1,956.80
12.07	**ud EXTRACTOR CÁMARA BUFA**								
	ud. Extractor modelo EDM-80T cuadrado de S&P, con temporizador electrónico, para un caudal de 80 m³/h, totalmente colocado i/p.p de tubos, bridas de sujeción, medios y material de montaje.								
	Extracción cámaras bufas	4				4.00			
							4.00	50.11	200.44
12.08	**m CONDUCTO VENTILACIÓN ACERO D=15 cm**								
	m. Conducto de ventilación realizado con tubo de chapa de acero de 1 mm de espesor y 15 cm de diámetro, colocado con piezas de anclaje recibidas con mortero de cemento y arena de río M5 según norma UNE-EN 998-2 para cualquier altura.								
	Para campana extractora cocina doméstica	1	5.00			5.00			
							5.00	19.44	97.20

TOTAL CAPÍTULO 12 ..... 15,465.41

.....

COAR Colegio Oficial de Arquitectos de La Rioja VISADO 26/11/24

Expediente: 24-00619-540
Documento: 24-0003741-026-05813
Página: {26 / 32}
Arquitecto/s: 829 MARÍA DE CASTRO GARCIA.

Código	Descripción	UDS	LONGITUD	ANCHURA	ALTURA	PARCIALES	Cantidad	Precio	Importe

CAPÍTULO 13 INSTALACIÓN DE PROTECCIÓN CONTRA INCENDIOS

13.01 ud EXTINTOR POLVO ABC 6 kg EF 21A-113B

ud. Extintor de polvo ABC con eficacia 21A-113B para extinción de fuego de materias sólidas, líquidas, productos gaseosos e incendios de equipos eléctricos, de 6 kg de agente extintor con soporte, manómetro y boquilla con difusor según norma UNE-23110, totalmente instalado según CTE/DB-SI 4. Certificado por AENOR.

P. sótano	1	1.00			
P. baja	5	5.00			
			6.00	37.20	223.20

13.02 ud SEÑAL LUMINISCENTE EXTINCIÓN INCENDIOS

ud. Señal luminiscente para elementos de extinción de incendios (extintores, bies, pulsadores....) de 297x210 por una cara en pvc rígido de 2 mm de espesor, totalmente instalada, según norma UNE 23033 y CTE/DB-SI 4.

Extintores					
P. sótano	5	5.00			
P. baja	10	10.00			
			15.00	14.26	213.90

13.03 ud SEÑAL LUMINISCENTE EVACUACIÓN

ud. Señal luminiscente para indicación de la evacuación (salida, salida emergencia, direccionales, no salida....) de 297x148mm por una cara en pvc rígido de 2mm de espesor, totalmente montada según norma UNE 23033 y CTE/DB-SI 4.

P. baja					
Salida	10	10.00			
Direcciones	10	10.00			
P. sótano					
Salida	5	5.00			
Direcciones	5	5.00			
			30.00	12.33	369.90

TOTAL CAPÍTULO 13 ..... 807.00

.....

COAR Colegio Oficial de Arquitectos de La Rioja VISADO 26/11/24

Expediente: 24-00619-540
Documento: 24-0003741-026-05813
Página: {27 / 32}
Arquitecto/s: 829 - MARÍA DE CASTRO GARCIA.
.....

Álvarez & Asociados
C/ Sancho El Mayor, Nº 8 Bajo
26.007 Logroño
Tel.: 941 25 47 28
oficina@alvarezasociados.com

Código	Descripción	UDS	LONGITUD	ANCHURA	ALTURA	PARCIALES	Cantidad	Precio	Importe

CAPÍTULO 14 PINTURAS

14.01 **m²** **PINTURA AL SILICATO EN INTERIORES**

m². Pintura al silicato en interiores, con una mano de imprimación y dos manos de acabado i/limpieza de superficies y acabado.

Techos							
P. baja	1	222.91		222.91			
P. sótano	1	69.64		69.64			
Paredes							
Trasdosados							
P. baja	1	94.12	3.48	327.54			
P. sótano	1	72.03	2.70	194.48			
Tabiquería							
P. baja							
Dormitorios distribuidor	2	3.71	3.48	25.82			
P. baja							
Muro de carga	2	11.02	3.48	76.70			
P. baja							
	1	4.97	3.48	17.30			
	1	12.79	3.48	44.51			
	1	6.55	3.48	22.79			
P. sótano							
	1	4.93	2.70	13.31			
	1	6.55	2.70	17.69			
					1,032.69	7.96	8,220.21

TOTAL CAPÍTULO 14 ..... 8,220.21

.....

COAR Colegio Oficial de Arquitectos de La Rioja VISADO 26/11/24

Expediente: 24-00619-540
Documento: 24-0003741-026-05813
Página: (28 / 32)
Arquitecto/s: 829 MARÍA DE CASTRO GARCIA

Álvarez & Asociados
C/ Sancho El Mayor, Nº 8 Bajo
26.007 Logroño
Tel.: 941 25 47 28
oficina@alvarezasociados.com

Código	Descripción	UDS	LONGITUD	ANCHURA	ALTURA	PARCIALES	Cantidad	Precio	Importe

CAPÍTULO 15 GESTIÓN DE RESIDUOS

15.01 m³ CANON VERTIDO RCDs NO PELIGROSO INERTE SUCIO

m³. Canon de vertido en planta de tratamiento de residuos de construcción y demolición no peligrosos inertes sucios con código LER 17 01 según Orden MAM/304/2002 (Hormigón, ladrillo, teja y material cerámico mezclados con otros materiales, considerando el esponjamiento).

P. sótano	1	69.64		0.10	9.75		1.4	
P. baja	1	222.91		0.10	31.21		1.4	
P. baja								
	1	13.42	0.15	3.10	8.74		1.4	
	1	2.87	0.15	3.10	1.87		1.4	
						51.57	11.97	617.29

15.02 m³ CANON VERTIDO RCDs TIERRAS Y PIEDRAS LIMPIO

m³. Canon de vertido en planta de tratamiento de residuos de construcción y demolición no peligrosos inertes limpios con código LER 17 05 según Orden MAM/304/2002 (tierras, arenas y piedras, considerando el esponjamiento).

P. sótano	1	71.00		0.30	29.82		1.4	
						29.82	5.24	156.26

15.03 ud CONTENEDOR PARA ESCOMBROS DE 7 m³

ud. Cambio de contenedor para escombros de 7 m³ de capacidad, colocado en obra a pie de carga, i/servicio de entrega, alquiler, tasas por ocupación de vía pública y p.p. de costes indirectos, incluídos los medios auxiliares de señalización.

Escombros								
46,65/7	7				7.00			
Tierras								
29,82/7	5				5.00			
						12.00	136.91	1,642.92

TOTAL CAPÍTULO 15 ..... 2,416.47

.....

COAR Colegio Oficial de Arquitectos de La Rioja VISADO 26/11/24

Expediente: 24-00619-540
Documento: 24-0003741-026-05813
Página: {29 / 32}
Arquitecto/s: MARÍA DE CASTRO GARCIA: 829-1
.....

Código	Descripción	UDS	LONGITUD	ANCHURA	ALTURA	PARCIALES	Cantidad	Precio	Importe

CAPÍTULO 16 CONTROL DE CALIDAD

16.01 **ud** **CONTROL DE OBRA**

ud. Control de calidad de la obra del Proyecto de Ejecución, consistente en la comprobación del cumplimiento de toda la normativa vigente de aplicación y la adecuación de proyecto y sus modificaciones si las hubiera, a obra, así como seguimiento de las revisiones de la ejecución, revisión de certificados de calidad de materiales, revisión de resultados de ensayos de obra, (precio aplicable sobre los M/2 construidos totales de todas las plantas de la obra).

P. sótano	1	69.64			69.64			
P. baja	1	222.91			222.91			
						292.55	3.51	1,026.85

TOTAL CAPÍTULO 16 ..... 1,026.85

.....

COAR Colegio Oficial de Arquitectos de La Rioja VISADO 26/11/24

Expediente: 24-00619-540
Documento: 24-0003741-026-05813
Página: {30 / 32}
Arquitecto/s: 829 MARÍA DE CASTRO GARCIA.
.....

Álvarez & Asociados
C/ Sancho El Mayor, Nº 8 Bajo
26.007 Logroño
Tel.: 941 25 47 28
oficina@alvarezasociados.com

Código	Descripción	UDS	LONGITUD	ANCHURA	ALTURA	PARCIALES	Cantidad	Precio	Importe

CAPÍTULO 17 SEGURIDAD Y SALUD

17.01 **m²** **SEG. Y SALUD NIVEL MEDIO VIV. UNIFAMILIAR**

m². Ejecución del Plan de Seguridad y Salud o estudio básico, por m² construido de una vivienda unifamiliar de tamaño medio (aproximadamente 200 m²), con un nivel de exigencia medio, previa aprobación por parte de la dirección facultativa del mencionado Plan o Estudio Básico, incluyendo en principio: instalaciones provisionales de obra y señalizaciones, protecciones personales, protecciones colectivas; todo ello cumpliendo la reglamentación vigente.

P. sótano	1	69.64			69.64			
P. baja	1	222.91			222.91			
						292.55	7.77	2,273.11

TOTAL CAPÍTULO 17 ..... 2,273.11

TOTAL..... 188,960.08

.....

COAR Colegio Oficial de Arquitectos de La Rioja VISADO 26/11/24

Expediente: 24-00619-540
Documento: 24-0003741-026-05813
Página: (31 / 32)
Arquitecto/s: MARÍA DE CASTRO GARCIA: 829/8
.....

Álvarez & Asociados
C/ Sancho El Mayor, Nº 8 Bajo
26.007 Logroño
Tel.: 941 25 47 28
oficina@alvarezasociados.com

RESUMEN DE PRESUPUESTO

Albergue Sagasta 23 Logroño

Capítulo	Resumen	Importe	%
1	DEMOLICIONES	4,639.76	2.46
2	RED HORIZONTAL DE SANEAMIENTO	3,394.39	1.80
3	ALBAÑILERÍA	48,795.12	25.82
4	AISLAMIENTOS E IMPERMEABILIZACIONES	9,976.42	5.28
5	PAVIMENTOS Y REVESTIMIENTOS	27,968.36	14.80
6	CARPINTERÍA INTERIOR	5,957.28	3.15
7	CARPINTERÍA EXTERIOR	7,999.99	4.23
8	CERRAJERÍA	2,446.26	1.29
9	INSTALACIÓN DE ELECTRICIDAD Y TELECOMUNICACIONES	18,150.39	9.61
10	INSTALACIÓN DE FONTANERÍA	12,496.37	6.61
11	INSTALACIÓN DE CLIMATIZACIÓN-ACS	16,926.69	8.96
12	INSTALACIÓN DE VENTILACIÓN	15,465.41	8.18
13	INSTALACIÓN DE PROTECCIÓN CONTRA INCENDIOS	807.00	0.43
14	PINTURAS	8,220.21	4.35
15	GESTIÓN DE RESIDUOS	2,416.47	1.28
16	CONTROL DE CALIDAD	1,026.85	0.54
17	SEGURIDAD Y SALUD	2,273.11	1.20

TOTAL EJECUCIÓN MATERIAL 188,960.08

21.00 % I.V.A. 39,681.62

TOTAL PRESUPUESTO CONTRATA 228,641.70

TOTAL PRESUPUESTO GENERAL 228,641.70

Asciende la presente certificación a la expresada cantidad de DOSCIENTOS VEINTIOCHO MIL SEISCIENTOS CUARENTA Y UN EUROS con SETENTA CÉNTIMOS

Logroño, a noviembre de 2024.

LA DIRECCION FACULTATIVA

María de Castro García

Colegiado nº 1023 C.O.A.R

.....

COAR Colegio Oficial de Arquitectos de La Rioja VISADO 26/11/24

Expediente: 24-00619-540
Documento: 24-0003741-026-05813
Página: {32 / 32}
Arquitecto/s: 829196 MARIA DE CASTRO GARCIA
.....

Álvarez & Asociados

C/ Sancho El Mayor, Nº 8 Bajo
26.006 Logroño
Tel.: 941.25.47.28
oficina@alvarezasociados.com

REFORMADO DE PLANTA BAJA PARA ALBERGUE DEL PROYECTO DE OBRA Y ACTIVIDAD DE REHABILITACIÓN DE EDIFICIO PARA APARTAMENTOS TURÍSTICOS

calle Sagasta 23, de Logroño (La Rioja)

PROMOTOR: 135 LOIRU 2019 S.L.

ARQUITECTO: MARÍA DE CASTRO GARCÍA

COLEGIADO Nº 1023 C.O.A.R.

ANEXO DE ESTUDIO BÁSICO DE SEGURIDAD Y SALUD

Real Decreto 1627/1997, de 24 de octubre, por el que se establecen disposiciones mínimas de seguridad y de salud en las obras de construcción.
B.O.E. nº 256, 25 de octubre de 1997

COAR Colegio Oficial de Arquitectos de La Rioja VISADO 26/11/24

Expediente: 24-00619-850
Documento: 24-0003856-001-04290
Página: (1 / 25)
Arquitecto/s: 829196 MARÍA DE CASTRO GARCIA

***** INDICE *****

1. INTRODUCCIÓN

1.1 Objeto
1.2 Datos de la obra
1.3 Justificación del Estudio Básico de Seguridad y Salud

2. NORMAS DE SEGURIDAD Y SALUD APLICABLES EN LA OBRA

3. MEMORIA DESCRIPTIVA

3.1 Previos
3.2 Instalaciones provisionales
3.3 Instalaciones de bienestar e higiene
3.4 Fases de la ejecución de la obra

4. OBLIGACIONES DEL PROMOTOR

5. COORDINADORES EN MATERIA DE SEGURIDAD Y SALUD

6. PLAN DE SEGURIDAD Y SALUD EN EL TRABAJO

7. OBLIGACIONES DEL CONTRATISTA Y SUBCONTRATISTAS

8. OBLIGACIONES DE TRABAJADORES AUTÓNOMOS

9. LIBRO DE INCIDENCIAS

10. PARALIZACIÓN DE LOS TRABAJOS

11. DERECHOS DE LOS TRABAJADORES

12. DISPOSICIONES MINIMAS DE SEGURIDAD Y SALUD QUE DEBEN APLICARSE EN LAS OBRAS

13. ANEXO PARA EL CUMPLIMIENTO DEL DECRETO 2177/2004 DISPOSICIONES MÍNIMAS DE SEGURIDAD Y SALUD PARA LA UTILIZACIÓN POR LOS TRABAJADORES DE LOS TRABAJOS TEMPORALES EN ALTURA

14. ANEXO DE RECURSOS PREVENTIVOS

COAR Colegio Oficial de Arquitectos de La Rioja VISADO 26/11/24

Expediente: 24-00619-850
Documento: 24-0003856-001-04290
Página: (2 / 25)
Arquitecto/s: 829196 MARÍA DE CASTRO GARCIA

M E M O R I A

1. INTRODUCCIÓN

Se elabora el presente ESTUDIO BÁSICO DE SEGURIDAD Y SALUD, dado que en el proyecto de obras redactado y del que este documento forma parte, no se dan ninguno de los supuestos previstos en el apartado 1 del artículo 4 del Real Decreto 1627/1997, de 24 de octubre, del Ministerio de Presidencia, por el que se establecen las disposiciones mínimas de seguridad y de salud en las obras de construcción.

La presente memoria desarrolla la planta baja y sótano del edificio con el objeto de realizar las obras de adecuación de local para albergue. El presente proyecto es un reformado de la planta baja para Albergue, del Proyecto de Obra y Actividad de Rehabilitación de Edificio para Apartamentos Turísticos, redactado por el Arquitecto Alejandro Ranedo Urraca, colegiado Nº 986 del C.O.A.R, cuya licencia fue otorgada el 16 de Octubre de 2023, otorgándose concesión de licencia conjunta ambiental y aprobación de proyecto básico y de ejecución para Rehabilitación de Edificio para Apartamentos Turísticos en Sagasta nº23 del expte. Urb20-2023/0011, por el Ayuntamiento de Logroño. Se pretende con la redacción de este reformado la ampliación de licencia conjunta ambiental de dicho expediente.

1.1 Objeto

El estudio básico tiene por objeto precisar las normas de seguridad y salud aplicables en la obra, conforme especifica el apartado 2 del artículo 6 del citado Real Decreto.

Igualmente se especifica que a tal efecto debe contemplar:

- La identificación de los riesgos laborales que puedan ser evitados, indicando las medidas técnicas necesarias;
- Relación de los riesgos laborales que no pueden eliminarse conforme a lo señalado anteriormente, especificando las medidas preventivas y protecciones técnicas tendentes a controlar y reducir riesgos valorando su eficacia, en especial cuando se propongan medidas alternativas (en su caso, se tendrá en cuenta cualquier otro tipo de actividad que se lleve a cabo en la misma, y contendrá medidas específicas relativas a los trabajos incluidos en uno o varios de los apartados del Anexo II del Real Decreto);
- Previsiones e informaciones útiles para efectuar en su día, en las debidas condiciones de seguridad y salud, los previsibles trabajos posteriores.

1.2 Datos de la obra

Tipo de obra: Reformado de Planta Baja para Albergue del Proyecto de Obra y Actividad de Rehabilitación de Edificio para Apartamentos Turísticos.

Situación: Calle Sagasta 23, de Logroño (La Rioja)

Promotor: 135 LOIRU 2019 S.L.

1.3 Justificación del estudio básico de seguridad y salud

El presupuesto de Ejecución Material de la obra asciende a la cantidad de:

P.M.E. = 188.960,08 €

El plazo de ejecución de las obras previsto es de 2 meses.

La influencia de la mano de obra en el costo total de la misma se estima en torno al 48%, y teniendo en cuenta que el costo medio de operario pueda ser del orden de 18.000 €/año obtenemos un total de:

COAR Colegio Oficial de Arquitectos de La Rioja VISADO 26/11/24
Expediente: 24-00619-850
Documento: 24-0003856-001-04290
Página: (3 / 25)
Arquitecto/s: 829196 MARÍA DE CASTRO GARCIA

P.M.E. x 0,48/18.000 €./año = 4,80; 5 operarios (mínimo 2 operarios)

Como se observa no se da ninguna de las circunstancias o supuestos previstos en le apartado 1 del artículo 4 del R.D. 1627/1997, por lo que se redacta el presente ESTUDIO BÁSICO DE SEGURIDAD Y SALUD.

2. NORMAS DE SEGURIDAD Y SALUD APLICABLES EN LA OBRA

(Estas normas pueden ser incluidas en el pliego de condiciones, haciendo en este apartado referencia a las mismas.)

REGLAMENTO DE SEGURIDAD E HIGIENE EN EL TRABAJO EN LA INDUSTRIA DE LA CONSTRUCCIÓN	ORDEN de 20-May-52, del Ministerio de Trabajo 15-JUN-52
MODIFICACIÓN DEL REGLAMENRO INTERIOR	ORDEN de 10-DIC-53, del Ministerio de Trabajo22-DIC-53
COMPLEMENTO DEL REGLAMENTO ANTERIOR	ORDEN de 23-SEP-66, del Ministerio de Trabajo 1-OCT-66
ORDENANZA DEL TRABAJO PARA LAS INDUSTRIAS DE LA CONSTRUCCIÓN, VIDRIO Y CERÁMICA (CAP. XVI)	ORDEN de 28-AGO-70, del Ministerio de Trabajo a 9-SEP-70 Corrección de errores 17-OCT-70
INTERPRETACIÓN DE VARIOS ARTÍCULOS DE LA ORDENANZA ANTERIOR	ORDEN de 21-NOV-70 del Ministerio de Trabajo 28-NOV-70
INTERPRETACIÓN DE VARIOS ARTÍCULOS DE LA ORDENANZA ANTERIOR	RESOLUCIÓN de 24-NOV-70, de la D.General trabajo 5-DIC-70
ORDENANZA GANERAL DE SEGURIDAD E HIGIENE EN EL TRABAJO	ORDEN 9-MAR-71 del Ministerio de Trabajo 16 y 17-MAR-71 Corrección de errores 6-ABR-71
ANDAMIOS. CAPITULO VII DEL REGLAMENTO GENERAL SOBRE SEGURIDAD E HIGIENE DE 1940	ORDEN , de 31-ENE-40, del Ministerio de Trabajo 3-FEB-40
NORMAS PARA LA ILUMINACION DE LOS CENTROS DE TRABAJO	ORDEN de 26-AGO-40, del Ministerio de Trabajo 29-AGO-40
MODELO DE LIBRO DE INCIDENCIAS CORRESPONDIENTE A LAS OBRAS EN QUE SEA OBLIGATORIO EL ESTUDIO SEGURIDAD E HIGIENE	ORDEN de 20-SEP-86 del Ministerio de Trabajo 13-OCT-86 Corrección de errores 31-OCT-86
NUEVA REDACCION DE LOS ART. 1, 4, 6 Y 8 DEL R.D. 555/1986, DE 21-FEB ANTES CITADO	REAL DECRETO 84/1990, de 19-ENE, del Ministerio de Relaciones con las Cortes y con la Secretaría del Gobierno 25-ENE-91
PREVENCION DE RIESGOS LABORALES	LEY 31/1995 de Jefatura del Estado, de 8 de Noviembre
REGLAMENTO DE LOS SERVICIOS DE PREVENCIÓN	REAL DECRETO 39/1997, de 17-ENE, del Ministerio de Trabajo y Asuntos Sociales
DESARROLLO DEL REGLAMENTO ANTERIOR	ORDEN de 27-JUN-1997 del Ministerio de Trabajo y Asuntos Sociales
DISPOSICIONES MÍNIMAS EN MATERIA SEÑALIZACIÓN DE SEGURIDAD Y SALUD EN EL TRABAJO	REAL DECRETO 485/1997, de 14-ABR., Ministerio de Trabajo y Asuntos Sociales
DISPOSICIONES MÍNIMAS EN MATERIA DE SEGURIDAD Y SALUD EN LOS LUGARES DE TRABAJO	REAL DECRETO 486/1997,de 14-ABR, Ministerio de Trabajo y Asuntos Sociales
DISPOSICIONES MÍNIMAS EN MATERIA DE SEGURIDAD Y SALUD RELATIVAS A LA UTILIZACIÓN POR LOS TRABAJADORES DE EQUIPOS DE PROTECCIÓN INDIVIDUALES	REAL DECRETO 773/1997, de 30-MAY, Ministerio de Presidencia
DISPOSICIONES MÍNIMAS DE SEGURIDAD Y SALUD PARA LA UTILIZACIÓN POR LOS TRABAJADORES DE LOS EQUIPOS DE TRABAJO	REAL DECRETO 1215/1997, de 18-JUL, Ministerio de Presidencia
DISPOSICIONES MÍNIMAS DE SEGURIDAD Y SALUD EN LAS OBRAS DE CONSTRUCCIÓN	REAL DECRETO 1627/1997, de 24-OCT, Ministerio de Presidencia
NORMA BÁSICA DE EDIFICACIÓN "NBE-CPI-96". CONDICIONES DE PROTECCIÓN CONTRA INCENDIOS EN LOS EDIFICIOS	REAL DECRETO 279/1991, DE 1-MAR, Ministerio de Obras Públicas y Urbanismo 8-MAR-91 Corrección de errores 18-MAY-91
ANEJO C, "CONDICIONES PARTICULARES PARA EL USO COMERCIAL" DE LA NORMA "NBE-CPI-96; CONDICIONES DE PROTECCIÓN CONTRA INCENDIOS EN LOS EDIFICIOS"	REAL DECRETO 1230/1993, de 23-JUL, del Ministerio de Obras Públicas, Transportes y Medio Ambiente 27-AGO-93

COAR Colegio Oficial de Arquitectos de La Rioja VISADO 26/11/24
Expediente: 24-00619-850
Documento: 24-0003856-001-04290
Página: (4 / 25)
Arquitecto/s: 829196 MARÍA DE CASTRO GARCIA

REGLAMENTO ELECTROTÉCNICO PARA BAJA TENSIÓN. "REBT" Y SUS POSTERIORES MODIFICACIONES HASTA LA FECHA	DECRETO 2413/1973, de 20-SEP, del Ministerio de Industria y Energía 9-OCT-73
APROBACIÓN DE LAS INSTRUCCIONES COMPLEMENTARIAS "MI-BT" DEL REBT" POSTERIORES MODIFICACIONES, CORRECCIONES Y HOJAS DE INTERPRETACIÓN HASTA LA FECHA	ORDEN de 13-OCT-73, del Ministerio de Industria y Energía 28 a 31-DIC-73
APLICACIÓN DE LAS INSTRUCCIONES COMPLEMENTARIAS ANTERIORES	ORDEN de 6-ABR-74, del Ministerio de Industria 15-ABR-74

3. MEMORIA DESCRIPTIVA

3.1.Previos

Previo a la iniciación de los trabajos en la obra, debido al paso continuado de personal, se acondicionarán y protegerán los accesos, señalizando conveniente los mismos y protegiendo el contorno de actuación con señalizaciones del tipo:

PROHIBIDO APARCAR EN LA ZONA DE ENTRADA DE VEHÍCULOS
PROHIBIDO EL PASO DE PETONES POR ENTRADA DE VEHÍCULOS
USO OBLIGATORIO DEL CASCO DE SEGURIDAD
PROHIBIDO EL PASO A TODA PERSONA AJENA A LA OBRA
etc.

3.2. Instalaciones provisionales

3.2.1. Instalación eléctrica provisional.

La instalación eléctrica provisional de obra será realizada por firma instaladora autorizada con la documentación necesaria para solicitar el suministro de energía eléctrica a la Compañía Suministradora.

Tras realizar la acometida a través de armario de protección, a continuación, se situará el cuadro general de mando y protección, formado por seccionador general de corte automático, interruptor omnipolar, puesta a tierra y magnetotérmicos y diferencial.

De este cuadro podrán salir circuitos de alimentación a subcuadros móviles, cumpliendo con las condiciones exigidas para instalaciones a la intemperie.

Toda instalación cumplirá con el Reglamento Electrotécnico para baja tensión.

Riesgos más frecuentes

Heridas punzantes en manos.
Caída de personas en altura o al mismo nivel.
Descargas eléctricas de origen directo o indirecto.
Trabajos con tensión.
Intentar bajar sin tensión, pero sin cerciorarse de que está interrumpida.
Mal funcionamiento de los mecanismos y sistemas de protección.
Usar equipos inadecuados o deteriorados.

Protecciones colectivas

Mantenimiento periódico de la instalación, con revisión del estado de las manguera toma de tierras, enchufes, etc.

Protecciones personales

Será obligatorio el uso de casco homologado de seguridad dieléctrica y guantes aislantes. Comprobador de tensión, herramientas manuales con aislamiento. Botas aislantes, chaqueta ignífuga en maniobras eléctricas. Taimas, alfombrillas y pértigas aislantes.

COAR Colegio Oficial de Arquitectos de La Rioja VISADO 26/11/24
Expediente: 24-00619-850
Documento: 24-0003856-001-04290
Página: (5 / 25)
Arquitecto/s: 829196 MARÍA DE CASTRO GARCIA

Normas de actuación durante los trabajos

Cualquier parte de la instalación se considera bajo tensión, mientras no se compruebe lo contrario con aparatos destinados a tal efecto.

Los tramos aéreos serán tensados con piezas especiales entre apoyos. Si los conductores no pueden soportar la tensión mecánica prevista, se emplearán cables fiadores con una resistencia de rotura de 800 Kg. fijando a estos el conductor con abrazaderas.

Los conductores si van por el suelo, no se pisarán ni se colocarán materiales sobre ellos, protegiéndose adecuadamente al atravesar zonas de paso.

En la instalación de alumbrado estarán separados los circuitos de zonas de trabajo, almacenes, etc. Los aparatos portátiles estarán convenientemente aislados y serán estancos al agua.

Las derivaciones de conexión a máquinas se realizarán con terminales a presión, disponiendo las mismas de mando de marcha y parada. No estarán sometidas a tracción mecánica que origine su rotura.

Las lámparas de alumbrado estarán a una altura mínima de 2,50 metros del suelo, estando protegidas con cubierta resistente las que se puedan alcanzar con facilidad.

Las mangueras deterioradas se sustituirán de inmediato.

Se señalizarán los lugares donde estén instalados los equipos eléctricos.

Se darán instrucciones sobre medidas a tomar en caso de incendio o accidente eléctrico.

Existirá señalización clara y sencilla, prohibiendo el acceso de personas a los lugares donde estén instalados los equipos eléctricos, así como el manejo de aparatos eléctricos a personas no designadas para ello.

3.2.2. Instalación contra incendios.

Contrariamente a lo que se podría creer, los riesgos de incendio son numerosos en razón fundamentalmente de la actividad simultánea de varios oficios y de sus correspondientes materiales (madera de andamios, carpintería de huecos, resinas, materiales con disolventes en su composición, pinturas, etc.). Es pues importante su prevención, máxime cuando se trata de trabajos en una obra como la que nos ocupa.

Tiene carácter temporal, utilizándola la contrata para llevar a buen término el compromiso de hacer una determinada construcción, siendo los medios provisionales de prevención los elementos materiales que usará el personal de obra para atacar el fuego.

Según la UNE-230/0, y de acuerdo con la naturaleza combustible, los fuegos se clasifican en las siguientes clases:

Clase A.
Denominados también secos, el material combustible son materias sólidas inflamables como la madera, el papel, la paja, etc. a excepción de las metales.
La extinción de estos fuegos se consigue por el efecto refrescante del agua o de soluciones que contienen un gran porcentaje de agua.

Clase B.
Son fuegos de líquidos inflamables y combustibles, sólidos o licuables.
Los materiales combustibles más frecuentes son: alquitrán, gasolina, asfalto, disolventes, resina pinturas, barnices, etc.
La extinción de estos fuegos se consigue por aislamiento del combustible del aire ambiente, o por sofocamiento.

Clase C.
Son fuegos de sustancias que en condiciones normales pasan al estado gaseoso, como metano, butano, acetileno, hidrógeno, propano, gas natural.

COAR Colegio Oficial de Arquitectos de La Rioja VISADO 26/11/24
Expediente: 24-00619-859
Documento: 24-0003856-001-04290
Página: (6 / 25)
Arquitecto/s: 829196 MARÍA DE CASTRO GARCIA

Su extinción se consigue suprimiendo la llegada del gas.

Clase D.
Son aquellos en los que se consumen metales ligeros inflamables y compuestos químicos reactivos, como magnesio, aluminio en polvo, limaduras de titanio, potasio, sodio, litio, etc.
Para controlar y extinguir fuegos de esta clase, es preciso emplear agentes extintores especiales, en general no se usarán ningún agente exterior empleado para combatir fuegos de la clase A, B-C, ya que existe el peligro de aumentar la intensidad del fuego a causa de una reacción química entre alguno de los agentes extintores y el metal que se está quemando.
En nuestro caso, la mayor probabilidad de fuego que puede provocarse a la clase A y clase B.

Riesgos más frecuentes.

Acopio de materiales combustibles.
Trabajos de soldadura
Trabajos de llama abierta.
Instalaciones provisionales de energía.

Protecciones colectivas.

Mantener libres de obstáculos las vías de evacuación, especialmente escaleras. Instrucciones precisas al personal de las normas de evacuación en caso de incendio. Existencia de personal entrenado en el manejo de medios de extinción de incendios.

Se dispondrá de los siguientes medios de extinción, basándose en extintores portátiles homologados y convenientemente revisados:

1 de CO_2 de 5 Kg. junto al cuadro general de protección.
1 de polvo seco ABC de 6 Kg. en la oficina de obra.
1 de CO_2 de 5 Kg. en acopio de líquidos inflamables.
1 de CO_2 de 5 Kg. en acoplo de herramientas, si las hubiera.
1 de polvo seco ABC de 6 Kg. en los tajos de soldadura o llama abierta.

Normas de actuación durante los trabajos.

Prohibición de fumar en las proximidades de líquidos inflamables y materiales combustibles. No acopiar grandes cantidades de material combustible. No colocar fuentes de ignición próximas al acopio de material. Revisión y comprobación periódica de la instalación eléctrica provisional. Retirar el material combustible de las zonas próximas a los trabajos de soldadura.

3.2.3. Instalación de maquinaria.

Se dotará a todas las máquinas de los oportunos elementos de seguridad.

3.3. Instalaciones de bienestar e higiene

Debido a que instalaciones de esta índole admiten una flexibilidad a todas luces natural, pues es el Jefe de obra quien ubica y proyecta las mismas en función de su programación de obra, se hace necesario, ya que no se diseña marcar las pautas y condiciones que deben reun indicando el programa de necesidades y su superficie mínimo en función de los operari calculados.

Las condiciones necesarias para su trazado se resume en los siguientes conceptos:

3.3.1. Condiciones de ubicación.

Debe ser el punto más compatible con las circunstancias producidas por los objetos en sus entradas y salidas de obra.

COAR Colegio Oficial de Arquitectos de La Rioja VISADO 26/11/24
Expediente: 24-00619-850
Documento: 24-0003856-001-04290
Página: (7 / 25)
Arquitecto/s: 829196 MARÍA DE CASTRO GARCIA

Debe situarse en una zona intermedia entre los dos espacios más característicos de la obra, que son normalmente el volumen sobre rasante y sótanos, reduciendo por tanto los desplazamientos.

En caso de dificultades producidas por las diferencias de cotas con las posibilidades acometidas al saneamiento, se resolverán instalando bajantes provisionales o bien recurriendo a saneamiento colgado con carácter provisional.

3.3.2. Ordenanzas y dotaciones de reserva de superficie respecto al número de trabajadores.

Abastecimiento de agua

Las empresas facilitarán a su personal en los lugares de trabajo agua potable.

Vestuarios y aseos

La empresa dispondrá en el centro de trabajo de cuartos de vestuarios y aseos para uso personal. La superficie mínima de los vestuarios será de 2 m^2 por cada trabajador, y tendrá una altura mínima de 2,30 m.

2 trabajadores x 2m^2 / trabajador = 4 m^2 de superficie útil

Estarán provistos de asientos y de armarios metálicos o de madera individuales para que los trabajadores puedan cambiarse y dejar además sus efectos personales, estarán provistos de llave, una de las cuales se entregará al trabajador y otra quedará en la oficina para casos de emergencia.

Número de taquillas: 1 ud. / trabajador = 2 taquillas

Lavabos

El número de grifos será, por la menos, de uno por cada diez usuarios. La empresa los dotará de toallas individuales o secadores de aire caliente, toalleros automáticos o toallas de papel, con recipientes.

Número de grifos: 1 ud. / 10 trabajadores = 1 unidad

Retretes

El número de retretes será de uno por cada 25 usuarios. Estarán equipados completamente y suficientemente ventilados. Las dimensiones mínimas de cabinas serán de 1x 1,20 y 2,30 m de altura.

Número de retretes: 1 ud. / 25 trabajadores = 1 unidad

Duchas

El número de duchas será de una por cada 10 trabajadores y serán de agua fría y caliente.

Número de duchas: 1 ud. / 10 trabajadores = 1 unidad

Los suelos, paredes y techos de estas dependencias serán lisos e impermeables y c materiales que permitan el lavado con líquidos desinfectantes o antisépticos con la frecuen necesaria.

Botiquines

En el centro de trabajo se dispondrá de un botiquín con los medios necesarios para efectuar las curas de urgencia en caso de accidente, y estará a cargo de él una persona capacitada designada por la empresa.

COAR Colegio Oficial de Arquitectos de La Rioja VISADO 26/11/24
Expediente: 24-00619-850
Documento: 24-0003856-001-04290
Página: (8 / 25)
Arquitecto/s: 829196 MARÍA DE CASTRO GARCIA

Comedores

Los comedores estarán dotados con bancos, sillas y mesas, se mantendrá en perfecto estado de limpieza y dispondrá de los medios adecuados para calentar las comidas.

3.4. Fases de la ejecución de la obra.

3.4.1. Movimientos de tierras.

No existen en esta obra.

3.4.2. Cimentación y estructura.

Riesgos más frecuentes.

Golpes contra objetos y atrapamientos.
Caídas de objetos desde la maquinaria o desde la coronación de las excavaciones.
Caídas de personas al mismo o distinto nivel.
Heridas punzantes en pies y manos causadas por las armaduras.
Hundimientos.
Cortes en manos por sierras de disco.
Grietas y estratificación del talud (Berna) o paredes de la zanja de cimentación como consecuencia de la acción destructora de las aguas.
Afecciones de la piel, debido al manejo del cemento.
De las mucosas, producidas por los productos desencofrantes.
Oculares, por la presencia de elementos externos en aserrados de madera, etc.
Electrocuciones debidas a conexiones defectuosas, empalmes mal realizados, faslta de disyuntor diferencial y toma de tierra, etc.
Pinchazos, producidos por alambres de atar, hierros en espera clavos de madera de encofrado, latiguillos, etc.

Protecciones personales.

Casco normalizado, en todo momento.
Casco normalizado con pantalla protectora para uso de sierra.
Mono de trabajo y en su caso traje de agua con botas.
Botas con puntera reforzada y plantilla anticlavo.
Calzado con suela reforzada anticlavo.
Calzado aislante sin herrajes ni clavos para soldadura por arco.
Guantes de cuero para el manejo de ferralla y encofrados, y de piel o amianto para soldaduras.
Cinturón de seguridad.
Gafas de seguridad y mascarilla antipolvo durante las operaciones de aserrado.
Pantalla protectora normalizada para soldadura por arco.
Protectores auditivos.

Protecciones colectivas.

Organización del tráfico y señalización.
Cuadro electrice con protección diferencial.
Plataformas con trabajo estables.
Barandilla de protección de 90 cm. de altura y 20 cm. de rodapié, tanto en huecos verticales cor horizontales.
Estará prohibido el uso de cuerdas con banderolas de señalización, como elemtos de protecci aunque puedan delimitar zonas de trabajo.
Para uso de sierra de disco, ver libro " Sistema de Seguridad aplicado a la Maquinaria", capítulo 6 Apartado 6.03.
Se comprobará la estabilidad de los encofrados antes de hormigonar.
Se colocarán redes de malla rómbica del tipo pértiga y horca superior en el perímetro de toda la fachada, limpiándose periodicamente de los materiales que hallan podido caer.

COAR Colegio Oficial de Arquitectos de La Rioja VISADO 26/11/24
Expediente: 24-00619-850
Documento: 24-0003856-001-04290
Página: (9 / 25)
Arquitecto/s: 829196 MARÍA DE CASTRO GARCIA

A medida que avanza la obra se sustituirán las redes por barandillas con pasamanos a 90 cm., tablón horizontal a 40 cm., y rodapié de 20 cm. tipo sargento y/o puntales telescópicos, instalándose e todos los perímetros y huecos de forjado.

Precauciones en la ejecución de los forjados.

Colocación de armadura y encofrado.

Las herramientas de mano se llevarán enganchadas con mosquetón, para evitar su caída. Las bovedillas se colocarán del interior al exterior del forjado, para no trabajar hacia el vacío. No se pisará en las bovedillas, debiendo pisarse entre viguetas o sobre tablones. No se retirarán las protecciones de las máquinas de corte. Una vez desencofrada la planta, los materiales se apilarán correctamente y en orden. La limpieza y el orden en las plantas de trabajo es indispensable. Se retirarán después del encofrado, todos los clavos desperdigados por el suelo. Se limpiará la madera de puntas una vez desencofrada y apilada correctamente. Se colocarán tablones en los forjados, antes del hormigonado, para facilitar desplazamientos.

3.4.3. Cubiertas.

El personal que intervenga en estos trabajos será especializado y no padecerá vértigo.

Riesgos más frecuentes

Caídas el personal que interviene en los trabajos al no utilizar correctamente los medios auxiliares adecuados, como son los andamios y las medidas de protección colectiva.
Caída de materiales y herramientas.
Hundimiento de los elementos de cubierta por exceso de acopio de materiales.

Protecciones colectivas.

Barandilla de protección de 90 cm. de altura y 20 cm. de rodapié, tanto en huecos verticales como horizontales.
Se delimitará la zona de trabajo señalizándola, evitando el paso del personal por la vertical de los trabajos.
En la parte superior de los andamios se colocará una barandilla alta que actuará como elemento de protección frente a caídas.
Se colocarán plataformas metálicas horizontales, para el acopio de material.
Para los trabajos en los bordes del tejado se aprovechará el andamio exterior cubriendo toda la superficie con tablones.

Protecciones personales.

Casco homologado, en todo momento.
Mono de trabajo con perneras y mangas perfectamente ajustadas.
Calzado homologado con suela antideslizante.
Cinturón de seguridad homologado, tipo sujeción, empleándose solamente en el caso de que los medios de protección colectivos no sean posibles, estando anclados elementos resistentes.
Dispositivos anticaidas.

Normas de actuación durante los trabajos.

Para los trabajos en los bordes de los tejados se instalará una plataforma desde la últir planta, formada por estructura metálica tubular, que irá anclada a los huecos exteriores o al forja superior e inferior de la última planta a manera de voladizo, en la cual apoyaremos una plataforr de trabajo que tendrá una anchura desde la vertical del alero de al menos 60 cm., estando provista de una barandilla resistente a manera de guarda cuerpos, coincidiendo ésta con la línea de prolongación del faldón, para así poder servir como protección a posibles caídas a lo largo de la cubierta, teniendo en su parte inferior un rodapié de 15 cm.

Uso obligatorio de elementos de protección personal.

Señalización de la zona de trabajo.

COAR Colegio Oficial de Arquitectos de La Rioja VISADO 26/11/24
Expediente: 24-00619-850
Documento: 24-0003856-001-04290
Página: (10 / 25)
Arquitecto/s: 829196 MARÍA DE CASTRO GARCIA

En los trabajos que se realizan a lo largo de los faldones se pueden emplear escaleras en el sentido de la mayor pendiente, para trabajar en ellos estando convenientemente sujetas, no obstaculizando su colocación la circulación del personal a los acopios de materiales.

Los acopios se realizarán teniendo en cuenta su inmediata utilización, tomando la precaución de colocarlos sobre elementos planos a manera de durmientes para así repartir la corza sobre los tableros del tejado.

Los trabajos en la cubierta se suspenderán siempre que se presenten vientos fuertes (superiores a 50 Km/h) que comprometan la estabilidad de los operarios y puedan desplazar los materiales, así como cuando se produzcan heladas, nevadas y lluvias que hagan deslizantes las superficies del tejado.

No existen en esta obra.

3.4.4. Solados.

Riesgos más frecuentes

Afecciones de la piel.
Afecciones de las vías respiratorias.
Heridas en manos.
Afecciones oculares.
Electrocuciones.

Protecciones colectivas

En todo momento se mantendrán las zonas de trabajo limpias, ordenadas y suficientemente iluminadas.
Los locales cerrados donde se utilicen colas, disolventes o barnices se ventilarán adecuadamente.
Los recipientes que contengan estas colas y disolventes y barnices se mantendrán cerrados y alejados de cualquier foco de calor o chispa.
El izado de piezas de solado se hará en jaulas, bandejas o dispositivos similares dotados de laterales fijos o abatibles que impidan la caída durante su elevación.
Al almacenar sobre los forjados las piezas de solado se deberá tener en cuenta la resistencia de éste.
Cuando el local no disponga de luz natural suficiente, se le dotará de iluminación eléctrica, cuya instalación irá a más de 2 m. sobre el suelo y proporcionará una intensidad mínimo de 100 lux.

Protecciones personales.

Es obligado el uso del casco y es aconsejable utilizar guantes de goma para todo el personal de esta unidad de obra.
El corte de las piezas de solado debe realizarse por vía húmeda, cuando esto no sea posible, se dotará al operario de mascarilla y gafas antipolvo.
En el caso de que las máquinas produzcan ruidos que sobrepasen los umbrales admisibles, se dotará al operario de tapones amortiguadores.

Protecciones contra los riesgos de la máquinas

El disco y demás órganos móviles de la sierra circular están protegidos para evitar atrapones cortes.
Las máquinas eléctricas que se utilicen, si no poseen doble aislamiento, lo cual viene indicado la placa de características por el símbolo, se dotarán de interruptores diferenciales con su puesta tierra correspondiente, que se revisarán periódicamente conservándolos en buen estado.
Diariamente, antes de poner en uso una cortadora eléctrica se comprobará el cable alimentación con especial atención a los enlaces con la máquina y con la toma de corriente.

Normas de actuación durante los trabajos

Se evitara fumar o utilizar cualquier aparato que produzca chispas durante la aplicación y el secado de las colas y barnices.

COAR Colegio Oficial de Arquitectos de La Rioja VISADO 26/11/24
Expediente: 24-00619-850
Documento: 24-0003856-001-04290
Página: (11 / 25)
Arquitecto/s: 829196 MARÍA DE CASTRO GARCIA

3.4.5. Chapados

Riesgos más frecuentes

Caída de personas y de materiales.
Afecciones de la piel.

Protecciones colectivas

Las zonas de trabajo se mantendrán en todo momento limpias y ordenadas.
Cuando no se disponga de iluminación artificial cuya intensidad mínima será de 100 lux.
Hasta 3 m. de altura podrán utilizarse andamios de borriquetas fijas sin arriostramiento.
por encima de 3 m. y hasta 6 m. máxima altura permitida para este tipo de andamios se emplearán borriquetas arriostradas.
La plataforma de trabajo debe tener una anchura mínima de 0,60 m., los tablones que la forman deben estar sujetos a las borriquetas mediante lías y no deben volar más de 0,20 m. En los trabajos de altura la plataforma estará provista de barandillas de 0,90 m. y de rodapiés de 0,20 m.

Protecciones personales

Será obligatorio el uso de casco y guantes.
Es aconsejable que el corte de azulejos y mosaicos se haga por vía húmeda cuando ésto no sea posible, se dotará al operario de gafas antipolvo.
Protecciones contra los riesgos de las máquinas.
El disco y demás órganos móviles de la sierra circular estarán protegidos para evitar atrapones y cortes.
Las máquinas eléctricas que se utilicen para corte de piezas, si no poseen doble aislamiento, lo cual viene indicado en la placa de características por el símbolo, se dotarán de interruptores diferenciales con su puesta a tierra correspondiente.

Normas de actuación durante los trabajos.

Se prohíbe apoyar las andamiadas en tabiques o pilastras recién hechas, ni en cualquier otro medio de apoyo fortuito que no sea la borriqueta o caballete sólidamente construido.
Antes de iniciar el trabajo en los andamios, el operario revisará su estabilidad así como la sujeción de los tablones de la andamiada y escaleras de mano.
El andamio se mantendrá en todo momento libre de todo material que no sea estrictamente necesario.
El acopio que sea obligado encima del andamio estará debidamente ordenado.
No se amasará el mortero encima del andamio manteniéndose éste en todo momento libre de mortero.
El andamio se dispondrá de tal forma que el operario no trabaje por encima de los hombros.
Se prohíbe lanzar herramientas o materiales desde el suelo al andamio o viceversa.

3.4.6. Obras de fábrica en parámetros interiores.

Riesgos más frecuentes

Caída de personas
Caída de materiales
Lesiones oculares
Afecciones de la piel
Golpes con objetos
Heridas en extremidades

Protecciones colectivas

En todo momento se mantendrán las zonas de trabajo limpias y ordenadas.

COAR Colegio Oficial de Arquitectos de La Rioja VISADO 26/11/24
Expediente: 24-00619-850
Documento: 24-0003856-001-04290
Página: (12 / 25)
Arquitecto/s: 829196 MARÍA DE CASTRO GARCIA

Por encima de los 2 m. todo andamio debe estar provisto de barandilla de 0,90 m. de altura y rodapié de 0,20 m.
El acceso a los andamios de más de 1,50 m. de altura, se hará por medio de escaleras de mano provistas de apoyos *antideslizantes* en el suelo y su longitud deberá sobrepasar por lo menos 0,70 m. de nivel del andamio.
Siempre que sea indispensable montar el andamio inmediato a un hueco de fachada o forjado, será obligatorio para los operarios utilizar el cinturón de seguridad, o alternativamente dotar el andamio de sólidas barandillas. Mientras los elementos de madera o metálicos no están debidamente recibidos en su emplazamiento definitivo, se asegurará su estabilidad mediante cuerdas, cables, puntuales o dispositivos equivalentes. A nivel del suelo, se acotarán las áreas de trabajo y se colocará la señal SNS-307: Riesgo de caída de objetos, y en su caso las SNS-308: Peligro, cargas suspendidas.

Protecciones personales

Será obligatorio el uso del casco, guantes y botas con puntera reforzada.
En todos los trabajos de altura en que no se disponga de protección de barandillas o dispositivos equivalentes, se usará cinturón de seguridad para el que obligatoriamente se habrán previsto puntos fijos de enganche.
Siempre que las condiciones de trabajo exijan otros elementos de protección, se dotará a los trabajadores de los mismos.

Andamios

Debe disponerse de los andamios necesarios para que el operario nunca trabaje por encima de la altura de los hombros.
Hasta 3 m. de altura podrán utilizarse andamios de borriquetas fijas sin arriostramientos.
Por encima de 3 m. y hasta 6 m. máxima altura permitida para este tipo de andamios, se emplearán borriquetas armadas de bastidores móviles arriostrados.
Todos los tablones que forman la andamiada, deberán estar sujetos a las borriquetas por líes, y no deben volar más de 0,20 m.
La anchura mínimo de la plataforma de trabajo será de 0,60 m.
Se prohibirá apoyar las andamiadas en tabiques o pilastras recién hechas, ni en cualquier otro medio de apoyo fortuito, que no sea la borriqueta o caballete sólidamente construido.

Revisiones

Diariamente, antes de iniciar el trabajo en los andamios se revisará su estabilidad la sujeción de los tablones de andamiada y escaleras de acceso, así como los cinturones de seguridad y sus puntos de enganche.

3.4.7. Vidriería.

Riesgos más frecuentes

Caída de personas
Caída de materiales
Cortaduras

Protecciones colectivas

En todo momento se mantendrán las zonas de trabajo limpias y ordenadas.
A nivel del suelo, se acotarán las áreas de trabajo y se colocarán las señales SNS-307: Riesgo caída de objetos, y en su caso SNS-308: Peligro, cargas suspendidas.
Siempre que se trabaje sobre cubiertas planas o inclinadas cuya consistencia pueda ser insuficiente para soportar el equipo de trabajo, se dispondrán careras de tablones o dispositivos equivalentes debidamente apoyados y sujetos.
En las zonas de trabajo se dispondrá de cuerdas o cables de retención, argollas, y otros puntos fijos para el enganche de los cinturones de seguridad.

COAR Colegio Oficial de Arquitectos de La Rioja VISADO 26/11/24
Expediente: 24-00619-850
Documento: 24-0003856-001-04290
Página: (13 / 25)
Arquitecto/s: 829196 MARÍA DE CASTRO GARCIA

Protecciones personales

Será obligatorio el uso de casco, cinturón de seguridad, calzado consistente y guantes o manoplas que protejan incluso las muñecas.
Siempre que las condiciones de trabajo exijan otros elementos de protección, se dotará a los trabajadores de los mismos.

Manipulación

Se señalizarán los vidrios con amplios trazos de cal o de forma similar, siempre que su color u otra circunstancia no haga necesario acentuar su visibilidad tanto en el transporte dentro de la obra como una vez colocados.
La manipulación de grandes cristales se hará con la ayuda de ventosas.
El almacenamiento en obra de vidrios debe estar señalizado, ordenado convenientemente y libre de cualquier material ajeno a él.
En el almacenamiento, transporte y colocación de vidrios se procurará mantenerlos en posición.

Normas de actuación durante los trabajos

La colocación de cristales se hará siempre que sea posible desde el interior de los edificios.
Para la colocación de grandes vidrierías desde el exterior, se dispondrá de una plataforma de trabajo protegida con barandilla de 0,90 m. de altura y rodapié de 0,20 m. a ocupar por el equipo encargado de guiar y recibir la vidriería en su emplazamiento.
Mientras las vidrierías, lucernarios o estructuras equivalentes no estén debidamente recibidas en un emplazamiento definitivo, se asegurará su estabilidad mediante cuerdas, cables, puntales o dispositivos similares.
Los fragmentos de vidrio procedentes de recortes o roturas se recogerán lo antes posible en recipientes destinados a ello y se transportarán a vertedero, procurando reducir al mínimo su manipulación.
Por debajo de 0º, o si la velocidad del viento es superior a los 50 Km/h., se suspenderá el trabajo de colocación de cristales.

3.4.8. Pinturas y revestimientos.

Riesgos más frecuentes

Caída de personas.
Caída de materiales.
Intoxicación por emanaciones.
Salpicaduras a los ojos. Lesiones de la piel.

Protecciones colectivas

En todo momento se mantendrán las zonas de trabajo limpias y ordenadas.
Los puestos de trabajo que no dispongan de la iluminación natural suficiente, se dotarán de iluminación artificial, cuya intensidad mínima será de 100 lux.
La pintura de exteriores, a nivel del suelo y durante la ejecución de revestimientos exteriores, se acotarán las áreas de trabajo a nivel del suelo y se colocará la señal SNS-307: Peligro, riesgo de caída de objetos, protegiendo los accesos al edificio con viseras, pantallas o medios equivalentes.
Siempre que durante la ejecución de esta unidad deban desarrollarse trabajos en distintos niveles superpuestos, se protegerá adecuadamente a los trabajadores de los niveles inferiores.
Se recomienda la instalación de elementos interdependientes de los andamios que sirvan pa enganche del cinturón de seguridad.
Los accesos a los andamios se dispondrán teniendo en cuenta las máximas medidas de seguridad

Protecciones personales

Será obligatorio el uso del casco, guantes, mono de trabajo y gafas.
Cuando la aplicación se haga por pulverización, será obligatorio además uso de mascarilla buconasal.

COAR Colegio Oficial de Arquitectos de La Rioja VISADO 26/11/24
Expediente: 24-00619-850
Documento: 24-0003856-001-04290
Página: (14 / 25)
Arquitecto/s: 829196 MARÍA DE CASTRO GARCIA

En los trabajos en altura, siempre que no se disponga de barandilla de protección o dispositivo equivalente, se usará cinturón de seguridad para el que se habrán previsto puntos de enganche.
Siempre que las condiciones de trabajo exijan otros elementos de protección, se dotará a los trabajadores de los mismos.

Escaleras

Las escaleras a usar, si son de tijera estarán dotadas de tirantes de limitación de apertura; si son de mano tendrán dispositivo antideslizante. En ambos casos su anchura mínima será de 0,50 m.

Andamios de borriquetas

Hasta 3 m. de altura podrán utilizarse andamios de borriquetas fijas sin arriostramientos.
Por encima de 3 m. de altura y hasta 6 m. máximo de altura permitida para este tipo de andamios, se emplearán borriquetas armadas de bastidores móviles arriostrados.
Todos los tablones que forman la andamiada, deberán estar sujetos por líes, y no deben volar más de 0,20 m.
La anchura mínima de la plataforma de trabajo será de 0,60 m.
Se prohibirá apoyar las andamiadas en tabiques o pilastras recién hechas, ni en cualquier otro medio de apoyo fortuito, que no sea la borriquete o caballete sólidamente construido.

Andamios sobre ruedas

Su altura no podrá ser superior a 4 veces su lado menor.
Para alturas superiores a 2 m. se dotará al andamio de barandillas de 0,90 m. y rodapié de 0,20 m.
El acceso a la plataforma de trabajo se hará por escaleras de 0,50 m. de ancho mínimo, fijas a un lateral de andamio, para alturas superiores a los 5 m. la escalera estará dotada de jaulas de protección.
Las ruedas estarán previstas de dispositivos de bloqueo. En caso contrario se acuñarán por ambos lados.
Se cuidará apoyen en superficies resistentes, recurriendo si fuera necesario a la utilización de tablones u otro dispositivo de reparto del peso.
Antes de su utilización se comprobará su verticalidad.
Antes de su desplazamiento desembarcará el personal de la plataforma de trabajo y no volverá a subir al mismo hasta que el andamio esté situado en su nuevo emplazamiento.

Andamios colgados y exteriores

La madera que se emplee en su construcción será perfectamente escuadrada (descortezada y sin pintar), limpia de nudos y otros defectos que afecten a su resistencia. El coeficiente de seguridad de toda la madera será 5. Queda prohibido utilizar clavos de fundición. La carga máxima de trabajo para cuerdas será:

1 Kg/mm^2 para trabajos permanentes
1,5 Kg/mm^2 para trabajos accidentales

Los andamios tendrán un ancho mínimo de 0,60 m.
La distancia entre el andamio y el parámetro a construir será como máximo de 0,45 m.
La andamiada estará provista de barandilla de 0,90 m. y rodapié de 0,20 m. en sus tres costad exteriores.
Cuando se trate de un andamio móvil colgado se montará además una barandilla de 0,70 m. alto por la parte que da al parámetro.
Siempre que se prevea la ejecución de este trabajo en posición de sentado sobre la plataforma andamio, se colocará un listón intermedio entre la barandilla y el rodapié.
Los andamios colgados tendrán una longitud máxima de 8 m. La distancia máxima entre puentes será de 3 m.
En los andamios de pié derecho que tengan dos o más plataformas de trabajo, éstos distarán como máximo 1,80 m. La comunicación entre ellas se hará por escaleras de mano que tendrán un ancho mínimo de 0,50 m. y sobrepasarán 0,70 m. la altura a salvar.

COAR Colegio Oficial de Arquitectos de La Rioja VISADO 26/11/24
Expediente: 24-00619-850
Documento: 24-0003856-001-04290
Página: (15 / 25)
Arquitecto/s: 829196 MARIA DE CASTRO GARCIA

Los pescantes utilizados para colgar andamios se sujetarán a elementos resistentes de la estructura.
Se recomienda el uso de andamios metálicos y aparejos con cable de acero.

Paredes

Debe disponerse de los andamios necesarios para que el operario nunca trabaje por encima de la altura de los hombros.
Hasta 3 m. de altura podrán utilizarse andamios de borriquetas fijas sin arriostramientos.
Por encima de 3 m. y hasta 6 m. máxima altura permitida para este tipo de andamios, se emplearán borriquetas armadas de bastidores móviles arriostrados.
todos los tablones que forman la andamiada, deberán estar sujetos a las borriquetas por líes, y no deben volar más de 0,20 m.
La anchura mínima de la plataforma de trabajo será de 0,60 m.
Se prohibirá apoyar las andamiadas en tabiques o pilastras recién hechas, ni en cualquier otro medio de apoyo fortuito, que no sea la borriquete o caballete sólidamente construido.

Techos.

Se dispondrán de una plataforma de trabajo a la altura conveniente, de 10 m2 de superficie mínima o igual a la de la habitación en que se trabaje, protegiendo los huecos de fachada con barandilla de 0,90 m. de altura y rodapié de 0,20 m.

Normas de actuación durante los trabajos

El andamio se mantendrá en todo momento libre que no sea estrictamente necesario para la ejecución de este trabajo.
Se prohibirá la preparación de masas sobre los andamios colgados.
En las operaciones de izado y descenso de estos andamios se descargará de todo material acopiado en él y sólo permanecerá sobre el mismo las personas que hayan de accionar los aparejos. Se pondrá especial cuidado para que en todo momento se conserve su horizontalidad.
Una vez que el andamio alcance su correspondiente altura se sujetará debidamente a la fachada del edificio.

Revisiones

Diariamente, antes de empezar los trabajos de andamios colgados, se revisarán todas sus partes: pescantes, cables, aparejos de elevación, liras o palomillas, tablones de andamiada, barandillas, rodapiés y ataduras. También se revisarán los cinturones de seguridad y sus puntos de enganche.

3.4.9. Instalaciones eléctricas.

Riesgos más frecuentes

Caídas de personas.
Electrocuciones.
Heridas en las manos.

Protecciones colectivas

En todo momento se mantendrán las zonas de trabajo limpias, ordenadas y suficientemente iluminadas.
Previamente a la iniciación de los trabajos, se establecerán puntos fijos para el enganche de los cinturones de seguridad.
Siempre que sea posible se instalará una plataforma de trabajo protegida con barandilla y rodapié.

Protecciones personales

Será obligatorio el uso de casco, cinturón de seguridad y calzado antideslizante.
En pruebas con tensión, calzado y guantes aislantes.

COAR Colegio Oficial de Arquitectos de La Rioja VISADO 26/11/24
Expediente: 24-00619-850
Documento: 24-0003856-001-04290
Página: (16 / 25)
Arquitecto/s: 829196 MARÍA DE CASTRO GARCIA

Cuando se manejen cables se usarán guantes de cuero.
Siempre que las condiciones de trabajo exijan otros elementos de protección, se dotará a los trabajadores de los mismos.

Escaleras

Las escaleras a usar, si son de tijera, estarán dotadas de tirantes de limitación de apertura; si son de mano tendrán dispositivos antideslizantes y se fijarán a puntos sólidos de la edificación y sobrepasarán en 0,70 m., como mínimo el desnivel a salvar. En ambos casos su anchura mínima será de 0,50 m.

Medios auxiliares

Los taladros y demás equipos portátiles alimentados por electricidad, tendrán doble aislamiento. Las pistolas fija-clavos, se utilizarán siempre con su protección.

Pruebas
Las pruebas con tensión, se harán después de que el encargado haya revisado la instalación, comprobando no queden a terceros, uniones o empalmes sin el debido aislamiento.

Normas de actuación durante los trabajos

Si existieran líneas cercanas al tajo, si es posible, se dejarán sin servicio mientras se trabaja; y si esto no fuera posible, se apantallarán correctamente o se recubrirán con macarrones aislantes.
En régimen de lluvia, nieve o hielo, se suspenderá el trabajo.

4. OBLIGACIONES DEL PROMOTOR

Antes del inicio de los trabajos, designará un coordinador en materia de seguridad y salud, cuando en la ejecución de las obras intervengan más de una empresa, o una empresa y trabajadores autónomos, o diversos trabajadores autónomos.

La designación de coordinadores en materia de seguridad y salud no eximirá al promotor de sus responsabilidades.

El promotor deberá efectuar un aviso a la autoridad laboral competente antes del comienzo de las obras, que se redactará con arreglo a lo dispuesto en el Anexo III del R.D. 1627/1997, de 24 de octubre, debiendo exponerse en la obra de forma visible y actualizándose si fuera necesario.

5. COORDINADORES EN MATERIA DE SEGURIDAD Y SALUD

La designación de los coordinadores en la elaboración del proyecto y en la ejecución de la obra podrá recaer en la misma persona.

El coordinador en materia de seguridad y salud durante la ejecución de la obra, debe desarrollar las siguientes funciones:

1. Coordinar la aplicación de los principios generales de prevención y seguridad.
2. Coordinar las actividades de la obra para garantizar que las empresas y personal actuar apliquen de manera coherente y responsable los principios de la acción preventiva que se recogen en el artículo 15 de la Ley de Prevención de Riesgos Laborales durante la ejecución de la obra, y en particular, en las actividades a que se refiere el artículo 10 del R.D. 1627/1997.
3. Aprobar el plan de seguridad y salud elaborado por el contratista y, en su caso, las modificaciones introducidas en el mismo.

COAR Colegio Oficial de Arquitectos de La Rioja VISADO 26/11/24
Expediente: 24-00619-850
Documento: 24-0003856-001-04290
Página: (17 / 25)
Arquitecto/s: 829196 MARÍA DE CASTRO GARCIA

4. Organizar la coordinación de actividades empresariales previstas en el artículo 24 de la Ley de Prevención de Riesgos Laborales.
5. Coordinar las acciones y funciones de control de la aplicación correcta de los métodos de trabajo.
6. Adoptar las medidas necesarias para que sólo las personas autorizadas puedan acceder a la obra.

La Dirección Facultativa asumirá estas funciones cuando no fuera necesaria la designación del coordinador.

6. PLAN DE SEGURIDAD Y SALUD EN EL TRABAJO

En aplicación del estudio básico de seguridad y salud, el Contratista, antes del inicio de la obra, elaborará un **plan de seguridad y salud** en el trabajo en el que se analicen, estudien, desarrollen y complementen las previsiones contenidas en este estudio básico y en función de su propio sistema de ejecución de obra. En dicho plan se incluirán, en su caso, las propuestas de medidas alternativas de prevención que el contratista proponga con la correspondiente justificación técnica, y que no podrán implicar disminución de los niveles de protección previstos en este estudio básico.

El plan de seguridad y salud deberá ser aprobado, antes del inicio de la obra, por el coordinador en materia de seguridad y salud. Durante la ejecución de la obra, este podrá ser modificado por el contratista en función del proceso de ejecución de la misma, de la evolución de los trabajos y de las posibles incidencias o modificaciones que puedan surgir a lo largo de la obra, pero siempre con la aprobación expresa del coordinador en materia de seguridad y salud. Cuando no fuera necesaria la designación del coordinador, las funciones que se le atribuyen serán asumidas por la Dirección Facultativa.

Quienes intervengan en la ejecución de la obra, así como la personas u órganos con responsabilidades en materia de prevención n las empresas intervinientes en la misma y los representantes de los trabajadores, podrán presentar por escrito y de manera razonada, las sugerencias y alternativas que estimen oportunas; por lo que el plan de seguridad y salud estará en la obra a disposición permanente de los antedichos, así como de la Dirección Facultativa.

7. OBLIGACIONES DE CONTRATISTAS Y SUBCONTRATISTAS

El contratista y subcontratista están obligados a :

1. Aplicar los principios de la acción preventiva que se recoge en el artículo 15 de la Ley de Prevención de Riesgos Laborales, y en particular:

   -Mantenimiento de la obra en buen estado de orden y limpieza.
   -Elección del emplazamiento de los puestos y áreas de trabajo, teniendo en cuenta sus condiciones de accesos, y la determinación de vías, zonas de desplazamientos y circulación.
   -Manipulación de distintos materiales y utilización de medios auxiliares.
   -Mantenimiento, control previo a la puesta en servicio y control periódico de las instalaciones y dispositivos necesarios para la ejecución de las obras, con objeto corregir los defectos que pudieran afectar a la seguridad y salud de los trabajadores.
   -Delimitación y acondicionamiento de las zonas de almacenamiento y depósito materiales, en particular si se trata de materias peligrosas.
   -Almacenamiento y evacuación de residuos y escombros.
   -Recogida de materiales peligrosos utilizados.
   -Adaptación del periodo de tiempo efectivo que habrá de dedicarse a los distintos trabajos o fases de trabajo.
   -Cooperación entre todos los intervinientes en la obra
   -Interacciones o incompatibilidades con cualquier otro trabajo o actividad.

2. Cumplir y hacer cumplir a su personal lo establecido en el plan de seguridad y salud.

COAR Colegio Oficial de Arquitectos de La Rioja VISADO 26/11/24
Expediente: 24-00619-850
Documento: 24-0003856-001-04290
Página: (18 / 25)
Arquitecto/s: 829196 MARÍA DE CASTRO GARCIA.

3. Cumplir la normativa en materia de prevención de riesgos laborales, teniendo en cuenta las obligaciones sobre coordinación de las actividades empresariales previstas en el artículo 24 de la Ley de Prevención de Riesgos Laborales, así como cumplir las disposiciones mínimas establecidas en el Anexo IV del R.D. 1627/1997.
4. Informar y proporcionar las instrucciones adecuadas a los trabajadores autónomos sobre todas las medidas que hayan de adoptarse en lo que se refiere a su seguridad y salud.
5. Atender las indicaciones y cumplir las instrucciones del coordinador en materia de seguridad y salud durante la ejecución de la obra.

Serán responsables de la ejecución correcta de las medidas preventivas fijadas en el plan de seguridad y salud, y en lo relativo a las obligaciones que le correspondan directamente, o en su caso, a los trabajadores autónomos por ellos contratados. Además responderán solidariamente de las consecuencias que se deriven del incumplimiento de las medidas previstas en el plan.

Las responsabilidades del coordinador, Dirección Facultativa y del promotor no eximirán de sus responsabilidades a los contratistas y subcontratistas.

8. OBLIGACIONES DE LOS TRABAJADORES

Los trabajadores autónomos están obligados a :

1. Aplicar los principios de la acción preventiva que se recoge en el artículo 15 de la Ley de Prevención de Riesgos Laborales, y en particular:

   -Mantenimiento de la obra en buen estado de orden y limpieza
   -Almacenamiento y evacuación de residuos y escombros
   -Recogida de materiales peligrosos utilizados.
   -Adaptación del periodo de tiempo efectivo que habrá de dedicarse a los distintos trabajos o fases de trabajo.
   -Cooperación entre todos los intervinientes en la obra
   -Interacciones o incompatibilidades con cualquier otro trabajo o actividad.

2. Cumplir las disposiciones mínimas establecidas en el Anexo IV del R.D. 1627/1997.

3 Ajustar su actuación conforme a los deberes sobre coordinación de las actividades empresariales previstas en le artículo 24 de la Ley de Prevención de Riesgos Laborales, participando en particular en cualquier medida de actuación coordinada que se hubiera establecido.
4. Cumplir con las obligaciones establecidas para los trabajadores en el artículo 29, apartados 1 y 2 de la Ley de Prevención de Riesgos Laborales.
5. Utilizar equipos de trabajo que se ajusten a lo dispuesto en el R.D. 1215/1997.
6. Elegir y utilizar equipos de protección individual en los términos previstos en el R.D. 773/1997.
7. Atender las indicaciones y cumplir las instrucciones del coordinador en materia de seguridad y salud.

Los trabajadores autónomos deberán cumplir lo establecido en el plan de seguridad y salud.

9. LIBRO DE INCIDENCIAS

En cada centro de trabajo existirá con fines de control y seguimiento del plan seguridad y salud, un libro de incidencias que constará de hojas duplicado y que será facilitado p el colegio profesional al que pertenezca el técnico que haya aprobado el plan de seguridad y salu

Deberá mantenerse siempre en obra y en poder del coordinador. Tendrán acceso al libro, la Dirección Facultativa, los contratistas y subcontratistas, los trabajadores autónomos, las personas con responsabilidades en materia de prevención de las empresas intervinientes, los representantes de los trabajadores, y los técnicos especializados de las Administraciones Públicas competentes en esta materia, quienes podrán hacer anotaciones en el mismo.

COAR Colegio Oficial de Arquitectos de La Rioja VISADO 26/11/24
Expediente: 24-00619-850
Documento: 24-0003856-001-04290
Página: (19 / 25)
Arquitecto/s: 829196 MARÍA DE CASTRO GARCIA

Efectuada una anotación en el libro de incidencias, el coordinador estará obligado a remitir en el plazo de 24 h. una copia a la Inspección de Trabajo y Seguridad Social de la provincia en que se realiza la obra. Igualmente notificará dichas anotaciones al contratista y a los representantes de los trabajadores.

10. PARALIZACIÓN DE LOS TRABAJOS

Cuando el coordinador durante la ejecución de las obras, observase el incumplimiento de las medidas de seguridad y salud, advertirá al contratista y dejará constancia de tal incumplimiento en el libro de incidencias, quedando facultado para, en circunstancias de riesgo grave e inminente para la seguridad y salud de los trabajadores, disponer la paralización de tajos, o en su caso, de la totalidad de la obra.

Dará cuenta de este hecho a los efectos oportunos, a la Inspección de Trabajo y Seguridad Social de la provincia en que se realiza la obra. Igualmente notificará al contratista, y en su caso a los subcontratistas y/o autónomos afectados por la paralización a los representantes de los trabajadores.

11. DERECHOS DE LOS TRABAJADORES

Los contratistas y subcontratistas deberán garantizar que los trabajadores reciban una información adecuada y comprensible de todas las medidas que hayan de adoptarse en lo que se refiere a seguridad y salud en la obra.

Una copia del plan de seguridad y salud y de sus posibles modificaciones, a los efectos de su conocimiento y seguimiento, será facilitada por el contratista a los representantes de los trabajadores en el centro de trabajo.

12. DISPOSICIONES MÍNIMAS DE SEGURIDAD Y SALUD QUE DEBEN APLICARSE EN LAS OBRAS.

Las obligaciones previstas en las tres partes del Anexo IV del R.D. 1627/1997, por el que se establecen las disposiciones mínimas de seguridad y salud en las obras de construcción, se aplicarán siempre que lo exijan las características de la obra o de la actividad, las circunstancias o cualquier riesgo.

13. ANEXO PARA EL CUMPLIMIENTO DEL DECRETO 2177/2004 DISPOSICIONES MÍNIMAS DE SEGURIDAD Y SALUD PARA LA UTILIZACIÓN POR LOS TRABAJADORES DE LOS TRABAJOS TEMPORALES EN ALTURA

El Real decreto 2177/2004, de 12 de noviembre, por el que se modifica el Real Decreto 1215/1997 de 18 de julio, establece las disposiciones mínimas de seguridad y salud para la utilización por los trabajadores de los equipos de trabajo, en materia de trabajos temporales en altura.

1. DISPOSICIONES MÍNIMAS APLICABLES A LOS EQUIPOS DE TRABAJO

Se deben tener presentes las siguientes disposiciones mínimas aplicables a los equipos trabajo y sus elementos para que su actividad no suponga un riesgo para su seguridad y saluc

- Las escaleras de mano, los andamios y los sistemas utilizados en las técnicas de acce y posicionamiento mediante cuerdas deberán tener la resistencia y los element necesarios de apoyo o sujeción, o ambos, para que su utilización en las condiciones pa las que han sido diseñados.
- Los equipos de trabajo y sus elementos deberán estar estabilizados por fijación o por otros medios.
- Se debe garantizar el acceso y permanencia de los equipos de trabajo en los lugares d actividad.

COAR Colegio Oficial de Arquitectos de La Rioja VISADO 26/11/24
Expediente: 24-00619-00
Documento: 24-0003856-001-04290
Página: (20 / 25)
Arquitecto/s: 829196 MARÍA DE CASTRO GARCIA

- Se dispondrán barandillas o cualquier otro sistema de protección equivalente cuando exista riesgo de caída de altura de más de dos metros.

- Las barandillas deberán ser resistentes, de una altura mínima de 90 cm y, cuando sea necesario para impedir el paso o deslizamiento de los trabajadores o para evitar la caída de objetos, dispondrán, respectivamente de una protección intermedia u de un rodapié.

2. UTILIZACIÓN DE EQUIPOS DE TRABAJO

a). Disposiciones generales.

- Se dará prioridad a las medidas de protección colectivas frente a las medidas de protección individual, no subordinándolas a criterios económicos.

- Las dimensiones de los equipos de trabajo deberán estar supeditadas a la naturaleza del trabajo y a las dificultades previsibles y deberán permitir una circulación sin peligro.

- La elección del tipo de medio de acceso a los puestos de trabajo temporal en altura deberá efectuarse en función de la frecuencia de circulación, la altura a la que se deba subir y la duración de la utilización, permitiendo, en cualquier caso, la evacuación en caso de peligro inminente.

- Las escaleras de mano, los andamios y los sistemas utilizados en las técnicas de acceso y posicionamiento mediante cuerdas, deberán tener la resistencia en los elementos necesarios de apoyo o sujeción, o ambos, para que su utilización en las condiciones para las que han sido diseñados no suponga un riesgo de caída por rotura o desplazamiento. En particular, se señala que las escaleras de tijera dispondrán de elementos de seguridad que impidan su apertura al ser utilizadas.

- la utilización de una escalera de mano deberá limitarse a aquellos casos en que la utilización de otros equipos de trabajo más seguros no esté justificada por el bajo nivel de riesgo y por las características de los emplazamientos que el empresario no pueda modificar.

- Las barandillas deben ser resistentes, de una altura mínima de 90 cm y, cuando sea necesario para impedir el paso o deslizamiento de los trabajadores o para evitar caída de objetos, dispondrán, respectivamente, de una protección intermedia y de un rodapiés.

- Las técnicas de acceso y posicionamiento mediante cuerdas, debe limitarse a aquellos casos en que la evaluación anterior indique que el trabajo se puede ejecutar de manera segura y en aquéllos en los que la utilización de otro equipo de trabajo más seguro no esté justificada.

b). Escaleras de mano.

- El uso de escaleras en los trabajos a más de 3,5 m de altura desde el punto de operación al suelo que requieran movimientos o esfuerzos peligrosos para la estabilidad del trabajador sólo se efectuarán si se utiliza un equipo de protección individual anticaídas se adoptan otras medidas de protección alternativas a la simple escalera de mano.

- Se prohíbe el uso de escaleras de mano de construcción improvisada o de escaleras madera pintadas, por la dificultad que en éstas se encuentra para la detección posibles defectos.

- Las escaleras tipo tijera dispondrán de elementos de seguridad que impidan su apertura al ser utilizadas.

c). Andamios

- Los andamios se ajustarán al número de trabajadores que vayan a utilizarlo; cuando no se disponga de la nota de cálculo del andamio elegido, o cuando las configuraciones

COAR Colegio Oficial de Arquitectos de La Rioja VISADO 26/11/24
Expediente: 24-0061950
Documento: 24-0003856-001-04290
Página: (21 / 25)
Arquitecto/s: 829196 MARÍA DE CASTRO GARCIA

estructurales previstas no estén contempladas en ella, deberá efectuarse un cálculo de resistencia y estabilidad, a menos que el andamio esté montado según una configuración tipo generalmente conocida.

- En función de la complejidad del andamio deberá elaborarse un plan de montaje, de utilización y de desmontaje. Tanto éste como el cálculo antes señalado, deberán ser realizados por una persona con una formación universitaria que lo habilite para la realización de estas actividades, pudiendo adoptar la forma de plan de aplicación generalizada completado con detalles específicos del andamio de que se trate.

- El plan de montaje, de utilización y de desmontaje será obligatorio en los siguientes tipos de andamio:
  - Plataformas suspendidas de nivel variable instaladas temporalmente sobre un edificio o una estructura para tareas específicas, y plataformas elevadoras sobre mástil.
  - Andamios constituidos con elementos prefabricados apoyados sobre terreno natural, soleras de hormigón, forjados, voladizos u otros elementos cuya altura, desde el nivel inferior de apoyo hasta la coronación de la andamiada, exceda de 6 metros o dispongan de elementos horizontales que salven vuelos y distancias superiores entre apoyos de más de 8 metros, exceptuándose los andamios de caballetes o borriquetas.
  - Andamios instalados en el exterior, sobre azoteas, cúpulas, tejados o estructuras superiores cuya distancia entre el nivel de apoyo y el nivel del terreno o del suelo exceda de 24 metros de altura.
  - Torres de acceso y torres de trabajo móviles en los que los trabajos se efectúen a más de 6 metros de altura desde el punto de operación hasta el suelo.

- Cuando los andamios dispongan del marcado "CE", por serles de aplicación una normativa específica en materia de comercialización, el plan de montaje podrá ser sustituido por las instrucciones específicas del fabricante, proveedor o suministrador, sobre el montaje, la utilización y el desmontaje de los equipos, salvo que estas operaciones se realicen de forma o en condiciones o circunstancias no previstas en dichas instrucciones.

- Los andamios solo podrán ser montados, desmontados o modificados sustancialmente bajo la dirección de una persona con una formación universitario profesional que lo habilite para ello, y por trabajadores que ya han recibido una formación adecuada y específica para las operaciones previstas que les permita enfrentarse a riesgos específicos. Cuando no sea necesaria la elaboración de un plan de montaje, utilización y desmontaje, las operaciones previstas en este apartado podrán también ser dirigidas por una persona que disponga de una experiencia certificada por el empresario en esta materia de más de 2 años y cuente con la formación preventiva correspondiente, como mínimo, a las funciones de nivel básico.

- Los andamios deberán ser inspeccionados por una persona con una formación universitaria o profesional que le habilite para ello:

  - Antes de su puesta en servicio.
  - A continuación, periódicamente.
  - Tras cualquier modificación, periodo de no utilización, exposición a intemperie, sacudidas sísmicas, o cualquier otra circunstancia que hubie podido afectar a su resistencia y a su estabilidad.

- Cuando no sea necesaria la elaboración de un plan de montaje, utilización y desmontaje, estas operaciones podrán también ser dirigidas por una persona que disponga de una experiencia certificada por el empresario en esta materia de más de 2 años y cuente con la formación preventiva correspondiente, como mínimo, a las funciones de nivel básico.

COAR Colegio Oficial de Arquitectos de La Rioja VISADO 26/11/24
Expediente: 24-00619-850
Documento: 24-0003856-001-04290
Página: (22 / 25)
Arquitecto/s: 829196 MARÍA DE CASTRO GARCIA

d). Técnicas de acceso y de posicionamiento mediante cuerdas

- El sistema constará como mínimo de dos cuerdas con sujeción independiente: una cuerda de trabajo y otra cuerda de seguridad.
- Se facilitará a los trabajadores unos arneses adecuados.
- La cuerda de trabajo estará equipada con un mecanismo seguro de ascenso y descenso y dispondrá de un sistema de bloqueo automático. La cuerda de seguridad estará equipada con un dispositivo móvil contra caídas que siga los desplazamientos del trabajador.
- Las herramientas y demás accesorios deberán estar sujetos.
- El trabajo deberá planificarse y supervisarse correctamente.
- Los trabajadores afectados dispondrán de una formación adecuada y específica para las operaciones previstas.
- En circunstancias excepcionales podrá admitirse la utilización de una sola cuerda siempre que se justifique las razones técnicas que lo motiven y se tomen medidas adecuadas para garantizar la seguridad.

14. ANEXO DE RECURSOS PREVENTIVOS

Presencia de recursos preventivos

Tanto en el <artículo 32 bis> y en la <disposición adicional decimocuarta> de la Ley 31/1995 de Prevención de Riesgos Laborales, como en el <artículo 22 bis> del Reglamento de los Servicios de Prevención (Real Decreto 39/1997, de 17 de enero) se determinan las circunstancias en las que es necesario la presencia de los <recursos preventivos>. Dichas circunstancias son las siguientes:

a). Cuando se desarrollen trabajos con riesgos especiales, tal y como se definen y detallan en el anexo II[1] del Real Decreto 1627/1997, y dichos riesgos puedan verse agravados o modificados en el desarrollo del proceso o la actividad, por concurrencia de operaciones diversas que se desarrollan sucesiva o simultáneamente y que hagan preciso el control de la correcta aplicación de los métodos de trabajo.

---

1 Relación de los riesgos señalados en el anexo II del Real Decreto 1627/1997:
1º. Trabajos con riesgos especialmente graves de sepultamiento, hundimiento o caída de altura, por las particulares características de la actividad desarrollada, los procedimientos aplicados, o el entorno del puesto de trabajo.
2º. Trabajos en los que la exposición a agentes químicos o biológicos suponga un riesgo de especial gravedad, o para los que la vigilancia específica de la salud de los trabajadores sea legalmente exigible.
3º. Trabajos con exposición a radiaciones ionizantes para los que la normativa específica obliga a la delimitación de zonas controladas o vigiladas.
4º. Trabajos en la proximidad de líneas eléctricas de alta tensión.
5º. Trabajos que expongan a riesgo de ahogamiento por inmersión.
6º. Obras de excavación de túneles, pozos y otros trabajos que supongan movimientos de tierra subterráneos.
7º. Trabajos realizados en inmersión con equipo subacuático.
8º. Trabajos realizados en cajones de aire comprimido.
9º. Trabajos que impliquen el uso de explosivos.
10º. Trabajos que requieran montar o desmontar elementos prefabricados pesados.

COAR Colegio Oficial de Arquitectos de La Rioja VISADO 26/11/24
Expediente: 24-00619-850
Documento: 24-0003856-001-04290
Página: (23 / 25)
Arquitecto/s: 829196 MARÍA DE CASTRO GARCIA

b). Cuando se realice alguna de las actividades o procesos peligrosos o con riesgos especiales siguientes:

1. Trabajos con riesgos especialmente graves de caída desde altura, por las particulares características de la actividad desarrollada, los procedimientos aplicados, o el entorno del puesto de trabajo.

2. Trabajos con riesgo de sepultamiento o hundimiento.

3. Actividades en las que se utilicen máquinas que carezcan de declaración CE de conformidad por ser su fecha de comercialización anterior a la exigencia de tal declaración con carácter obligatorio, que sean del mismo tipo que aquellas para las que la normativa sobre comercialización de máquinas requiere la intervención de un organismo notificado en el procedimiento de certificación, cuando la protección del trabajador no esté suficientemente garantizada no obstante haberse adoptado las medidas reglamentarias de aplicación.

4. Trabajos en espacios confinados. A estos efectos, se entiende por espacio confinado el recinto con aberturas limitadas de entrada y salida y ventilación natural desfavorable, en el que pueden acumularse contaminantes tóxicos o inflamables o puede haber una atmósfera deficiente en oxígeno, y que no está concebido para su ocupación continuada por los trabajadores.

5. Trabajos con riesgo de ahogamiento por inmersión, salvo lo dispuesto a los trabajos en inmersión con equipo subacuático.

c). Cuando la presencia sea requerida por la Inspección de Trabajo y Seguridad Social.

Condiciones de los recursos preventivos

Las condiciones por las que se regula el nombramiento de los <recursos preventivos>, así como las funciones y obligaciones de los mismos, se especifican en el <artículo 32 bis> y la <disposición adicional decimocuarta> de la Ley de Prevención de Riesgos Laborales (Ley 31/1995, de 8 de noviembre), así como en el <artículo 22 bis> del Reglamento de los Servicios de Prevención (Real Decreto 39/1997, de 17 de enero) y en el Real Decreto 1627/1997, de 24 de octubre. Dichas características son las siguientes:

a). Se consideran recursos preventivos, a los que el empresario podrá asignar la presencia, los siguientes:

Uno o varios trabajadores designados de la empresa.
Uno o varios miembros del servicio de prevención propio de la empresa.
Uno o varios miembros del o los servicios de prevención ajenos concertados por la empresa. ……

b). Los recursos preventivos deberán tener la capacidad suficiente, disponer de los medios necesarios y ser suficientes en número para vigilar el cumplimiento de las actividades preventivas

c). El contratista podrá asignar la presencia de forma expresa a uno o varios trabajadores de empresa que, sin formar parte del servicio de prevención propio ni ser trabajadores designado reúnan los conocimientos, la cualificación y la experiencia necesarios en las actividades o proces con riesgos especiales y cuenten con la formación preventiva correspondiente, como mínimo, a l funciones del nivel básico.

d). La preceptiva presencia de recursos preventivos se aplicará a cada contratista.

COAR Colegio Oficial de Arquitectos de La Rioja VISADO 26/11/24
Expediente: 24-00619-850
Documento: 24-0003856-001-04290
Página: (24 / 25)
Arquitecto/s: 829196 MARÍA DE CASTRO GARCIA.

e). La preceptiva presencia de recursos preventivos tendrá como objeto vigilar el cumplimiento de las medidas incluidas en el plan de seguridad y salud en el trabajo de la obra y comprobar la eficacia de éstas.

f). El empresario facilitará a sus trabajadores los datos necesarios que permitan identificar a las personas designadas como recurso preventivo.

g). La ubicación de las personas designadas como recurso preventivo les permitirá cumplir con sus funciones propias, en un emplazamiento seguro y que no suponga un factor de riesgo adicional para ellas ni para el resto de trabajadores.

h). Los recursos preventivos permanecerán en el centro de trabajo durante el tiempo en el que se mantenga la situación que haya motivado su presencia.

i). El recurso preventivo es competente para:

1º. Vigilar el cumplimiento de las medidas incluidas en el plan de seguridad y salud en el trabajo y comprobar su eficacia.

2º. Dictar las indicaciones necesarias para el correcto e inmediato cumplimiento de las actividades preventivas.

3º. Poner en conocimiento del empresario las incidencias que permitan corregir las deficiencias aún no subsanadas.

4º. El empresario deberá adoptar de forma inmediata las medidas necesarias para corregir las deficiencias (ausencia, insuficiencia o falta de adecuación de las medidas) y modificar el plan de seguridad y salud en el trabajo de la obra, incorporando los medios de prevención y protección precisos para paliar las deficiencias advertidas.

j). Cuando coexistan en el centro de trabajo distintos <recursos preventivos> correspondientes a varios contratistas deberán colaborar entre sí y con el resto de los recursos preventivos así como la persona o personas encargadas de la coordinación de las actividades preventivas del contratista.

La presencia de los recursos preventivos de cada contratista será necesaria cuando, durante la obra, se desarrollen trabajos con riesgos especiales.

Logroño, noviembre de 2024

Maria de Castro Garcia.....

Arquitecto Colegiado Nº 1023 de C.O.A.R.

COAR Colegio Oficial de Arquitectos de La Rioja VISADO 26/11/24

Expediente: 24-00619-850
Documento: 24-0003856-001-04290
Página: (25 / 25)
Arquitecto/s: 829196 MARIA DE CASTRO GARCIA.
.....

PLIEGO DE CONDICIONES PARTICULARES.

PLIEGO PARTICULAR:

- DISPOSICIONES GENERALES
- CONDICIONES FACULTATIVAS
- CONDICIONES ECONÓMICAS
- CONDICIONES TÉCNICAS
- ANEXOS

PROYECTO: REFORMADO DE PLANTA BAJA PARA ALBERGUE DEL PROYECTO DE OBRA Y ACTIVIDAD DE REHABILITACIÓN DE EDIFICIO PARA APARTAMENTOS TURÍSTICOS

PROMOTOR: 135 LOIRU 2019 S.L.

SITUACIÓN: CALLE SAGASTA 23, DE LOGROÑO (LA RIOJA)

ARQUITECTO: MARÍA DE CASTRO GARCÍA

P.E.M: 188.960,08 €

COAR
Colegio Oficial de Arquitectos de La Rioja
VISADO
26/11/24

Expediente: 24-00619-540
Documento: 24-0003741-025-08833
Página: (1 / 125)
Arquitecto/s: 829196 MARÍA DE CASTRO GARCÍA

SUMARIO

A.- PLIEGO DE CONDICIONES PARTICULARES

CAPITULO PRELIMINAR: DISPOSICIONES GENERALES
Naturaleza y objeto del pliego
Documentación del contrato de obra

CAPITULO I: CONDICIONES FACULTATIVAS

EPÍGRAFE 1º: DELIMITACIÓN GENERAL DE FUNCIONES TÉCNICAS
El Arquitecto Director
El Aparejador o Arquitecto Técnico
El Coordinador de Seguridad y Salud durante la ejecución de la obra
El Constructor
El Promotor-El Coordinador de Gremios

EPÍGRAFE 2º: DE LAS OBLIGACIONES Y DERECHOS GENERALES DEL CONSTRUCTOR O CONSTRUCTOR
Verificación de los documentos del Proyecto
Plan de Seguridad y Salud
Oficina en la obra
Representación del Constructor
Presencia del Constructor en la obra
Trabajos no estipulados expresamente
Interpretaciones, aclaraciones y modificaciones de los documentos del Proyecto
Reclamaciones contra las órdenes de la Dirección Facultativa
Recusación por el Constructor del personal nombrado por el Arquitecto
Faltas de personal

EPÍGRAFE 3. º: PRESCRIPCIONES GENERALES RELATIVAS A LOS TRABAJOS, A LOS MATERIALES Y A LOS MEDIOS AUXILIARES
Caminos y accesos
Replanteo
Comienzo de la obra. Ritmo de ejecución de los trabajos
Orden de los trabajos
Facilidades para otros Constructores
Ampliación del Proyecto por causas imprevistas o de fuerza mayor
Prórroga por causa de fuerza mayor
Responsabilidad de la Dirección Facultativa en el retraso de la obra
Condiciones generales de ejecución de los trabajos
Obras ocultas
Trabajos defectuosos
Vicios ocultos
De los materiales y de los aparatos. Su procedencia
Presentación de muestras
Materiales no utilizables
Materiales y aparatos defectuosos
Gastos ocasionados por pruebas y ensayos
Limpieza de las obras
Obras sin prescripciones

EPÍGRAFE 4. º: DE LAS RECEPCIONES DE EDIFICIOS Y OBRAS ANEJAS
De las recepciones provisionales
Documentación final de la obra
Medición definitiva de los trabajos y liquidación provisional de la obra
Plazo de garantía
Conservación de las obras recibidas provisionalmente
De las recepciones de trabajos cuya contrata haya sido rescindida

EPÍGRAFE 5. º: RECEPCION DE LA DEMOLICION
De la recepción de la demolición o derribo
De las recepciones de trabajos cuya contrata haya sido rescindida

CAPITULO II: CONDICIONES ECONÓMICAS

EPÍGRAFE I.º
Principio general

EPÍGRAFE 2 º: FIANZAS Y GARANTIAS
Fianzas
Fianza provisional
Ejecución de trabajos con cargo a la fianza
De su devolución en general
Devolución de la fianza en el caso de efectuarse recepciones parciales

EPÍGRAFE 3.º: DE LOS PRECIOS
Composición de los precios unitarios
Precios de contrata. Importe de contrata
Precios contradictorios
Reclamaciones de aumento de precios por causas diversas
Formas tradicionales de medir o aplicar los precios
De la revisión de los precios contratados
Acopio de materiales

COAR
Colegio Oficial de Arquitectos de La Rioja
VISADO
26/11/24

Expediente: 24-00619-540
Documento: 24-0003741-025-08833
Página: (2 / 125)
Arquitecto/s: 829196 MARIA DE CASTRO GARCIA

EPÍGRAFE 4.º: OBRAS POR ADMINISTRACIÓN
Administración
Obras por Administración directa
Obras por Administración delegada o indirecta
Liquidación de obras por Administración
Abono al Constructor de las cuentas de Administración delegada
Normas para la adquisición de los materiales y aparatos
Responsabilidad del Constructor en el bajo rendimiento de los obreros
Responsabilidad del Constructor

EPÍGRAFE 5.º: DE LA VALORACIÓN Y ABONO DE LOS TRABAJOS
Formas varias de abono de las obras
Relaciones valoradas y certificaciones
Mejoras de obras libremente ejecutadas
Abono de trabajos presupuestados con partida alzada
Abono de agotamientos y otros trabajos especiales no contratados
Pagos
Abono de trabajos ejecutados durante el plazo de garantía

EPÍGRAFE 6.º: DE LAS INDEMNIZACIONES MUTUAS
Importe de la indemnización por retraso no justificado en el plazo de terminación de las obras
Demora de los pagos

EPÍGRAFE 7.º: VARIOS
Mejoras y aumentos de obra. Casos contrarios
Unidades de obra defectuosas pero aceptables
Seguro de las obras
Conservación de la obra
Uso por el Constructor de edificios o bienes del propietario

CAPITULO III: CONDICIONES TÉCNICAS PARTICULARES.

EPÍGRAFE 1.º: CONDICIONES GENERALES
Calidad de los materiales
Pruebas y ensayos de los materiales
Materiales no consignados en proyecto
Condiciones generales de ejecución

EPÍGRAFE 2.º: CONDICIONES PARA LA EJECUCIÓN DE LAS UNIDADES DE OBRA DE DEMOLICIÓN
Condiciones previas
Ejecución de la demolición elemento a elemento
Ejecución de la demolición por colapso por empuje de maquina
Ejecución de la demolición por colapso mediante impacto de bola de gran masa
Ejecución de la demolición por empleo de explosivos
Ejecución de la demolición combinada
Empleo de andamios y apeos
Retitrada de escombros
Mantenimiento
Medición
Precauciones a adoptar

EPÍGRAFE 3.º: CONDICIONES QUE HAN DE CUMPLIR LOS MATERIALES
CONDICIONES PARA LA EJECUCIÓN DE LAS UNIDADES DE OBRA
Acondicionamiento y cimentación.
Movimiento de tierras
Explanaciones
Rellenos del terreno
Transportes de tierras y escombros
Vaciado del terreno
Zanjas y pozos
Contenciones del terreno
Muros ejecutados con encofrados
Cimentaciones directas
Losas de cimentación
Zapatas
Estructuras
Estructuras de acero
Estructuras de hormigón armado y pretensado
Estructuras de madera
Cubiertas
Cubiertas inclinadas
Cubiertas planas
Fachadas y particiones
Fachadas de fábrica
Fachadas de piezas de arcilla cocida y de hormigón
Huecos
Carpinterías
Acristalamientos
Persianas
Defensas
Barandillas
Rejas
Particiones
Particiones de piezas de arcilla cocida o de hormigon
Tabiquería de placa de yeso laminado con estructura metálica
Instalaciones
Instalación de audiovisuales
Antenas de televisión y radio
Telecomunicación por cable
Telefonía
Interfonía y video
Acondicionamiento de recintos-Confort
Calefacción
Instalación de ventilación

COAR
Colegio Oficial de Arquitectos de La Rioja
VISADO
26/11/24

Expediente: 24-00619-540
Documento: 24-0003741-025-08833
Página: (3 / 125)
Arquitecto/s: 829196 MARIA DE CASTRO GARCIA

Instalación de electricidad: baja tensión y puesta a tierra
Instalación de fontanería y aparatos sanitarios
Fontanería
Aparatos sanitarios
Instalación de gas y combustibles líquidos
Gas natural
Combustibles líquidos
Instalación de alumbrado
Alumbrado de emergencia
Instalación de iluminación
Instalación de protección
Instalación de protección contra incendios
Instalación de protección contra el rayo
Instalación de evacuación de residuos
Residuos líquidos
Residuos sólidos
Instalación de energía solar
Energía solar térmica
Instalación de transporte
Ascensores
Revestimientos
Revestimientos de paramentos
Alicatados
Aplacados
Enfoscados, guarnecidos y enlucidos
Pinturas
Revestimientos de suelos y escaleras
Revestimientos de madera para suelos y escaleras
Revestimientos pétreos para suelos y escaleras
Revestimientos cerámicos para suelos y escaleras
Soleras
Falsos techos

Precauciones a adoptar

EPÍGRAFE 4.º: CONTROL DE LA DEMOLICION
Control de la demolición

EPÍGRAFE 5.º: CONTROL DE LA OBRA
Control de hormigón

EPÍGRAFE 6.º: OTRAS CONDICIONES

CAPITULO IV: ANEXOS AL PLIEGO DE CONDICIONES TÉCNICAS PARTICULARES

EPÍGRAFE 1.º: ANEXO 1. CODIGO ESTRUCTURAL

EPÍGRAFE 2.º: ANEXO 2. LIMITACION DE LA DEMANDA ENERGETICA EN LOS EDIFICIOS DB-HE 1 (PARTE II DEL CTE)

EPÍGRAFE 3.º: ANEXO 3. CONDICIONES ACÚSTICAS EN LOS EDIFICIOS DB-HR

EPÍGRAFE 4 º: ANEXO 4. SEGURIDAD EN CASO DE INCENDIO EN LOS EDIFICIOS DB-SI (PARTE II –CTE)

COAR
Colegio Oficial de Arquitectos de La Rioja
VISADO
26/11/24

Expediente: 24-00619-540
Documento: 24-0003741-025-08833
Página: (4 / 125)
Arquitecto/s:
829196 MARIA DE CASTRO GARCIA:

CAPITULO PRELIMINAR
DISPOSICIONES GENERALES

NATURALEZA Y OBJETO DEL PLIEGO GENERAL.

Artículo 1. El presente Pliego de Condiciones particulares del Proyecto tiene por finalidad regular la ejecución de las obras fijando los niveles técnicos y de calidad exigibles, precisando las intervenciones que corresponden, según el contrato y con arreglo a la legislación aplicable, al Promotor o dueño de la obra, al Constructor de la misma, sus técnicos y encargados, al Arquitecto y al Aparejador o Arquitecto Técnico, así como las relaciones entre todos ellos y sus correspondientes obligaciones en orden al cumplimiento del contrato de obra.

Se cumplirán en todo caso las determinaciones de la Ley , 38/1999 de 5 de Noviembre, de Ordenación de la Edificación (L.O.E.).

DOCUMENTACIÓN DEL CONTRATO DE OBRA.
Artículo 2. Integran el contrato los siguientes documentos relacionados por orden de prelación en cuanto al valor de :sus especificaciones en caso de omisión o aparente contradicción:

1.º Las condiciones fijadas en el propio documento de contrato de empresa o arrendamiento de obra, si existiera.
2.º Memoria, planos, mediciones y presupuesto.
3.º El presente Pliego de Condiciones particulares.
4.º El Pliego de Condiciones de la Dirección general de Arquitectura.

Las órdenes e instrucciones de la Dirección facultativa de las obras se incorporan al Proyecto como interpretación, complemento o precisión de sus determinaciones.

En cada documento, las especificaciones literales prevalecen sobre las gráficas y en los planos, la cota prevalece sobre la medida a escala.

CAPITULO I
CONDICIONES FACULTATIVAS

EPÍGRAFE 1.º
DELIMITACION GENERAL DE FUNCIONES TÉCNICAS

EL ARQUITECTO DIRECTOR
Artículo 3. Corresponde al Arquitecto Director:

a) Verificar el replanteo y la adecuación de la cimentación y de la estructura proyectadas a las características geotécnicas del terreno.
b) Resolver las contingencias que se produzcan en la obra y consignar en el Libro de órdenes y asistencias las instrucciones precisas para la correcta interpretación del proyecto.
c) Elaborar a requerimiento del promotor o con su conformidad, eventuales modificaciones del proyecto, que vengan exigidas por la marcha de la obra siempre que las mismas se adapten a las disposiciones normativas contempladas y observadas en la redacción del proyecto.
e) Suscribir el acta de replanteo o de comienzo de obra y el certificado final de obra, así como conformar las certificaciones parciales y la liquidación final de las unidades de obra ejecutadas, con los visados que en su caso fueran preceptivos.
f) Elaborar y suscribir la documentación de la obra ejecutada para entregarla al promotor, con los visados que en su caso fueran preceptivos.
g) Coordinar la intervención en obra de otros técnicos que, en su caso, concurran a la dirección con función propia en aspectos parciales de su especialidad.

EL APAREJADOR O ARQUITECTO TÉCNICO
Artículo 4. Corresponde al Aparejador o Arquitecto Técnico:

a) Verificar la recepción en obra de los productos de construcción, ordenando la realización de ensayos y pruebas precisas.
b) Dirigir la ejecución material de la obra comprobando los replanteos, los materiales, la correcta ejecución y disposición de los elementos constructivos y de las instalaciones, de acuerdo con el proyecto y con las instrucciones del director de obra.
c) Consignar en el Libro de órdenes y asistencias las instrucciones precisas.
d) Suscribir el acta de replanteo o de comienzo de obra y el certificado final de obra, así como elaborar y suscribir las certificaciones parciales y la liquidación final de las unidades de obra ejecutadas.
e) Colaborar con los restantes agentes en la elaboración de la documentación de la obra ejecutada, aportando los resultados del control realizado.

EL COORDINADOR DE SEGURIDAD Y SALUD DURANTE LA EJECUCION DE LA OBRA

Artículo 5. Corresponde al Coordinador de seguridad y salud :

a) Aprobar antes del comienzo de la obra, el Plan de Seguridad y Salud redactado por el constructor
b) Tomar las decisiones técnicas y de organización con el fin de planificar los distintos trabajos o fases de trabajo que vayan a desarrollarse simultánea o sucesivamente.
c) Coordinar las actividades de la obra para garantizar que los contratistas, los subcontratistas y los trabajadores autónomos apliquen de manera coherente y responsable los principios de acción preventiva.
d) Contratar las instalaciones provisionales, los sistemas de seguridad y salud, y la aplicación correcta de los métodos de trabajo.
e) Adoptar las medidas necesarias para que sólo las personas autorizadas puedan acceder a las obras.

EL CONSTRUCTOR
Artículo 6. Corresponde al Constructor:

a) Organizar los trabajos de construcción, redactando los planes de obra que se precisen y proyectando o autorizando las instalaciones provisionales y medios auxiliares de la obra.
b) Elaborar, antes del comienzo de las obras, el Plan de Seguridad y Salud de la obra en aplicación del estudio correspondiente, y disponer, en todo caso, la ejecución de las medidas preventivas, velando por su cumplimiento y por la observancia de la normativa vigente en materia de seguridad e higiene en el trabajo.
c) Ejecutar la obra con sujeción al proyecto, a la legislación aplicable y a las instrucciones del directo de obra y del directo de la ejecución de la obra, a fin de alcanzar la calidad exigida en el proyecto.
d) Tener la titulación o capacitación profesional que habilita para el cumplimiento de las condiciones exigibles para actuar como constructor.
e) Designar al jefe de obra que asumirá la representación técnica del constructor en la obra y que por su titulación o experiencia deberá tener la adecuada de acuerdo con las características y la complejidad de la obra.
f) Asignar a la obra los medios humanos y materiales que su importancia requiera
g) Formalizar las subcontrataciones de determinadas parte o instalaciones de la obra dentro de los límites establecidos en el contrato.
h) Firmar el acta de replanteo o de comienzo y el acta de recepción de la obra.
i) Facilitar al director de obra los datos necesarios para la elaboración de la documentación de la obra ejecutada.
J) Suscribir las garantías suscritas en el artículo 19 de la L.O.E.
k) Asegurar la idoneidad de todos y cada uno de los materiales y elementos constructivos que se utilicen, comprobando los preparados en obra y rechazando, por iniciativa propia o por prescripción del Aparejador o Arquitecto Técnico, los suministros o prefabricados que no cuenten con las garantías o documentos de idoneidad requeridos por las normas de aplicación.
l) Custodiar el Libro de órdenes y seguimiento de la obra, y dar el enterado a las anotaciones que se practiquen en el mismo.
ll) Facilitar al Aparejador o Arquitecto Técnico, con antelación suficiente, los materiales precisos para el cumplimiento de su cometido.
m) Concertar los seguros de accidentes de trabajo y de daños a terceros durante la obra.

EL PROMOTOR - COORDINADOR DE GREMIOS
Artículo 7. Corresponde al Promotor- Coordinador de Gremios:
Cuando el promotor, cuando en lugar de encomendar la ejecución de las obras a un contratista general, contrate directamente a varias empresas o trabajadores autónomos para la realización de determinados trabajos de la obra, asumirá las funciones definidas para el constructor en el artículo 6.

COAR Colegio Oficial de Arquitectos de La Rioja VISADO 26/11/24
Expediente: 24-00619-540
Documento: 24-0003741-025-08833
Página: (5 / 125)
Arquitecto/s: 829196 MARIA DE CASTRO GARCIA

EPÍGRAFE 2.º

DE LAS OBLIGACIONES Y DERECHOS GENERALES DEL CONSTRUCTOR O CONSTRUCTOR

VERIFICACIÓN DE LOS DOCUMENTOS DEL PROYECTO

Artículo 8. Antes de dar comienzo a las obras, el Constructor manifestará que la documentación aportada le resulta suficiente para la comprensión de la totalidad de la obra contratada, o en caso contrario, solicitará por escrito las aclaraciones pertinentes.

OFICINA EN LA OBRA

.

Artículo 9. . El Constructor habilitará en la obra una oficina, convenientemente acondicionada para que en ella se pueda trabajar con normalidad a cualquier hora de la jornada laboral. En dicha oficina tendrá siempre a disposición de la Dirección Facultativa:

- El Proyecto de Ejecución.
- La Licencia de Obras.
- El Libro de Ordenes y Asistencias.
- El Plan de Seguridad e Higiene.
- El Libro de Incidencias.
- El Reglamento y Ordenanza de Seguridad e Higiene en el Trabajo.
- La documentación de los seguros mencionados en el artículo 6m .

Dispondrá además el Constructor una oficina para la Dirección facultativa

REPRESENTACIÓN DEL CONSTRUCTOR

Artículo 10. El Constructor viene obligado a comunicar al promotor y a la Dirección Facultativa, la persona designada como delegado suyo en la obra, que tendrá el carácter de Jefe de la misma, con dedicación plena y con facultades para representarle y adoptar en todo momento cuantas decisiones competen a la contrata.

Serán sus funciones las del Constructor según se especifica en el artículo 6.

Cuando la importancia de las obras lo requiera y así se consigne en el Pliego de "Condiciones particulares de índole facultativa", el Delegado del Constructor será un facultativo de grado superior o grado medio, según los casos.

El incumplimiento de esta obligación o, en general, la falta de cualificación suficiente por parte del personal según la naturaleza de los trabajos, facultará al Arquitecto para ordenar la paralización de las obras sin derecho a reclamación alguna, hasta que se subsane la deficiencia.

PRESENCIA DEL CONSTRUCTOR EN LA OBRA

Artículo 11. El Constructor, por si o por medio de sus técnicos, o encargados estará presente durante la jornada legal de trabajo y acompañará al Arquitecto o al Aparejador o Arquitecto Técnico, en las visitas que hagan a las obras, poniéndose a su disposición para la práctica de los reconocimientos que se consideren necesarios y suministrándoles los datos precisos para la comprobación de mediciones y liquidaciones.

TRABAJOS NO ESTIPULADOS EXPRESAMENTE

Artículo 12. Es obligación de la contrata el ejecutar cuando sea necesario para la buena construcción y aspecto de las obras, aun cuando no se halle expresamente determinado en los documentos de Proyecto, siempre que, sin separarse de su espíritu y recta interpretación, lo disponga el Arquitecto dentro de los límites de posibilidades que los presupuestos habiliten para cada unidad de obra y tipo de ejecución.

Se requerirá reformado de proyecto con consentimiento expreso del promotor, toda variación que suponga incremento de precios de alguna unidad de obra en más del 20 por 100 ó en más de un 10 por 100 del total del presupuesto.

INTERPRETACIONES, ACLARACIONES Y MODIFICACIONES DE LOS DOCUMENTOS DEL PROYECTO

Artículo 13. Cuando se trate de aclarar, interpretar o modificar preceptos de los Pliegos de Condiciones o indicaciones de los documentos del proyecto, incluso planos o croquis, las órdenes e instrucciones correspondientes se comunicarán al Constructor, pudiendo éste solicitar que se le comuniquen por escrito, con los detalles necesarios para la correcta ejecución de la obra.

Cualquier reclamación que crea oportuno hacer el Constructor en contra de las disposiciones tomadas por éstos, habrá de dirigirla, dentro del plazo de tres días, a quién la hubiere dictado, el cual dará al Constructor el correspondiente recibo, si éste lo solicitase.

Artículo 14. El Constructor podrá requerir del Arquitecto o del Aparejador o Arquitecto Técnico, según sus respectivos cometidos, las instrucciones o aclaraciones que se precisen para la correcta interpretación y ejecución de lo proyectado.

RECLAMACIONES CONTRA LAS ORDENES DE LA DIRECCION FACULTATIVA

Artículo 15. Las reclamaciones que el Constructor quiera hacer contra las órdenes o instrucciones dimanadas de la Dirección Facultativa, solo podrá presentarlas, ante el promotor, si son de orden económico y de acuerdo con las condiciones estipuladas en los Pliegos de Condiciones correspondientes. Contra disposiciones de orden técnico del Arquitecto o del Aparejador o Arquitecto Técnico, no se admitirá reclamación alguna, pudiendo el Constructor salvar su responsabilidad, si lo estima oportuno, mediante exposición razonada dirigida al Arquitecto, el cual podrá limitar su contestación al acuse de recibo, que en todo caso será obligatorio para este tipo de reclamaciones.

RECUSACIÓN POR EL CONSTRUCTOR DEL PERSONAL NOMBRADO POR EL ARQUITECTO

Artículo 16. El Constructor no podrá recusar a los Arquitectos, Aparejadores o personal encargado por éstos de la vigilancia de las obras, ni pedir que por parte del promotor se designen otros facultativos para los reconocimientos y mediciones.

Cuando se crea perjudicado por la labor de éstos procederá de acuerdo con lo estipulado en el articulo precedente, pero sin que por esta causa puedan interrumpirse ni perturbarse la marcha de los trabajos.

FALTAS DEL PERSONAL

Artículo 17. El Arquitecto, en supuestos de desobediencia a sus instrucciones, manifiesta incompetencia o negligencia grave que comprometan o perturben la marcha de los trabajos, podrá requerir al Constructor para que aparte de la obra a los dependientes u operarios causantes de la perturbación.

Artículo 18. El Constructor podrá subcontratar capítulos o unidades de obra a otros Constructors e industriales, con sujeción en su caso, a lo estipulado en el Contrato de obras y sin perjuicio de sus obligaciones como Constructor general de la obra. .....

EPÍGRAFE 3.º

PRESCRIPCIONES GENERALES RELATIVAS A LOS TRABAJOS, A LOS MATERIALES Y A LOS MEDIOS AUXIL

COAR
Colegio Oficial de Arquitectos de La Rioja
VISADO
26/11/24

CAMINOS Y ACCESOS

Artículo 19. El Constructor dispondrá por su cuenta los accesos a la obra y el cerramiento o vallado de ésta.

El Coordinador de seguridad y salud podrá exigir su modificación o mejora.

REPLANTEO

Artículo 20. El Constructor iniciará las obras con el replanteo de las mismas en el terreno, señalando las referencias principales que mantendrá como base replanteos parciales. Dichos trabajos se considerarán a cargo del Constructor e incluido en su oferta.

El Constructor someterá el replanteo a la aprobación del Aparejador o Arquitecto Técnico y una vez esto haya dado su conformidad preparará un acta acompañada de un plano que deberá ser aprobada por el Arquitecto, siendo responsabilidad del Constructor la omisión de este trámite.

COMIENZO DE LA OBRA. RITMO DE EJECUCIÓN DE LOS TRABAJOS

Artículo 21. El Constructor dará comienzo a las obras en el plazo marcado en el Contrato suscrito con el Promotor, desarrollándolas en la forma necesaria para que dentro de los períodos parciales en aquél señalados queden ejecutados los trabajos correspondientes y, en consecuencia, la ejecución total se lleve a efecto dentro del plazo exigido en el Contrato.

De no existir mención alguna al respecto en el contrato de obra, se estará al plazo previsto en el Estudio de Seguridad y Salud, y si este tampoco lo contemplara, las obras deberán comenzarse un mes antes de que venza el plazo previsto en las normativas urbanísticas de aplicación.

Obligatoriamente y por escrito, deberá el Constructor dar cuenta al Arquitecto y al Aparejador o Arquitecto Técnico y al Coordinador de seguridad y salud del comienzo de los trabajos al menos con tres días de antelación.

Expediente: 24-0019-54-0210-8833
Documento: 24-0003741-0210-8833
Página: (6 / 16)
Arquitecto/ct: 829196 MARIA DE CASTRO GARCIA:
.....

ORDEN DE LOS TRABAJOS
Artículo 22. En general, la determinación del orden de los trabajos es facultad de la contrata, salvo aquellos casos en que, por circunstancias de orden técnico, estime conveniente su variación la Dirección Facultativa.

FACILIDADES PARA OTROS CONSTRUCTORS
Artículo 23. De acuerdo con lo que requiera la Dirección Facultativa, el Constructor General deberá dar todas las facilidades razonables para la realización de los trabajos que le sean encomendados a todos los demás Constructors que intervengan en la obra. Ello sin perjuicio de las compensaciones económicas a que haya lugar entre Constructor por utilización de medios auxiliares o suministros de energía u otros conceptos.

En caso de litigio, ambos Constructor estarán a lo que resuelva la Dirección Facultativa.

AMPLIACIÓN DEL PROYECTO POR CAUSAS IMPREVISTAS O DE FUERZA MAYOR
Artículo 24. Cuando sea preciso por motivo imprevisto o por cualquier accidente, ampliar el Proyecto, no se interrumpirán los trabajos, continuándose según las instrucciones dadas por el Arquitecto en tanto se formula o se tramita el Proyecto Reformado.

El Constructor está obligado a realizar con su personal y sus materiales cuanto la Dirección de las obras disponga para apeos, apuntalamientos, derribos, recalzos o cualquier otra obra de carácter urgente, anticipando de momento este servicio, cuyo importe le será consignado en un presupuesto adicional o abonado directamente, de acuerdo con lo que se convenga.

PRORROGA POR CAUSA DE FUERZA MAYOR
Artículo 25. Si por causa de fuerza mayor o independiente de la voluntad del Constructor, éste no pudiese comenzar las obras, o tuviese que suspenderlas, o no le fuera posible terminarlas en los plazos prefijados, se le otorgará una prorroga proporcionada para el cumplimiento de la contrata, previo informe favorable del Arquitecto. Para ello, el Constructor expondrá, en escrito dirigido al Arquitecto, la causa que impide la ejecución o la marcha de los trabajos y el retraso que por ello se originaría en los plazos acordados, razonando debidamente la prórroga que por dicha causa solicita.

RESPONSABILIDAD DE LA DIRECCIÓN FACULTATIVA EN EL RETRASO DE LA OBRA
Artículo 26. El Constructor no podrá excusarse de no haber cumplido los plazos de obras estipulados, alegando como causa la carencia de planos u órdenes de la Dirección Facultativa, a excepción del caso en que habiéndolo solicitado por escrito no se le hubiesen proporcionado.

CONDICIONES GENERALES DE EJECUCIÓN DE LOS TRABAJOS
Artículo 27. Todos los trabajos se ejecutarán con estricta sujeción al Proyecto, a las modificaciones del mismo que previamente hayan sido aprobadas y a las órdenes e instrucciones que bajo su responsabilidad impartan el Arquitecto o el Aparejador o Arquitecto Técnico, o el coordinador de seguridad y salud, al Constructor, dentro de las limitaciones presupuestarias y de conformidad con lo especificado en el artículo 12.

OBRAS OCULTAS
Artículo 28. De todos los trabajos y unidades de obra que hayan de quedar ocultos a la terminación del edificio, el constructor levantará los planos precisos para que queden perfectamente definidos; estos documentos se extenderán por triplicado, entregándose: uno, al Arquitecto; otro, al Aparejador; y, el tercero, al Constructor, firmados todos ellos por los tres. Dichos planos, que deberán ir suficientemente acotados, se considerarán documentos indispensables e irrecusables para efectuar las mediciones.

TRABAJOS DEFECTUOSOS
Artículo 29. El Constructor debe emplear los materiales que cumplan las condiciones exigidas en el Proyecto, y realizará todos y cada uno de los trabajos contratados de acuerdo con lo especificado también en dicho documento.

Por ello, y hasta que tenga lugar la recepción sin reservas del edificio, es responsable de la ejecución de los trabajos que ha contratado y de las faltas y defectos que en éstos puedan existir por su mala ejecución o por la deficiente calidad de los materiales empleados o aparatos colocados, sin que le exonere de responsabilidad el control que compete al Aparejador o Arquitecto Técnico, ni tampoco el hecho de que estos trabajos hayan sido valorados en las certificaciones parciales de obra, que siempre se entenderán extendidas y abonadas a buena cuenta.

Como consecuencia de lo anteriormente expresado, cuando el Aparejador o Arquitecto Técnico advierta vicios o defectos en los trabajos ejecutados, o que los materiales empleados o los aparatos colocados no reúnen las condiciones preceptuadas, ya sea en el curso de la ejecución de los trabajos, o finalizados éstos, y antes de verificarse la recepción definitiva de la obra, podrá disponer que las partes defectuosas sean demolidas y reconstruidas de acuerdo con lo contratado, y todo ello a expensas de la contrata. Si ésta no estimase justa la decisión y se negase a la demolición y reconstrucción ordenadas, se planteará la cuestión ante el Arquitecto de la obra, quien resolverá.

VICIOS OCULTOS
Artículo 30. Si el Aparejador o Arquitecto Técnico tuviese fundadas razones para creer en la existencia de vicios ocultos de construcción en las obras ejecutadas, ordenará efectuar en cualquier tiempo, y antes de la recepción de la obra, los ensayos, destructivos o no, que crea necesarios para reconocer los trabajo que suponga defectuosos, dando cuenta de la circunstancia al Arquitecto.

Los gastos que se ocasionen serán de cuenta del Constructor, siempre que los vicios existan realmente, en caso contrario serán a cargo del Promotor.

DE LOS MATERIALES Y DE LOS APARATOS. SU PROCEDENCIA
Artículo 31. El Constructor tiene libertad de proveerse de los materiales y aparatos de 'todas clases en los puntos que le parezca conveniente, excepto en los casos en que el Proyecto preceptúe una procedencia determinada.

Obligatoriamente, y antes de proceder a su empleo o acopio, el Constructor deberá presentar al Aparejador o Arquitecto Técnico una lista completa de los materiales y aparatos que vaya a utilizar en la que se especifiquen todas las indicaciones sobre marcas, calidades, procedencia e idoneidad de cada uno de ellos.

PRESENTACIÓN DE MUESTRAS
Artículo 32. A petición del Arquitecto, el Constructor le presentará las muestras de los materiales siempre con la antelación prevista en el Calendario de la Obra.

MATERIALES NO UTILIZABLES
Artículo 33. El Constructor, a su costa, transportará y colocará, agrupándolos ordenadamente y en el lugar adecuado, los materiales procedentes de las excavaciones, derribos, etc., que no sean utilizables en la obra.

Se retirarán de ésta o se llevarán al vertedero, cuando así estuviese establecido en el Proyecto.

Si no se hubiese preceptuado nada sobre el particular, se retirarán de ella cuando así lo ordene el Aparejador o Arquitecto Técnico, pero acordando previamente con el Constructor su justa tasación, teniendo en cuenta el valor de dichos materiales y los gastos de su transporte.

MATERIALES Y APARATOS DEFECTUOSOS
Artículo 34. Cuando los materiales, elementos de instalaciones o aparatos no fuesen de la calidad prescrita en este Pliego, o no tuvieran la preparación e en fin, cuando la falta de prescripciones formales de aquél, se reconociera o demostrara que no eran adecuados para su objeto, el Arquitecto a Aparejador o Arquitecto Técnico, dará orden al Constructor de sustituirlos por otros que satisfagan las condiciones o llenen el objeto a que se destinen.

Si a los quince (15) días de recibir el Constructor orden de que retire los materiales que no estén en condiciones, no ha sido cumplida, podrá hacerl cargando los gastos a la contrata.

Si los materiales, elementos de instalaciones o aparatos fueran de calidad inferior a la preceptuada pero no defectuosos, y aceptables a juicio del recibirán pero con la rebaja del precio que aquél determine, a no ser que el Constructor prefiera sustituirlos por otros en condiciones.

GASTOS OCASIONADOS POR PRUEBAS Y ENSAYOS
Artículo 35. Todos los gastos originados por las pruebas y ensayos de materiales o elementos que intervengan en la ejecución de las obras, serán de cuenta del Constructor.

Todo ensayo que no haya resultado satisfactorio o que no ofrezca las suficientes garantías podrá comenzarse de nuevo a cargo del mismo.

LIMPIEZA DE LAS OBRAS
Artículo 36. Es obligación del Constructor mantener limpias las obras y sus alrededores, tanto de escombros como de materiales sobrante, hacer desaparecer las instalaciones provisionales que no sean necesarias, así como adoptar las medidas y ejecutar todos los trabajos que sean necesarios para que la obra ofrezca buen aspecto.

OBRAS SIN PRESCRIPCIONES

COAR
Colegio Oficial de Arquitectos de La Rioja
VISADO
26/11/24
Expediente: 24-025-540
Documento: 24-025-541-025-08833
Página: (7 / 125)
Arquitecto/s: 829196 MARIA DE CASTRO GARCIA

Artículo 37. En la ejecución de trabajos que entran en la construcción de las obras y para los cuales no existan prescripciones consignadas explícitamente en el Proyecto, el Constructor se atendrá, en primer término, a las instrucciones que dicte la Dirección Facultativa de las obras y, en segundo lugar, a las determinaciones del Código Técnico de la Edificación y, con carácter complementario, al Pliego General de la Dirección General de Arquitectura, o en su defecto, en lo dispuesto en las Normas Tecnologicas de la Edificación (NTE), cuando estas sean aplicables.

EPÍGRAFE 4.º

DE LAS RECEPCIONES DE EDIFICIOS Y OBRAS ANEJAS

DE LAS RECEPCIONES PROVISIONALES

Artículo 38. Treinta días antes de dar fin a las obras, comunicará el Arquitecto al Promotor la proximidad de su terminación a fin de convenir la fecha para el acto de recepción provisional.

Esta se realizará con la intervención del Promotor, del Constructor, del Arquitecto y del Aparejador o Arquitecto Técnico. Se convocará también a los restantes técnicos que, en su caso, hubiesen intervenido en la dirección con función propia en aspectos parciales o unidades especializadas.

Practicado un detenido reconocimiento de las obras, se extenderá un Certificado Final de Obra y si alguno lo exigiera, se levantará un acta con tantos ejemplares como intervinientes y firmados por todos ellos. Desde esta fecha empezará a correr el plazo de garantía, si las obras se hallasen en estado de ser admitidas sin reservas.

Cuando las obras no se hallen en estado de ser recibidas, se hará constar en el acta y se darán al Constructor las oportunas instrucciones para remediar los defectos observados, fijando un plazo para subsanarlos, expirado el cual, se efectuará un nuevo reconocimiento a fin de proceder a la recepción de la obra.

Si el Constructor no hubiese cumplido, podrá declararse resuelto el contrato con pérdida de la fianza o de la retención practicada por el Promotor.

DOCUMENTACIÓN FINAL DE LA OBRA

Artículo 39. El Arquitecto Director facilitará al Promotor la documentación final de las obras, con las especificaciones y contenido dispuestos por la legislación vigente.

MEDICIÓN DEFINITIVA DE LOS TRABAJOS Y LIQUIDACIÓN PROVISIONAL DE LA OBRA

Artículo 40. Recibidas las obras, se procederá inmediatamente por el Aparejador o Arquitecto Técnico a su medición definitiva, con precisa asistencia del Constructor o de su representante. Se extenderá la oportuna certificación por triplicado que, conformada por el Arquitecto con su firma, servirá para el abono por la Propiedad del saldo resultante salvo la cantidad retenida en concepto de fianza o recepción.

PLAZO DE GARANTÍA

Artículo 41. El plazo de garantía deberá estipularse en el Contrato suscrito entre la Propiedad y el Constructor. Se ajustará a las prescripciones de la L.O.E. y en cualquier caso nunca deberá ser inferior a un año.

Si durante el primer año el Constructor no llevase a cabo las obras de conservación o reparación a que viniese obligado, estas se llevarán a cabo con cargo a la fianza o a la retención.

CONSERVACIÓN DE LAS OBRAS RECIBIDAS PROVISIONALMENTE

Artículo 42. Los gastos de conservación durante el plazo de garantía comprendido entre las recepciones provisional y definitiva, correrán a cargo del Constructor.

Si el edificio fuese ocupado o utilizado antes de la recepción definitiva, la guarda, limpieza y reparaciones causadas por el uso correrán a cargo del propietario y las reparaciones por vicios de obra o por defectos en las instalaciones, serán a cargo de la contrata.

DE LAS RECEPCIONES DE TRABAJOS CUYA CONTRATA HAYA SIDO RESCINDIDA

Artículo 43. En el caso de resolución del contrato, el Constructor vendrá obligado a retirar, en el plazo que se fije en el Contrato suscrito entre el Promotor y el Constructor, o de no existir plazo, en el que establezca el Arquitecto Director, la maquinaria, medios auxiliares, instalaciones, etc., a resolver los subcontratos que tuviese concertados y a dejar la obra en condiciones de ser reanudada por otra empresa.

Las obras y trabajos terminados por completo se recibirán con los trámites establecidos en el articulo 35.

Para las obras y trabajos no terminados pero aceptables a juicio del Arquitecto Director, se efectuará una sola y definitiva recepción.

EPÍGRAFE 5.º

DE LA RECEPCIÓN DE LA DEMOLICIÓN O DERRIBO

Artículo 44. Cinco días antes de dar fin a las obras de demolición o derribo, comunicará el Arquitecto al Promotor la proximidad de su terminación a fin de convenir la fecha para el acto de recepción provisional.

Esta se realizará con la intervención del Promotor, del Constructor, y del Arquitecto.

Practicado un detenido reconocimiento de la demolición o derribo, se hará una revisión general de las edificaciones medianeras para observar las lesiones que pudiesen haber surgido; Se comprobará que las cercas, sumideros, arquetas, pozos y apeos queden en perfecto estado deservicio y efectuadas las comprobaciones correspondientes, se extenderá un Certificado de Terminación de la Obra y si alguno lo exigiera, se levantará un acta con tantos ejemplares como intervinientes y firmados por todos ellos.

Cuando no se cumplan las condiciones exigibles para dar por recibida la Obra, se hará constar en el acta y se darán al Constructor las oportunas instrucciones para remediar los defectos observados, fijando un plazo para subsanarlos, expirado el cual, se efectuará un nuevo reconocimiento a fin de proceder a la recepción provisional de la Demolición o Derribo.

Si el Constructor no hubiese cumplido, podrá declararse resuelto el contrato con pérdida de la fianza.

DE LAS RECEPCIONES DE TRABAJOS CUYA CONTRATA HAYA SIDO RESCINDIDA

Artículo 45. Se estará a lo preceptuado en el Pliego General de Condiciones de la Obra

.....

CAPITULO II
CONDICIONES ECONÓM

COAR
Colegio Oficial de Arquitectos de La Rioja
VISADO
26/11/24

EPÍGRAFE 1.º

PRINCIPIO GENERAL

Artículo 46. Todos los que intervienen en el proceso de construcción tienen derecho a percibir puntualmente las cantidades devengadas por su correcta arreglo a las condiciones contractualmente establecidas.

Artículo 47. El Promotor, el Constructor y, en su caso, los técnicos pueden exigirse recíprocamente las garantías adecuadas al cumplimiento puntual de su de pago.

EPÍGRAFE 2.º

FIANZAS Y GARANTIAS

Artículo 48. El Constructor garantizará la correcta ejecucion de los trabajos en la forma prevista en el Proyecto.

FIANZA PROVISIONAL

Artículo 49. En el caso de que la obra se adjudique por subasta pública, el depósito provisional para tomar parte en ella se especificará en el anuncio de la misma.

El Constructor a quien se haya adjudicado la ejecución de una obra o servicio para la misma, deberá depositar la fianza en el punto y plazo fijados en el anuncio de la subasta.

La falta de cumplimiento de este requisito dará lugar a que se declare nula la adjudicación, y el adjudicatario perderá el depósito provisional que hubiese hecho para tomar parte en la subasta.

Expediente: 2-008119-540
Documento: 2-003741-025-08833
Página: (1/ 125)
Arquitecto/s: 829196 MARIA DE CASTRO GARCIA:
.....

EJECUCIÓN DE TRABAJOS CON CARGO A LA FIANZA
Artículo 50. Si el Constructor se negase a hacer por su cuenta los trabajos precisos para ultimar la obra en las condiciones contratadas. el Arquitecto-Director, en nombre y representación del Promotor, los ordenará ejecutar a un tercero, o, podrá realizarlos directamente por administración, abonando su importe con la fianza o garantia, sin perjuicio de las acciones a que tenga derecho el Promotor, en el caso de que el importe de la fianza o garantia no bastare para cubrir el importe de los gastos efectuados en las unidades de obra que no fuesen de recibo.

DE SU DEVOLUCIÓN EN GENERAL
Artículo 51. La fianza o garantia retenida será devuelta al Constructor en un plazo que no excederá de treinta (30) días una vez transcurrido el año de garantía. El Promotor podrá exigir que el Constructor le acredite la liquidación y finiquito de sus deudas causadas por la ejecución de la obra, tales como salarios, suministros, subcontratos.

DEVOLUCIÓN DE LA FIANZA O GARANTIA EN EL CASO DE EFECTUARSE RECEPCIONES PARCIALES
Artículo 52. Si el Promotor, con la conformidad del Arquitecto Director, accediera a hacer recepciones parciales, tendrá derecho el Constructor a que se le devuelva la parte proporcional de la fianza o cantidades retenidas como garantia.

EPÍGRAFE 3.º
DE LOS PRECIOS

COMPOSICIÓN DE LOS PRECIOS UNITARIOS
Artículo 53. El cálculo de los precios de las distintas unidades de obra es el resultado de sumar los costes directos, los indirectos, los gastos generales y el beneficio industrial.

Se considerarán costes directos

a) La mano de obra, con sus pluses y cargas y seguros sociales, que interviene directamente en la ejecución de la unidad de obra.

b) Los materiales, a los precios resultantes a pie de obra, que queden integrados en la unidad de que se trate o que sean necesarios para su ejecución.

c) Los equipos y sistemas técnicos de seguridad e higiene para la prevención y protección de accidentes y enfermedades profesionales.

d) Los gastos de personal, combustible, energía, etc., que tengan lugar por el accionamiento o funcionamiento de la maquinaria e instalaciones utilizadas en la ejecución de la unidad de obra.

e) Los gastos de amortización y conservación de la maquinaria, instalaciones, sistemas y equipos anteriormente citados.

Se considerarán costes indirectos

Los gastos de instalación de oficinas a pie de obra, comunicaciones edificación de almacenes, talleres, pabellones temporales para obreros, laboratorios, seguros, etc., los del personal técnico y administrativo adscrito exclusivamente a la obra y los imprevistos. Todos estos gastos, se cifrarán en un porcentaje de los costes directos.

Se considerarán gastos generales

Los gastos generales de empresa, gastos financieros, cargas fiscales y tasas de la Administración, legalmente establecidas. Se cifrarán como un porcentaje de la suma de los costes directos e indirectos.

5.1 BENEFICIO INDUSTRIAL

El beneficio industrial del Constructor será el pactado en el Contrato suscrito entre el Promotor y el Constructor.

1.1 PRECIO DE EJECUCIÓN MATERIAL

Se denominará Precio de Ejecución material el resultado obtenido por la suma de los Costes Directos mas Costes Indirectos.

5.2 PRECIO DE CONTRATA

El precio de Contrata es la suma de los costes directos, los indirectos, los Gastos Generales y el Beneficio Industrial.
El IVA gira sobre esta suma pero no integra el precio.

PRECIOS DE CONTRATA. IMPORTE DE CONTRATA
Artículo 54. En el caso de que los trabajos a realizar en un edificio u obra aneja cualquiera se contratasen a tanto alzado, se entiende por Precio de contrata el que importa el coste total de la unidad de obra. El Beneficio Industrial del Constructor se fijará en ele contrato entre el Constructor y el Promotor.

PRECIOS CONTRADICTORIOS
Artículo 55. Se producirán precios contradictorios sólo cuando el Promotor por medio del Arquitecto decida introducir unidades nuevas o cambios de calidad en alguna de las previstas, o cuando sea necesario afrontar alguna circunstancia imprevista.
El Constructor estará obligado a efectuar los cambios.
A falta de acuerdo, el precio se resolverá contradictoriamente entre el Arquitecto y el Constructor antes de comenzar la ejecución de los trabajos. Si subsiste la diferencia se acudirá, en primer lugar, al concepto más análogo dentro del cuadro de precios del proyecto, y en segundo lugar al banco de precios de uso más frecuente en la localidad.
Los contradictorios que hubiere se referirán siempre a los precios unitarios de la fecha del contrato.

FORMAS TRADICIONALES DE MEDIR O DE APLICAR LOS PRECIOS
Artículo 56. En ningún caso podrá alegar el Constructor los usos y costumbres del país respecto de la aplicación de los precios o de la forma de medir las unidades de obras ejecutadas. Se estará a lo previsto en primer lugar, al Pliego Particular de Condiciones Técnicas y en segundo lugar, al Pliego de Condiciones particulares, y en su defecto, a lo previsto en las Normas Tecnológicas de la Edificación.

DE LA REVISIÓN DE LOS PRECIOS CONTRATADOS
Artículo 57. Contratándose las obras a tanto alzado, no se admitirá la revisión de los precios en tanto que el incremento no alcance, en la suma de las unidades que falten por realizar de acuerdo con el calendario, un montante superior al tres por 100 (3 por 100) del importe total del presupuesto de Contrato.
Caso de producirse variaciones en alza superiores a este porcentaje, se efectuará la correspondiente revisión de acuerdo con lo previsto e percibiendo el Constructor la diferencia en más que resulte por la variación del IPC superior al 3 por 100.
No habrá revisión de precios de las unidades que puedan quedar fuera de los plazos fijados en el Calendario de la oferta.

ACOPIO DE MATERIALES
Artículo 58. El Constructor queda obligado a ejecutar los acopios de materiales o aparatos de obra que el Promotor ordene por escrito.
Los materiales acopiados, una vez abonados por el Promotor son, de la exclusiva propiedad de éste; de su guarda y conservación será responsable e siempre que así se hubiese convenido en el contrato.

EPÍGRAFE 4.º
OBRAS POR ADMINISTRACIÓN

ADMINISTRACIÓN
Artículo 59. Se denominan "Obras por Administración" aquellas en las que las gestiones que se precisan para su realización las lleva directamente el propietario bien por si o por un representante suyo o bien por mediación de un constructor. En tal caso, el propietario actua como Coordinador de Gremios, aplicandosele lo dispuesto en el articulo 7 del presente Pliego de Condiciones Particulares .
Las obras por administración se clasifican en las dos modalidades siguientes:

COAR Colegio Oficial de Arquitectos de La Rioja VISADO 26/11/24
Expediente: 2200619-540
Documento: 2200003741-025-08833
Página: (9 / 125)
Arquitecto/s: 829196 MARCO DE CASTRO GARCIA:

a) Obras por administración directa.
b) Obras por administración delegada o indirecta.

OBRA POR ADMINISTRACIÓN DIRECTA
Artículo 60. Se denominas 'Obras por Administración directa" aquellas en las que el Promotor por si o por mediación de un representante suyo, que puede ser el propio Arquitecto-Director, expresamente autorizado a estos efectos, lleve directamente las gestiones precisas para la ejecución de la obra, adquiriendo los materiales, contratando su transporte a la obra y, en suma interviniendo directamente en todas las operaciones precisas para que el personal y los obreros contratados por él puedan realizarla; en estas obras el constructor, si lo hubiese, o el encargado de su realización, es un mero dependiente del propietario, ya sea como empleado suyo o como autónomo contratado por él, que es quien reúne en sí, por tanto, la doble personalidad de Promotor y Constructor.

OBRAS POR ADMINISTRACIÓN DELEGADA O INDIRECTA
Artículo 61. Se entiende por 'Obra por Administración delegada o indirecta" la que convienen un Propietario y un Constructor para que éste, por cuenta de aquél y como delegado suyo, realice las gestiones y los trabajos que se precisen y se convengan.

Son por tanto, características peculiares de las Obras por Administración delegada o indirecta las siguientes:

a) Por parte del Promotor, la obligación de abonar directamente o por mediación del Constructor todos los gastos inherentes à la realización de los trabajos convenidos, reservándose el Promotor la facultad de poder ordenar, bien por sí o por medio del Arquitecto-Director en su representación, el orden y la marcha de los trabajos, la elección de los materiales y aparatos que en los trabajos han de emplearse y, en suma, todos los elementos que crea preciso para regular la realización de los trabajos convenidos.

b) Por parte del Constructor, la obligación de llevar la gestión práctica de los trabajos, aportando sus conocimientos constructivos, los medios auxiliares precisos y, en suma, todo lo que, en armonía con su cometido, se requiera para la ejecución de los trabajos, percibiendo por ello del Promotor un tanto por ciento (%) prefijado sobre el importe total de los gastos efectuados y abonados por el Constructor.

LIQUIDACIÓN DE OBRAS POR ADMINISTRACIÓN
Artículo 62. Para la liquidación de los trabajos que se ejecuten por administración delegada o indirecta, regirán las normas que a tales fines se establezcan en las "Condiciones particulares de índole económica" vigentes en la obra; a falta de ellas, las cuentas de administración las presentará el Constructor al Promotor, en relación valorada a la que deberá acompañarse y agrupados en el orden que se expresan los documentos siguientes todos ellos conformados por el Aparejador o Arquitecto Técnico:

a) Las facturas originales de los materiales adquiridos para los trabajos y el documento adecuado que justifique el depósito o el empleo de dichos materiales en la obra.

b) Las nóminas de los jornales abonados, ajustadas a lo establecido en la legislación vigente, especificando el número de horas trabajadas en las obra por los operarios de cada oficio y su categoría, acompañando. a dichas nóminas una relación numérica de los encargados, capataces, jefes de equipo, oficiales y ayudantes de cada oficio, peones especializados y sueltos, listeros, guardas, etc., que hayan trabajado en la obra durante el plazo de tiempo a que correspondan las nóminas que se presentan.

c) Las facturas originales de los transportes de materiales puestos en la obra o de retirada de escombros.

d) Los recibos de licencias, impuestos y demás cargas inherentes a la obra que haya pagado o en cuya gestión haya intervenido el Constructor, ya que su abono es siempre de cuenta del Propietario.

A la suma de todos los gastos inherentes a la propia obra en cuya gestión o pago haya intervenido el Constructor se le aplicará, a falta de convenio especial, el porcentaje convenido en el contrato suscrito entre Promotor y el constructor, entendiéndose que en este porcentaje están incluidos los medios auxiliares y los de seguridad preventivos de accidentes, los Gastos Generales que al Constructor originen los trabajos por administración que realiza y el Beneficio Industrial del mismo.

ABONO AL CONSTRUCTOR DE LAS CUENTAS DE ADMINISTRACIÓN DELEGADA
Artículo 63. Salvo pacto distinto, los abonos al Constructor de las cuentas de Administración delegada los realizará el Promotor mensualmente según las partes de trabajos realizados aprobados por el propietario o por su delegado representante.

Independientemente, el Aparejador o Arquitecto Técnico redactará, con igual periodicidad, la medición de la obra realizada, valorándola con arreglo al presupuesto aprobado. Estas valoraciones no tendrán efectos para los abonos al Constructor salvo que se hubiese pactado lo contrario contractualmente.

NORMAS PARA LA ADQUISICIÓN DE LOS MATERIALES Y APARATOS
Artículo 64. No obstante las facultades que en estos trabajos por Administración delegada se reserva el Promotor para la adquisición de los materiales y aparatos, si al Constructor se le autoriza para gestionarlos y adquirirlos, deberá presentar al Promotor, o en su representación al Arquitecto-Director, los precios y las muestras de los materiales y aparatos ofrecidos, necesitando su previa aprobación antes de adquirirlos.

RESPONSABILIDAD DEL CONSTRUCTOR POR BAJO RENDIMIENTO DE LOS OBREROS
Artículo 65. Si de los partes mensuales de obra ejecutada que preceptivamente debe presentar el Constructor al Arquitecto-Director, éste advirtiese que los rendimientos de la mano de obra, en todas o en algunas de las unidades de obra ejecutada, fuesen notoriamente inferiores a los rendimientos normales generalmente admitidos para unidades de obra iguales o similares, se lo notificará por escrito al Constructor, con el fin de que éste haga las gestiones precisas para aumentar la producción en la cuantía señalada por el Arquitecto-Director.

Si hecha esta notificación al Constructor, en los meses sucesivos, los rendimientos no llegasen a los normales, el Promotor queda facultado para resarcirse de la diferencia, rebajando su importe del porcentaje indicado en el articulo 59 b, que por los conceptos antes expresados correspondería abonarle al Constructor en las liquidaciones quincenales que preceptivamente deben efectuársele. En caso de no llegar ambas partes a un acuerdo en cuanto a los rendimientos de la mano de obra, se someterá el caso a arbitraje.

RESPONSABILIDADES DEL CONSTRUCTOR
Artículo 66. En los trabajos de "Obras por Administración delegada", el Constructor solo será responsable de los efectos constructivos que pudieran tener los trabajos o unidades por él ejecutadas y también de los accidentes o perjuicios que pudieran sobrevenir a los obreros o a terceras personas por no haber tomado las medidas precisas que en las disposiciones legales vigentes se establecen. En cambio, y salvo lo expresado en el artículo 61 precedente, no será responsable del mal resultado que pudiesen dar los materiales y aparatos elegidos con arreglo a las normas establecidas en dicho artículo.

En virtud de lo anteriormente consignado, el Constructor está obligado a reparar por su cuenta los trabajos defectuosos y a responder también de los accidentes o perjuicios expresados en el párrafo anterior.

EPÍGRAFE 5.º

DE LA VALORACIÓN Y ABONO DE LOS TRABAJOS

FORMAS VARIAS DE ABONO DE LAS OBRAS
Artículo 67. Según la modalidad elegida para la contratación de las obras y salvo que en el Contrato suscrito entre Constructor y Promotor se preceptúe abono de los trabajos se efectuará así:

1.º Tipo fijo o tanto alzado total. Se abonará la cifra previamente fijada como base de la adjudicación, disminuida en su caso en el impo efectuada por el adjudicatario.

2.º Tipo fijo o tanto alzado por unidad de obra, cuyo precio invariable se haya fijado de antemano, pudiendo variar solamente el número ejecutadas.

Previa medición y aplicando al total de las diversas unidades de obra ejecutadas, del precio invariable estipulado de antemano para cada una de ella al Constructor el importe de las comprendidas en los trabajos ejecutados y ultimados con arreglo y sujeción a los documentos que constituyen el Proyecto, los que servirán de base para la medición y valoración de las diversas unidades.

3.º Tanto variable por unidad de obra, según las condiciones en que se realice y los materiales diversos empleados en su ejecución de acuerdo con las órdenes del Arquitecto-Director.

Se abonará al Constructor en idénticas condiciones al caso anterior.

4.º Por listas de jornales y recibos de materiales, autorizados en la forma que el Contrato suscrito entre Constructor y Promotor determina.

5.º Por horas de trabajo, ejecutado en las condiciones determinadas en el contrato.

RELACIONES VALORADAS Y CERTIFICACIONES
Artículo 68. En cada una de las épocas o fechas que se fijen en el Contrato suscrito entre Constructor y Promotor, formará el Constructor una relación valorada de la obras ejecutadas durante los plazos previstos, según la medición que habrá practicado el Aparejador.

Lo ejecutado por el Constructor en las condiciones preestablecidas, se valorará aplicando al resultado de la medición general, cúbica, superficial, lineal, ponderada o numeral correspondiente para cada unidad de obra, los precios señalados en el presupuesto para cada una de ellas, teniendo presente además lo establecido en el presente "Pliego Partcular de Condiciones Económicas" respecto a mejoras o sustituciones de material y a las obras accesorias y especiales, etc.

COAR Colegio Oficial de Arquitectos de La Rioja VISADO 26/11/24
Expediente: 24-0619-540
Documento: 24-003741-025-08833
Página: (1de 125)
Arquitecto: 82919CAMPIÑA DIAZ-CASTRO GARCIA

Al Constructor, que podrá presenciar las mediciones necesarias para extender dicha relación se le facilitarán por el Aparejador los datos correspondientes de la relación valorada, acompañándolos de una nota de envío, al objeto de que, dentro del plazo de diez (10) días a partir de la fecha del recibo de dicha nota, pueda el Constructor examinarlos y devolverlos firmados con su conformidad o hacer, en caso contrario, las observaciones o reclamaciones que considere oportunas. Dentro de los diez (10) días siguientes a su recibo, el Arquitecto-Director aceptará o rechazará las reclamaciones del Constructor si las hubiere, dando cuenta al mismo de su resolución, pudiendo éste, en el segundo caso, acudir ante el Propietario contra la resolución del Arquitecto-Director en la forma referida en los "Pliegos Generales de Condiciones Facultativas y Legales".

Tomando como base la relación valorada indicada en el párrafo anterior, expedirá el Arquitecto-Director la certificación de las obras ejecutadas.

De su importe se deducirá el tanto por ciento que para la constitución de la fianza o retención como garantía de correcta ejecución que se haya preestablecido.

El material acopiado a pie de obra por indicación expresa y por escrito del Promotor, podrá certificarse hasta el noventa por ciento (90 por 100) de su importe, a los precios que figuren en los documentos del Proyecto, sin afectarlos del tanto por ciento de contrata.

Las certificaciones se remitirán al Promotor, dentro del mes siguiente al período a que se refieren, y tendrán el carácter de documento y entregas a buena cuenta, sujetas a las rectificaciones y variaciones que se deriven de la liquidación final, no suponiendo tampoco dichas certificaciones aprobación ni recepción de las obras que comprenden.

Las relaciones valoradas contendrán solamente la obra ejecutada en el plazo a que la valoración se refiere. En el caso de que el Arquitecto-Director lo exigiera, las certificaciones se extenderán al origen.

MEJORAS DE OBRAS LIBREMENTE EJECUTADAS

Artículo 69. Cuando el Constructor, incluso con autorización del Arquitecto-Director, emplease materiales de más esmerada preparación o de mayor tamaño que el señalado en el Proyecto o sustituyese una clase de fábrica con otra que tuviese asignado mayor precio o ejecutase con mayores dimensiones cualquiera parte de la obra, o, en general, introdujese en ésta y sin pedírsela, cualquiera otra modificación que sea beneficiosa a juicio del Arquitecto-Director, no tendrá derecho, sin embargo, más que al abono de lo que pudiera corresponder en el caso de que hubiese construido la obra con estricta sujeción a la proyectada y contratada o adjudicada.

ABONO DE TRABAJOS PRESUPUESTADOS CON PARTIDA ALZADA

Artículo 70. Salvo lo preceptuado en el Contrato suscrito entre Constructor y Promotor, el abono de los trabajos presupuestados en partida alzada, se efectuará de acuerdo con el procedimiento que corresponda entre los que a continuación se expresan:

a) Si existen precios contratados para unidades de obras iguales, las presupuestadas mediante partida alzada, se abonarán previa medición y aplicación del precio establecido.

b) Si existen precios contratados para unidades de obra similares, se establecerán precios contradictorios para las unidades con partida alzada, deducidos de los similares contratados.

c) Si no existen precios contratados para unidades de obra iguales o similares, la partida alzada se abonará íntegramente al Constructor, salvo el caso de que en el Presupuesto de la obra se exprese que el importe de dicha partida debe justificarse, en cuyo caso el Arquitecto-Director indicará al Constructor y con anterioridad a su ejecución, el procedimiento que de seguirse para llevar dicha cuenta, que en realidad será de Administración, valorándose los materiales y jornales a los precios que figuren en el Presupuesto aprobado o, en su defecto, a los que con anterioridad a la ejecución convengan las dos partes, incrementándose su importe total con el porcentaje que se fije en el Pliego de Condiciones Particulares en concepto de Gastos Generales y Beneficio Industrial del Constructor.

ABONO DE AGOTAMIENTOS, ENSAYOS Y OTROS TRABAJOS ESPECIALES NO CONTRATADOS

Artículo 71. Cuando fuese preciso efectuar agotamientos, ensayos, inyecciones y otra clase de trabajos de cualquiera índole especial y ordinaria, que por no estar contratados no sean de cuenta del Constructor, y si no se contratasen con tercera persona, tendrá el Constructor la obligación de realizarlos y de satisfacer los gastos de toda clase que ocasionen, los cuales le serán abonados por el Propietario por separado de la contrata.

Además de reintegrar mensualmente estos gastos al Constructor, se le abonará juntamente con ellos el tanto por ciento del importe total que, en su caso, se especifique en el el Contrato suscrito entre Constructor y Promotor.

PAGOS

Artículo 72. Los pagos se efectuarán por el Promotor en los plazos previamente establecidos, y su importe corresponderá precisamente al de las certificaciones de obra conformadas por el Arquitecto-Director, en virtud de las cuales se verifican aquéllos.

ABONO DE TRABAJOS EJECUTADOS DURANTE EL PLAZO DE GARANTÍA

Artículo 73. Efectuada la recepción provisional y si durante el plazo de garantía se hubieran ejecutado trabajos cualesquiera, para su abono se procederá así:

l.º Si los trabajos que se realicen estuvieran especificados en el Proyecto, y sin causa justificada no se hubieran realizado por el Constructor a su debido tiempo; y el Arquitecto-Director exigiera su realización durante el plazo de garantía, serán valorados a los precios que figuren en el Presupuesto y abonados de acuerdo con lo establecido en el Contrato suscrito entre Constructor y Promotor, o en su defecto, en el presente Pliego Particulare o en su defecto en los Generales, en el caso de que dichos precios fuesen inferiores a los que rijan en la época de su realización; en caso contrario, se aplicarán estos últimos.

2.º Si se han ejecutado trabajos precisos para la reparación de desperfectos ocasionados por el uso del edificio, por haber sido éste utilizado durante dicho plazo, se valorarán y abonarán a los precios del día, previamente acordados.

3.º Si se han ejecutado trabajos para la reparación de desperfectos ocasionados por deficiencia de la construcción o de la calidad de los materiales, nada se abonará por ellos al Constructor.

EPÍGRAFE 6.º

DE LAS INDEMNIZACIONES MUTUAS

IMPORTE DE LA INDEMNIZACIÓN POR RETRASO NO JUSTIFICADO EN EL PLAZO DE TERMINACIÓN DE LAS OBRAS

Artículo 74. La indemnización por retraso en la terminación se establecerá en un porcentaje del importe total de los trabajos contratados o cantidad fija, que deberá indicarse en el Contrato suscrito entre Constructor y Promotor, por cada día natural de retraso, contados a partir del día de terminación fijado en el Calendario de obra.

Las sumas resultantes se descontarán y retendrán con cargó a la fianza o a la retención.

DEMORA DE LOS PAGOS

Artículo 75. Si el Promotor no efectuase el pago de las obras ejecutadas, dentro del mes siguiente al que se hubiere comprometido, el Constructor tendrá el derecho de percibir la cantidad pactada en el Contrato suscrito con el Promotor, en concepto de intereses de demora, durante el espacio de tiempo del retraso y sobre el importe de la mencionada certificación. Si aún transcurrieran dos meses a partir del término de dicho plazo de un mes sin realizarse dicho pago, tendrá derecho el Constructor a la resolución del contrato, procediéndose a la liquidación correspondiente de las obras ejecutadas y de los materiales acopiados, siempre que éstos reúnan las condiciones preestablecidas y que su cantidad no exceda de la necesaria para la terminación de la obra contratada o adjudicada.

No obstante lo anteriormente expuesto, se rechazará toda solicitud de resolución del contrato fundada en dicha demora de pagos, cuando el C justifique que en la fecha de dicha solicitud ha invertido en obra o en materiales acopiados admisibles la parte de presupuesto correspondiente al plazo que tenga señalado en el contrato.

EPÍGRAFE 7.º

VARIOS

MEJORAS Y AUMENTOS DE OBRA. CASOS CONTRARIOS

Artículo 76. No se admitirán mejoras de obra, más que en el caso en que el Arquitecto-Director haya ordenado por escrito la ejecución de trabajos nuevos o la calidad de los contratados, así como la de los materiales y aparatos previstos en el contrato. Tampoco se admitirán aumentos de obra en las unidades contratadas, salvo caso de error en las mediciones del Proyecto a menos que el Arquitecto-Director ordene, también por escrito, la ampliación de las contratadas.

En todos estos casos será condición indispensable que ambas partes contratantes, antes de su ejecución o empleo, convengan por escrito los importes totales de las unidades mejoradas, los precios de los nuevos materiales o aparatos ordenados emplear y los aumentos que todas estas mejoras o aumentos de obra supongan sobre el importe de las unidades contratadas.

Se seguirán el mismo criterio y procedimiento, cuando el Arquitecto-Director introduzca innovaciones que supongan una reducción apreciable en los importes de las unidades de obra contratadas.

UNIDADES DE OBRA DEFECTUOSAS PERO ACEPTABLES

Artículo 77. Cuando por cualquier causa fuera menester valorar obra defectuosa, pero aceptable a juicio del Arquitecto-Director de las obras, éste determinará el precio o partida de abono después de oír al Constructor, el cual deberá conformarse con dicha resolución, salvo el caso en que, estando dentro del plazo de ejecución, prefiera demoler la obra y rehacerla con arreglo a condiciones, sin exceder de dicho plazo.

COAR Colegio Oficial de Arquitectos de La Rioja VISADO 26/11/24
Expediente: 2024-00619-540
Documento: 2024-0003741-02-08833
Página: (1 / 125)
Arquitecto/s: 829196 MARIA DE CASTRO GARCIA

SEGURO DE LAS OBRAS

Artículo 78. El Constructor estará obligado a asegurar la obra contratada durante todo el tiempo que dure su ejecución hasta la recepción definitiva; la cuantía del seguro coincidirá en cada momento con el valor que tengan por contrata los objetos asegurados. El importe abonado por la Sociedad Aseguradora, en el caso de siniestro, se ingresará en cuenta a nombre del Promotor, para que con cargo a ella se abone la obra que se construya, y a medida que ésta se vaya realizando. El reintegro de dicha cantidad al Constructor se efectuará por certificaciones, como el resto de los trabajos de la construcción. En ningún caso, salvo conformidad expresa del Constructor, hecho en documento público, el Promotor podrá disponer de dicho importe para menesteres distintos del de reconstrucción de la parte siniestrada; la infracción de lo anteriormente expuesto será motivo suficiente para que el Constructor pueda resolver el contrato, con devolución de fianza, abono completo de gastos, materiales acopiados, etc., y una indemnización equivalente al importe de los daños causados al Constructor por el siniestro y que no se le hubiesen abonado, pero solo en proporción equivalente a lo que suponga la indemnización abonada por la Compañía Aseguradora, respecto al importe de los daños causados por el siniestro, que serán tasados a estos efectos por el Arquitecto-Director.

En las obras de reforma o reparación, se fijarán previamente la porción de edificio que debe ser asegurada y su cuantía, y si nada se prevé, se entenderá que el seguro ha de comprender toda la parte del edificio afectada por la obra.

Los riesgos asegurados y las condiciones que figuren en la póliza o pólizas de Seguros, los pondrá el Constructor, antes de contratarlos, en conocimiento del Promotor, al objeto de recabar de éste su previa conformidad o reparos.

Prevalecerá en cualquier caso las determinaciones al respecto de la L.O.E.

CONSERVACIÓN DE LA OBRA

Artículo 79. Si el Constructor, siendo su obligación, no atiende a la conservación de la obra durante el plazo de garantía, en el caso de que el edificio no haya sido ocupado por el Promotor, el Arquitecto-Director, en representación del Propietario, podrá disponer todo lo que sea preciso para que se atienda a la guardería, limpieza y todo lo que fuese menester para su buena conservación, abonándose todo ello por cuenta de la contrata.

Al abandonar el Constructor el edificio, tanto por buena terminación de las obras, como en el caso de resolución del contrato, está obligado a dejarlo desocupado y limpio en el plazo que el Arquitecto-Director fije, salvo que existan circunstacias que justifiquen que estas operaciones no se realicen.

Después de la recepción provisional del edificio y en el caso de que la conservación del edificio corra cargo del Constructor, no deberá haber en él más herramientas, útiles, materiales, muebles, etc., que los indispensables para su guardería y limpieza y para los trabajos que fuese preciso ejecutar.

En todo caso, ocupado o no el edificio, está obligado el Constructor a revisar y reparar la obra, durante el plazo de garantía, procediendo en la forma prevista en el presente "Pliego de Condiciones Económicas".

USO POR EL CONSTRUCTOR DE EDIFICIO O BIENES DEL PROMOTOR

Artículo 80. Cuando durante la ejecución de las obras ocupe el Constructor, con la necesaria y previa autorización del Promotor, edificios o haga uso de materiales o útiles pertenecientes al mismo, tendrá obligación de repararlos y conservarlos para hacer entrega de ellos a la terminación del contrato, en perfecto estado de conservación, reponiendo los que se hubiesen inutilizado, sin derecho a indemnización por esta reposición ni por las mejoras hechas en los edificios, propiedades o materiales que haya utilizado.

En el caso de que al terminar el contrato y hacer entrega del material, propiedades o edificaciones, no hubiese cumplido el Constructor con lo previsto en el párrafo anterior, lo realizará el Promotor a costa de aquél y con cargo a la fianza o retención.

CAPITULO III
CONDICIONES TÉCNICAS PARTICULARES

EPÍGRAFE 1.º
CONDICIONES GENERALES

***Artículo 1.* Calidad de los materiales.**

Todos los materiales a emplear en la presente obra serán de primera calidad y reunirán las condiciones exigidas vigentes referentes a materiales y prototipos de construcción.

Los productos de construcción que se incorporen con carácter permanente a los edificios, en función de su uso previsto, llevarán el marcado CE, de conformidad con la Directiva 89/106/CEE de productos de construcción, transpuesta por el Real Decreto 1630/1992, de 29 de diciembre, modificado por el Real Decreto 1329/1995, de 28 de julio, y disposiciones de desarrollo, u otras Directivas Europeas que les sean de aplicación.

***Artículo 2.* Pruebas y ensayos de materiales.**

Todos los materiales a que este capítulo se refiere podrán ser sometidos a los análisis o pruebas, por cuenta de la contrata, que se crean necesarios para acreditar su calidad. Cualquier otro que haya sido especificado y sea necesario emplear deberá ser aprobado por la Dirección de las obras, bien entendido que será rechazado el que no reúna las condiciones exigidas por la buena práctica de la construcción.

***Artículo 3.* Materiales no consignados en proyecto.**

Los materiales no consignados en proyecto que dieran lugar a precios contradictorios reunirán las condiciones de bondad necesarias, a juicio de la Dirección Facultativa no teniendo el Constructor derecho a reclamación alguna por estas condiciones exigidas.

***Artículo 4.* Condiciones generales de ejecución.**

Condiciones generales de ejecución. Todos los trabajos, incluidos en el presente proyecto se ejecutarán esmeradamente, con arreglo a las buenas prácticas de la construcción, dé acuerdo con las condiciones establecidas en el artículo 7 del Real Decreto 314/2006, de 17 de marzo por el que se aprueba el Código Técnico de la Edificación.

EPÍGRAFE 2.º
CONDICIONES PARA LA EJECUCIÓN DE LAS UNIDADES DE OBRA DE DEMOLICIÓN

Artículo 1. Condiciones previas.

Antes del inicio de las actividades de demolición se reconocerá, mediante inspección e investigación, las características constructivas del edificio a demoler; intentando conocer:

- La antigüedad del edificio y técnicas con las que fue construido.
- Las características de la estructura inicial.
- Las variaciones que ha podido sufrir con el paso del tiempo, como reformas, apertura de nuevos huecos, etc.
- Estado actual que presentan los elementos estructurales, su estabilidad, grietas, etc.
- Estado actual de las diversas instalaciones.

Este reconocimiento se extenderá a las edificaciones colindantes, su estado de conservación y sus medianerías a fin de adoptar medidas de precaución, anulación de instalaciones, apuntalamiento de alguna parte de los edificios vecinos, separación de elementos unidos a edificios que no se han de demoler, etc. los viales y redes de servicios del entorno del edificio a demoler que puedan ser afectadas por el proceso de demolición o la desaparición del edificio.

Todo este proceso de inspección servirá para el necesario diseño de las soluciones de consolidación, apeo y protección relativas tanto al edificio o zonas demoler como a edificios vecinos y elementos de servicio público que puedan resultar afectados.

En este sentido, deberán ser trabajos obligados a realizar y en este orden, los siguientes:

- Desinfección y desinsectación de los locales del edificio que hayan podido albergar productos tóxicos, químicos o animales susceptibles de ser portadores de parásitos; también los edificios destinados a hospitales clínicos, etc.; incluso los sótanos donde puedan albergarse roedores o las cubiertas en las que se detecten nidos de avispas u otros insectos en grandes cantidades.
- Anulación y neutralización por parte de las Compañías suministradoras de las acometidas de electricidad, gas, teléfono, etc. así como tapado del alcantarillado y vaciado de los posibles depósitos de combustible. Se podrá mantener la acometida de agua para regar los escombros con el fin de evitar la formación de polvo durante la ejecución de los trabajos de demolición. La acometida de electricidad se condenará siempre, solicitando en caso necesario una toma independiente para el servicio de obra.
- Apeo y apuntalamiento de los elementos de la construcción que pudieran ocasionar derrumbamiento en parte de la misma. Este apeo deberá realizarse siempre de abajo hacia arriba, contrariamente a como se desarrollan los trabajos de demolición, sin alterar la solidez y estabilidad de las zonas en buen estado. A medida que se realice la demolición del edificio, será necesario apuntalar las construcciones vecinas que se puedan ver amenazadas.
- Instalación de andamios, totalmente exentos de la construcción a demoler, si bien podrán arriostrarse a ésta en las partes no demolidas; se instalarán en todas las fachadas del edificio para servir de plataforma de trabajo en los trabajos de demolición manual de muros; cumplirán toda la normativa que les sea afecta tanto en su instalación como en las medidas de protección colectiva, barandillas, etc.

COAR Colegio Oficial de Arquitectos de La Rioja VISADO 26/11/24
Expediente: 24-0[illegible]540
Documento: 24-0[illegible]24-02[illegible]33
Página: (12 / [illegible])
Arquitecto/s: 829196 MARIA DE [illegible]RO GARCIA.

- Instalación de medidas de protección colectiva tanto en relación con los operarios encargados de la demolición como con terceras personas o edificios, entre las que destacamos:
- Consolidación de edificios colindantes.
- Protección de estos mismos edificios si son más bajos que el que se va a demoler, mediante la instalación de viseras de protección.
- Protección de la vía pública o zonas colindantes y su señalización.
- Instalación de redes o viseras de protección para viandantes y lonas cortapolvo y protectoras ante la caída de escombros.
- Mantenimiento de elementos propios del edificio como antepechos, barandillas, escaleras, etc.
- Protección de los accesos al edificio mediante pasadizos cubiertos.
- Anulación de instalaciones ya comentadas en apartado anterior.

- Instalación de medios de evacuación de escombros, previamente estudiados, que reunirán las siguientes condiciones:
- Dimensiones adecuadas de canaletas o conductos verticales en función de los escombros a manejar.
- Perfecto anclaje, en su caso, de tolvas instaladas para el almacenamiento de escombros.
- Refuerzo de las plantas bajo la rasante si existen y se han de acumular escombros en planta baja para sacarlo luego con medios mecánicos.
- Evitar mediante lonas al exterior y regado al interior la creación de grandes cantidades de polvo.
- No se deben sobrecargar excesivamente los forjados intermedios con escombros. Los huecos de evacuación realizados en dichos forjados se protegerán con barandillas.

- Adopción de medidas de protección personal dotando a los operarios del preceptivo del específico material de seguridad (cinturones, cascos, botas, mascarillas, etc.).

Se comprobará que los medios auxiliares a utilizar, tanto mecánicos como manuales, reúnen las condiciones de cantidad y calidad especificadas en el plan de demolición de acuerdo con la normativa aplicable en el transcurso de la actividad.
En el caso de proceder a demolición mecánica, se habrá demolido previamente, elemento a elemento, la parte de edificio que está en contacto con medianerías, dejando aislado el tajo de la máquina. Cuando existan planos inclinados, como faldones de cubierta, que pueden deslizar y caer sobre la máquina, se demolerán previamente.
En el plan de demolición se indicarán los elementos susceptibles de ser recuperados a fin de hacerlo de forma manual antes de que se inicie la demolición por medios mecánicos. Esta condición no surtirá efecto si con ello se modificaran las constantes de estabilidad del edificio o de algún elemento estructural.

Artículo 2. Ejecución de la demolición elemento a elemento.
Los elementos resistentes se demolerán en el orden inverso al seguido en su construcción.
Se descenderá planta a planta comenzando por la cubierta, aligerando las plantas de forma simétrica, salvo indicación en contra.
Se procederá a retirar la carga que gravite sobre cualquier elemento antes de demoler éste. En ningún caso se permitirá acumular escombros sobre los forjados en cuantía mayor a la especificada en el estudio previo, aun cuando el estado de dichos forjados sea bueno. Tampoco se acumulará escombro ni se apoyarán elementos contra vallas, muros y soportes, propios o medianeros mientras estos deban permanecer en pie
Se contrarrestarán o suprimirán las componentes horizontales de arcos, bóvedas, etc., y se apuntalarán los elementos de cuya resistencia y estabilidad se tengan dudas razonables; los voladizos serán objeto de especial atención y serán apuntalados antes de aligerar sus contrapesos.
Se mantendrán todo el tiempo posible los arriostramientos existentes, introduciendo, en su ausencia, los que resulten necesarios.
En estructuras hiperestáticas se controlará que la demolición de elementos resistentes origina los menores giros, flechas y transmisión de tensiones. A este respecto, no se demolerán elementos estructurales o de arriostramiento en tanto no se supriman o contrarresten eficazmente las tensiones que puedan estar incidiendo sobre ellos. Se tendrá, asimismo, presente el posible efecto pendular de elementos metálicos que se cortan o de los que súbitamente se suprimen tensiones.
En general, los elementos que puedan producir cortes como vidrios, loza sanitaria, etc. se desmontarán enteros. Partir cualquier elemento supone que los trozos resultantes han de ser manejables por un solo operario. El corte o demolición de un elemento que, por su peso o volumen no resulte manejable por una sola persona, se realizará manteniéndolo suspendido o apeado de forma que, en ningún caso, se produzcan caídas bruscas o vibraciones que puedan afectar a la seguridad y resistencia de los forjados o plataformas de trabajo.
El abatimiento de un elemento se llevará a cabo de modo que se facilite su giro sin que este afecte al desplazamiento de su punto de apoyo y, en cualquier caso, aplicándole los medios de anclaje y atirantamiento para que su descenso sea lento.
El vuelco libre sólo se permitirá con elementos despiezables, no anclados, situados en planta baja o, como máximo, desde el nivel del segundo forjado, siempre que se trate de elementos de fachadas y la dirección del vuelco sea hacia el exterior. La caída deberá producirse sobre suelo consistente y con espacio libre suficiente para evitar efectos indeseados.
No se permitirán hogueras dentro del edificio y las exteriores se protegerán del viento, estarán continuamente controladas y se apagarán completamente al término de cada jornada. En ningún caso se utilizará el fuego con propagación de llama como medio de demolición; es más, en edificios con estructura de madera o en aquellos en que exista abundancia de material combustible se dispondrá, como mínimo, de un extintor manual contra incendios.
El empleo de compresores, martillos neumáticos, eléctricos o cualquier medio auxiliar que produzca vibraciones deberá ser previamente autorizado por la Dirección Técnica.
No se utilizarán grúas para realizar esfuerzos que no sean exclusivamente verticales o para atirantar, apuntalar o arrancar elementos anclados del edificio a demoler. Cuando se utilicen para la evacuación de escombros, las cargas se protegerán de eventuales caídas y los elementos lineales se trasladarán anclados, al menos, de dos puntos. No se descenderán las cargas con el control único del freno.
Al finalizar la jornada no deben quedar elementos susceptibles de derrumbarse de forma espontánea o por la acción de agentes atmosféricos lesivos (viento, lluvia, etc.); se protegerán de ésta, mediante lonas o plásticos, las zonas del edificio que puedan verse afectadas por sus efectos.
Al comienzo de cada jornada, y antes de continuar los trabajos de demolición, se inspeccionará el estado de los apeos, atirantamientos, anclajes, etc. aplicados en jornadas anteriores tanto en el edificio que se derriba como en los que se pudieran haber efectuado en edificios del entorno; también se estudiará la evolución de las grietas más representativas y se aplicarán, en su caso, las pertinentes medidas de seguridad y protección de los tajos.

4.1 Demolición de cubiertas:
Siempre se comenzará desde la cumbrera hacia los aleros, de forma simétrica por faldones, de manera que se eviten sobrecargas descompensadas que pudiesen provocar hundimientos imprevistos.
El orden y medios a emplear se ajustarán a las prescripciones establecidas en el Proyecto y a las órdenes de la Dirección Técnica:
- Demolición de elementos singulares de cubierta: La demolición de chimeneas, conductos de ventilación..., se llevará a cabo, en general, antes del levantado del material de cobertura, desmontando de arriba hacia abajo, no permitiéndose el vuelco sobre la cubierta. Cuando se vierta el escombro por la misma chimenea se procurará evitar la acumulación de escombros sobre forjado, sacando periódicamente el escombro almacenado cuando no se esté trabajando arriba. Cuando vaya a ser descendido entero se suspenderá previamente, se anulará su anclaje y, tras controlar cualquier oscilación, se bajará.
- Demolición de material de cobertura: Se levantará, en general, por zonas simétricas de faldones opuestos, empezando por la cumbrera. Las chapas de fibrocemento o similares se cargarán y bajarán de la cubierta conforme se van desmontando.
- Demolición de tablero de cubierta: Se levantará, en general, por zonas simétricas de faldones opuestos, empezando por la cumbrera. Cuando el tablero apoye sobre tabiquillos no se podrán demoler éstos en primer lugar.
- Demolición de tabiquillos de cubierta: Se levantarán, en general, por zonas simétricas de faldones opuestos, empezando por la cumbrera y después de quitar la zona de tablero que apoya en ellos. A medida que avanzan los trabajos se demolerán los tabicones y los tabiques de riostra.
- Demolición de formación de pendiente con material de relleno: Se demolerá, en general, por zonas simétricas de faldones opuestos, empezando por [...] elevadas y equilibrando las cargas. En esta operación no se demolerá la capa de compresión de los forjados ni se debilitarán vigas o viguetas de los mismo[...] previamente al derribo de las pendientes de cubierta, los sumideros y cazoletas de recogida de aguas pluviales.
- Demolición de listones, cabios, correas y cerchas: Se demolerá, en general, por zonas simétricas de faldones opuestos, empezando por la cumbre[...] exista otro arriostramiento entre cerchas que el que proporcionan las correas y cabios, no se quitarán éstos en tanto no se apuntalen las cerchas. No se [...] elementos de arriostramiento (soleras, durmientes, etc.) mientras no se retiren los elementos estructurales que inciden sobre ellos. Si las cerchas han de se[...] enteras, se suspenderán previamente al descenso; la fijación de los cables de suspensión se realizará por encima del centro de gravedad de la cercha. Si, p[...] van a ser desmontadas por piezas, se apuntalarán siempre y se trocearán empezando, en general, por los pares. Si de ellas figurasen techos suspendido[...] previamente, con independencia del sistema de descenso que vaya a utilizarse.

4.2 Demolición de muros de carga y cerramiento:
El orden y medios a emplear se ajustarán a las prescripciones establecidas en el Proyecto y a las órdenes de la Dirección Técnica:
- La demolición por medios manuales se efectuará planta a planta, es decir, sin dejar más de una altura de piso con estructura horizontal desmontada y muros al aire. Como norma práctica se puede aplicar que la altura de un muro no deberá ser nunca superior a 20 veces su espesor.
- Se aligerará simétricamente la carga que gravita sobre los cargaderos y arcos de los huecos antes de demolerlos. En los arcos se equilibrarán los posibles empujes laterales y se apearán sin cortar los tirantes existentes hasta su demolición.
- A medida que avance la demolición del muro se irán levantando los cercos, antepechos e impostas. En muros compuestos de varias capas se puede suprimir alguna de ellas (chapados, alicatados, etc.) en todo el edificio siempre que no afecte ni a la resistencia y estabilidad del mismo ni a las del propio muro. En muros de entramado de madera, como norma general, se desmontarán los durmientes antes de demoler el material de relleno.

COAR Colegio Oficial de Arquitectos de La Rioja VISADO 26/11/24
Expediente: 2?-0?619-5?0
Documento: 2?-0?03741-?025-08?33
Página: {83/225}
Arquitecto/s: 829196 MARIA DE CASTRO GARCIA

- Cuando se trate de un muro de hormigón armado se demolerá, en general, como si se tratase de varios soportes, después de haber sido cortado en franjas verticales de ancho y alto inferiores a 1 y 4 metros respectivamente. Se permitirá abatir la pieza cuando se hayan cortado, por el lugar de abatimiento, las armaduras verticales de una de sus caras manteniendo sin cortar las de la otra a fin de que actúen de eje de giro y que se cortarán una vez abatida.
- No se dejarán muros ciegos sin arriostrar o apuntalar cuando superen una altura superior a 7 veces su espesor.
- Se podrá desmontar la totalidad de los cerramientos prefabricados cuando no se debiliten los elementos estructurales.
- La demolición de estos elementos constructivos se podrá llevar a cabo por medios mecánicos siempre que se den las circunstancias que condicionan el empleo de los mismos y que se señalan en el apartado correspondiente de las Demoliciones en general.

4.3 Demolición de tabiqueria interior:

El orden, forma de ejecución y los medios a emplear se ajustarán a las prescripciones establecidas en el Proyecto y a las órdenes de la Dirección Técnica. En su defecto, se tendrán en cuenta las siguientes premisas:

- La demolición de los tabiques de cada planta se llevará a cabo antes de derribar el forjado superior para evitar que, con la retirada de este, aquéllos puedan desplomarse; también para que la demolición del forjado no se vea afectada por la presencia de anclajes o apoyos indeseados sobre dichos tabiques.
- Cuando el forjado se encuentre cedido no se retirarán las tabiquerías sin haber apuntalado previamente aquél.
- El sentido del derribo de la tabiquería será de arriba hacia abajo. A medida que avance la demolición de los tabiques se irán levantando los cercos de la carpintería interior. En los tabiques que cuenten con revestimientos de tipo cerámico (chapados, alicatados, etc.) se podrá llevar a cabo la demolición de todo el elemento en conjunto.
- En las circunstancias que indique la Dirección Técnica se trocearán los paramentos mediante cortes verticales y el vuelco se efectuará por empuje, cuidando que el punto de empuje esté por encima del centro de gravedad del paño a tumbar, para evitar su caída hacia el lado contrario.
- No se dejarán tabiques sin arriostrar en zonas expuestas a la acción de fuertes vientos cuando superen una altura superior a 20 veces su espesor.

4.4 Demolición de cielos rasos y falsos techos:

- Los cielos rasos y techos suspendidos se quitarán, en general, previamente a la demolición de los forjados o elementos resistentes de los que cuelgan.
- En los supuestos en que no se persiga recuperar ningún elemento de ellos y cuando así se establezca en Proyecto, se podrán demoler de forma conjunta con el forjado superior.

4.5 Picado de revestimientos, alicatados y aplacados:

- Los revestimientos se demolerán en compañía y a la vez que su soporte, sea tabique o muro, a menos que se pretenda su aprovechamiento o el del soporte, en cuyo caso, respectivamente, se demolerán antes de la demolición del edificio o antes de la aplicación de nuevo revestimiento en el soporte.
- Para el picado de revestimientos y aplacados de fachadas o paramentos exteriores del cerramiento se instalarán andamios, perfectamente anclados y arriostrados al edificio; constituirán la plataforma de trabajo en dichos trabajos y cumplirá toda la normativa que le sea afecta tanto en su instalación como en las medidas de protección colectiva, barandillas, etc.
- El sentido de los trabajos es independiente; no obstante, es aconsejable que todos los operarios que participen en ellos se hallen en el mismo nivel o, en otro caso, no se hallen en el mismo plano vertical ni donde puedan ser afectados por los materiales desprendidos del soporte.

4.6 Levantado de pavimentos interiores, exteriores y soleras:

El orden, forma de ejecución y los medios a emplear se ajustarán a las prescripciones establecidas en el Proyecto y a las órdenes de la Dirección Técnica. En su defecto, se tendrán en cuenta las siguientes consideraciones:

- La demolición de los revestimientos de suelos y escaleras se llevará a cabo, en general, antes de proceder al derribo, en su caso, del elemento resistente sobre el que apoyan. El tramo de escalera entre dos pisos se demolerá antes que el forjado superior donde apoya y se ejecutará desde una andamiada que cubra el hueco de la misma.
- Inicialmente se retirarán los peldaños, empezando por el peldaño más alto y desmontando ordenadamente hasta llegar al primero y, seguidamente, la bóveda de ladrillo o elemento estructural sobre el que apoyen.
- Se inspeccionará detenidamente el estado de los forjados, zancas o elementos estructurales sobre los que descansan los suelos a demoler y cuando se detecten desperfectos, pudriciones de viguetas, síntomas de cedimiento, etc., se apearán antes del comienzo de los trabajos.
- La demolición conjunta o simultánea, en casos excepcionales, de solado y forjado deberá contar con la aprobación explícita de la Dirección Técnica, en cuyo caso señalará la forma de ejecutar los trabajos.
- El empleo de compresores, martillos neumáticos, eléctricos o cualquier medio auxiliar que produzca vibraciones deberá ser previamente autorizado por la Dirección Técnica.
- Para la demolición de solera o pavimento sin compresor se introducirán punteros, clavados con la maza, en distintas zonas a fin de agrietar el elemento y romper su resistencia. Realizada esta operación, se avanzará progresivamente rompiendo con el puntero y la maza.
- El empleo de máquinas en la demolición de soleras y pavimentos de planta baja o viales queda condicionado a que trabajen siempre sobre suelo consistente y tengan la necesaria amplitud de movimiento.
- Las zonas próximas o en contacto con medianerías o fachadas se demolerán de forma manual o habrán sido objeto del correspondiente corte de modo que, cuando se actúe con elementos mecánicos, el frente de trabajo de la máquina sea siempre paralelo a ellas y nunca puedan quedar afectadas por la fuerza del arranque y rotura no controlada.

4.7 Levantado de carpintarias y elementos varios:

- Los cercos se desmontarán, normalmente, cuando se vaya a demoler el elemento estructural en el que estén situados.
- Cuando se retiren carpinterías y cerrajerías en plantas inferiores a la que se está demoliendo, no se debilitará el elemento estructural en que estén situadas.
- En general, se desmontarán sin trocear los elementos que puedan producir cortes o lesiones como vidrios y aparatos sanitarios. El troceo de un elemento se realizará por piezas cuyo tamaño permita su manejo por una sola persona.

4.8 Apertura de rozas, mechinales o taladros:

El orden, forma de ejecución y los medios a emplear se ajustarán a las prescripciones establecidas en el Proyecto y a las órdenes de la Dirección Técnica. En su defecto, se tendrán en cuenta las siguientes consideraciones:

- Los trabajos de apertura de taladros en muros de hormigón en masa o armado con misión estructural serán llevados a cabo por operarios especializados en el manejo de los equipos perforadores. Si va a ser necesario cortar armaduras o puede quedar afectada la estabilidad del elemento, deberán realizarse los apeos que señale la Dirección Técnica; no se retirarán estos mientras no se haya llevado a cabo el posterior refuerzo del hueco.
- El empleo de compresores, martillos neumáticos, eléctricos o cualquier medio auxiliar que produzca vibraciones deberá ser previamente autorizado por la Dirección Técnica.

4.9 Demolición de elementos estructurales:

El orden, forma de ejecución y los medios a emplear se ajustarán a las prescripciones establecidas en el Proyecto y a las órdenes de la Dirección Técnica. En su defecto, se tendrán en cuenta las siguientes consideraciones:

- La demolición por medios manuales se efectuará, en general, planta a planta de arriba hacia abajo de forma que se trabaje siempre en el mismo nivel personas situadas en la misma vertical ni en la proximidad de elementos que se vayan a derribar por vuelco.
- Se apuntalarán los elementos en voladizo antes de retirar los que les sirven de contrapeso.
- La demolición por colapso no se utilizará en edificios de estructura de acero; tampoco en aquéllos con predominio de madera o elementos fácilmente co

4.9.1 Demolición de muros y pilastras de carga:

Como norma general, deberá efectuarse piso a piso, es decir, sin dejar más de una altura de planta con estructura horizontal desmontada y los muros y/o pi
Previamente se habrán retirado otros elementos estructurales que apoyen en dichos elementos (cerchas, forjados, bóvedas, ...).

Se aligerará simétricamente la carga que gravita sobre los cargaderos y arcos de los huecos antes de demolerlos. En los arcos se equilibrarán los posibles empujes laterales y se apearán sin cortar los tirantes existentes hasta su demolición.

A medida que avance la demolición del muro se irán levantando los cercos, antepechos e impostas. En muros de entramado de madera se desmontarán los durmientes, en general, antes de demoler el material de relleno.

Cuando se trate de un muro de hormigón armado se demolerá, en general, como si se tratase de varios soportes, después de haber sido cortado en franjas verticales de ancho y alto inferiores a 1 y 4 metros respectivamente. Se permitirá abatir la pieza cuando se hayan cortado, por el lugar de abatimiento, las armaduras verticales de una de sus caras manteniendo sin cortar las de la otra a fin de que actúen de eje de giro y que se cortarán una vez abatida. El tramo demolido no quedará colgando, sino que descansará sobre firme horizontal, se cortarán sus armaduras y se troceará o descenderá por medios mecánicos.

No se dejarán muros ciegos sin arriostrar o apuntalar cuando superen una altura superior a 7 veces su espesor.

La demolición de estos elementos constructivos se podrá llevar a cabo:

- A mano: Para ello y tratándose de muros exteriores se realizará desde el andamio previamente instalado por el exterior y trabajando sobre su plataforma.
- Por tracción: Mediante maquinaria o herramienta adecuada, alejando al personal de la zona de vuelco y efectuando el tiro a una distancia no superior a vez media la altura del muro a demoler.

COAR Colegio Oficial de Arquitectos de La Rioja VISADO 26/11/24
Expediente: 24-00619-5
Documento: 24-000374-026-08
Página: {14 / 125}
Arquitecto/s: 829196 MARIA DE CASTRO GARCIA

- Por empuje: Rozando inferiormente el elemento y aplicando la fuerza por encima del centro de gravedad, con las precauciones que se señalan en el apartado correspondiente de las Demoliciones en general.

4.9.2 Demolición de bóveda:
Se apuntalarán y contrarrestarán los empujes; seguidamente se descargará todo el relleno o carga superior.
Previo apeo de la bóveda, se comenzará su demolición por la clave continuando simétricamente hacia los apoyos en las bóvedas de cañón y en espiral para las bóvedas de rincón.

4.9.3 Demolición de vigas y jácenas:
En general, se habrán demolido previamente todos los elementos de la planta superior, incluso muros, pilares y forjados.
Se suspenderá o apuntalará previamente la viga o parte de ella que vaya a levantarse y se cortarán después sus extremos.
No se dejarán nunca vigas en voladizo sin apuntalar. En vigas de hormigón armado es conveniente controlar, si es posible, la trayectoria de la dirección de las armaduras para evitar momentos o torsiones no previstas.

4.9.4 Demolición de soportes:
En general, se habrán demolido previamente todos los elementos que acometan a ellos por su parte superior, tales como vigas, forjados reticulares, etc.
Se suspenderá o atirantará el soporte y, posteriormente, se cortará o desmontará inferiormente. Si es de hormigón armado, cortaremos los hierros de una de las caras tras haberlo atirantado y, por empuje o tracción, haremos caer el pilar, cortando después los hierros de la otra cara. Si es de madera o acero, por corte de la base y el mismo sistema anterior.
No se permitirá volcarlos bruscamente sobre forjados; en planta baja se cuidará que la zona de vuelco esté libre de obstáculos y de personal trabajando y, aun así, se atirantarán para controlar la dirección en que han de caer.

4.9.5 Demolición de forjados:
Se demolerán, por regla general, después de haber suprimido todos los elementos situados por encima de su nivel, incluso soportes y muros.
Los elementos en voladizo se habrán apuntalado previamente, así como los tramos de forjado en el que se observen cedimientos. Los voladizos serán, en general, los primeros elementos a demoler, cortándolos a haces exteriores del elemento resistente sobre el que apoyan.
Los cortes del forjado no dejarán elementos en voladizo sin apuntalar o suspender convenientemente.
Las cargas que soporte todo apeo o apuntalamiento se transmitirán al terreno o a elementos estructurales o forjados en buen estado sin sobrepasar, en ningún momento, la sobrecarga admisible para la que se edificaron.
Cuando exista material de relleno solidario con el forjado se demolerá todo el conjunto simultáneamente.

4.9.6 Forjados de viguetas:
Si el forjado es de madera, después de descubrir las viguetillas se observará el estado de sus cabezas por si estuviesen en mal estado, sobre todo en las zonas próximas a bajantes, cocinas, baños o bien cuando se hallen en contacto con chimeneas.
Se demolerá el entrevigado a ambos lados de la vigueta sin debilitarla y, cuando sea semivigueta, sin romper su capa de compresión.
Las viguetillas de forjado no se desmantelarán apalancando sobre la propia viga maestra sobre la que apoyan, sino siempre por corte en los extremos estando apeadas o suspendidas. Si las viguetas son de acero, deben cortarse las cabezas con oxicorte, con la misma precaución anterior.
Si la vigueta es continua, antes del corte se procederá a apear el vano de las crujías o tramos que quedan pendientes de ser cortados.

4.9.7 Losas de hormigón:
Las losas de hormigón armadas en una dirección se cortarán, en general, en franjas paralelas a la armadura principal de modo que los trozos resultantes sean evacuables por el medio previsto al efecto. Si la evacuación se realiza mediante grúa o por otro medio mecánico, una vez suspendida la franja se cortarán sus apoyos. Si la evacuación se realizase por medios manuales, además del mayor desmoronamiento y troceado de piezas, se apeará todo elemento antes de proceder a cortar las armaduras.
En apoyos continuos, con prolongación de armaduras a otros tramos o crujías, antes del corte se procederá a apear el vano de las crujías o tramos que quedan pendientes de ser cortados.
Las losas de hormigón armadas en dos direcciones se cortarán, en general, por recuadros empezando por el centro y siguiendo en espiral, dejando para el final las franjas que unen los ábacos o capiteles entre soportes. Previamente se habrán apuntalado los centros de los recuadros contiguos. Posteriormente se cortarán las franjas que quedaron sin cortar y finalmente los ábacos.

4.9.8 Demolición de cimientos:
Dependiendo del material de que estén formados, puede llevarse a cabo la demolición bien con empleo de martillos neumáticos de manejo manual, bien mediante retromartillo rompedor mecánico (o retroexcavadora cuando la mampostería -generalmente en edificios muy vetustos del medio rural- se halla escasamente trabada por los morteros que la aglomeran) o bien mediante un sistema explosivo.
Si se realiza por medio de explosión controlada se seguirán con sumo esmero todas las medidas específicas que se indican en la normativa vigente afecta. Se empleará dinamita y explosivos de seguridad, situando al personal laboral y a terceros a cubierto de la explosión.
Si la demolición se realiza con martillo neumático compresor, se irá retirando el escombro a medida que se va demoliendo el cimiento.

4.10 Demolición de saneamiento:
Antes de iniciar este tipo de trabajos, se desconectará el entronque de la canal o tubería al colector general y se obturará el orificio resultante.
Seguidamente se excavarán las tierras por medios manuales hasta descubrir el albañal, conseguido lo cual se desmontará la conducción. Cuando no se pretenda recuperar ningún elemento del mismo, y no exista impedimento físico, se puede llevar a cabo la demolición por medios mecánicos, una vez llevada a cabo la separación albañal-colector general.
Se indicará si han de ser recuperadas las tapas, rejillas o elementos análogos de arquetas y sumideros.

4.11 Demolición de instalaciones:
Los equipos industriales se desmontarán, en general, siguiendo el orden inverso al que se utilizó al instalarlos, sin afectar a la estabilidad de los elementos resistentes a los que puedan estar unidos.
En los supuestos en que no se persiga recuperar ningún elemento de los que se utilizaron en la formación de conducciones y canalizaciones, y cuando así se establezca en Proyecto, podrán demolerse de forma conjunta con el elemento constructivo en el que se ubiquen.

Artículo 3. Ejecución de la demolición por colapso por empuje de maquina*:*
La altura del edificio o restos del mismo a demoler por empuje de máquina no superará los 2/3 de la altura alcanzable por esta.
La máquina trabajará siempre sobre suelo consistente y en condiciones de giro libre de 360º.
Nunca se empujarán elementos de acero o de hormigón armado que previamente no hayan sido cortados o separados de sus anclajes estructurales.
Se podrá utilizar la máquina como elemento de tracción para derribar ciertos elementos mediante el empleo de cables o tirantes de acero, extremando la precaución relativas a los espacios de vuelco, a la propia estabilidad del elemento tras las rozas llevadas a cabo en él y a la seguridad de los operarios y maquin
Las zonas próximas o en contacto con medianerías se demolerán elemento a elemento de modo que el frente de trabajo de la máquina sea siempre par medianerías y dejando aislado de ellas todo elemento a demoler.
Los elementos verticales a derribar se atacarán empujándolos por su cuarto más elevado y siempre por encima de su centro de gravedad para evitar su caída contrario. Sobre estos no quedarán, en el momento del ataque, elementos o planos inclinados que puedan deslizar y venir a caer sobre la máquina.

Artículo 4. Ejecución de la demolición por colapso mediante impacto de bola de gran masa*:*
La utilización de bola de gran masa precisará disponer del mecanismo de actuación adecuado y de espacio libre suficiente para que la efectividad y la seguridad estén garantizadas en todo momento.
Sólo se podrá utilizar cuando el edificio se encuentre aislado o tomando estrictas medidas de seguridad respecto a los colindantes, caso de haberlos, dado el gran volumen de las piezas que este tipo de demoliciones genera.

Artículo 5. Ejecución de la demolición por colapso por empleo de explosivos:
Este procedimiento requerirá un Proyecto de voladura previo, autorizado por la Dirección General de Minas del Ministerio de Industria.
No se utilizarán los explosivos en la demolición de edificios con estructura de acero o cuando en ellos predomine la madera o elementos fácilmente combustibles.
Tanto la empresa encargada de llevar a cabo estos trabajos como el personal a su cargo serán especialmente calificados y autorizados.

COAR Colegio Oficial de Arquitectos de La Rioja VISADO 26/11/24
Expediente: 24-00619-540
Documento: 24-0003741-025-08833
Página: (15 / 125)
Arquitecto/s: 829196 MARIA DE CASTRO GARCIA

Artículo 6. Ejecución de demolición combinada*:*
Cuando parte de un edificio se vaya a demoler elemento a elemento y parte por cualquier procedimiento de colapso se establecerán claramente las zonas en que se utilizará cada modalidad.
Salvo casos puntuales muy concretos y definidos en la memoria del Proyecto de Derribo, la demolición de la zona por colapso se realizará después de haber demolido la zona que se haya señalado para demoler elemento a elemento. De esta última no quedará ningún elemento en equilibrio inestable susceptible de caer en el momento de llevar a cabo la demolición de la zona señalada por colapso.

Artículo 7. Empleo de andamios y apeos.
Se emplearan en el marco de la demolición de elementos específicos, en demoliciones manuales, elemento a elemento, y siempre en construcciones que no presenten síntomas de ruina inminente.
Se comprobará previamente que las secciones y estado físico de los elementos de apeo, de los tablones, de los cuerpos de andamio, etc. son los adecuados para cumplir a la perfección la misión que se les va a exigir una vez montados. Se estudiará, en cada caso, la situación, la forma, el acceso del personal, de los materiales, la resistencia del terreno si apoya en él, la resistencia del andamio y de los posibles lugares de anclajes, acodalamientos, las protecciones que es necesario poner, viseras, lonas, etc. buscando siempre las causas que, juntas o por separado, puedan producir situaciones que den lugar a accidentes, para así poderlos evitar.
Cuando existan líneas eléctricas desnudas se aislarán con el dieléctrico apropiado, se desviarán, al menos, a 3 m. de la zona de influencia de los trabajos o, en otro caso, se cortará la tensión eléctrica mientras duren los trabajos.

9.1 Andamios de Servicios:
Usados como elemento auxiliar para el trabajo en altura y para el paso del personal de obra:
- Andamios de borriquetas o de caballetes: Están compuestos por un tablero horizontal de tablones dispuesto sobre dos pies en forma de "V" invertidaque forman una horquilla arriostrada. Sean sobre borriquetas fijas o sobre borriquetas armadas, deberán contar siempre con barandilla y rodapié.
- Andamios de parales: Compuestos de tablones apoyados en sus extremos y puntos medios, por maderas que sobresalen de una obra de fábrica, teniendo en el extremo una plataforma compuesta por tablones horizontales que se usa como plataforma de trabajo.
- Andamios de puentes volados: Formados por plataformas apoyadas, preferentemente, sobre perfiles laminados de hierro o vigas de madera. Si se utiliza madera, estará sana y no tendrá nudos o defectos que puedan alterar su resistencia, debiendo tener la escuadría correspondiente a fin de que el coeficiente de seguridad no sea nunca inferior a 1/5 de la carga de rotura.
- Andamios de palomillas: Están compuestos de plataformas apoyadas en armazones de tres piezas, en forma de triángulo rectángulo, que sirve a manera de ménsula.
- Andamios de pie con maderas escuadradas (o rollizos): Son plataformas de trabajo apoyadas en dos series de almas o elementos verticales, unidas con otras por traviesas o arriostramientos y que están empotradas o clavadas a durmientes. Deben poseer barandillas horizontales a 90 centímetros de altura y rodapié para evitar caídas.
- Andamios transportables o giratorios: Compuestos por una plataforma de tablones horizontales unida a un bastidor móvil. Deberán contar con barandilla y rodapié.
- Andamios colgados o de revocador: Formados por una plataforma colgante horizontal fija que va apoyada sobre pescantes de perfiles laminados de acero o de madera sin nudos. Deberán tener barandilla y rodapié.
- Andamios colgados móviles: Constituidos por plataformas horizontales, suspendidas por medio de cables o cuerdas, que poseen mecanismo de movimiento que les permite desplazarse verticalmente. Los cabrestantes de los andamios colgados deben poseer descenso autofrenante y el correspondiente dispositivo de parada; deben llevar una placa en la que se señale la capacidad y contarán con libretas de matriculación con sus correspondientes verificaciones. Los cables deben ser flexibles, con hilos de acero y carga de rotura entre 120-160 Kg/mm², con un coeficiente de seguridad de 10.
- Andamios metálicos: Son los que actualmente tienen mayor aceptación y uso debido a su rapidez y simplicidad de montaje, ligereza, larga duración, adaptabilidad a cualquier tipo de obra, exactitud en el cálculo de cargas por conocer las características de los aceros empleados, posibilidad de desplazamiento siempre que se trate de pequeños andamios o castilletes y mayor seguridad; se distinguen dos tipos, a saber, los formados por módulos tipificados o bastidores y aquéllos otros compuestos por estructuras metálicas sujetas entre sí por grapas ortogonales. En su colocación se tendrán en cuenta las siguientes condiciones:
- Los elementos metálicos que formen los pies derechos o soportes estarán en un plano vertical.
- La separación entre los largueros o puentes no será superior a 2,50 metros.
- El empalme de los largueros se hará a un cuarto de su luz, donde el momento flector sea mínimo.
- En las abrazaderas que unen los elementos tubulares se controlará el esfuerzo de apriete para no sobrepasar el límite elástico de los frenos de las tuercas.
- Los arriostramientos o anclajes deberán estar formados siempre por sistemas indeformables en el plano formado por los soportes y puentes, a base de diagonales o cruces de San Andrés; se anclarán, además, a las fachadas que no vayan a ser demolidas o no de inmediato, requisito imprescindible si el andamio no está anclado en sus extremos, debiendo preverse como mínimo cuatro anclajes y uno por cada 20 m².
- No se superará la carga máxima admisible para las ruedas cuando estas se incorporen a un andamio o castillete.
- Los tableros de altura mayor a 2 metros estarán provistos de barandillas normales con tablas y rodapiés.

9.2 Andamios de Carga:
Usados como elemento auxiliar para sostener partes o materiales de una obra durante su construcción en tanto no se puedan sostener por sí mismos, empleándose como armaduras provisionales para la ejecución de bóvedas, arcos, escaleras, encofrados de techos, etc. Estarán proyectados y construidos de modo que permitan un descenso y desarme progresivos. Debido a su uso, se calcularán para aguantar esfuerzos de importancia, así como fuerzas dinámicas.

Artículo 8. Retirada de escombros:
A la empresa que realiza los trabajos de demolición le será entregada, en su caso, documentación completa relativa a los materiales que han de ser acopiados para su posterior empleo; dichos materiales se limpiarán y trasladarán al lugar señalado al efecto en la forma que indique la Dirección Técnica.
Cuando no existan especificaciones al respecto, todo el producto resultante de la demolición se trasladará al correspondiente vertedero municipal. El medio de transporte, así como la disposición de la carga, se adecuarán a cada necesidad, adoptándose las medidas tendentes a evitar que la carga pueda esparcirse u originar emanaciones o ruidos durante su traslado.
La evacuación de escombros se puede realizar de las siguientes formas:
- Mediante transporte manual con sacos o carretilla hasta el lugar de acopio de escombros o hasta las canales o conductos dispuestos para ello.
- Con apertura de huecos en forjados, coincidentes con el ancho de un entrevigado y longitud comprendida entre 1 y 1,50 metros, distribuidos de modo estratégico a fin de facilitar la rápida evacuación. Este sistema sólo podrá emplearse, salvo indicación contraria, en edificios o restos de ellos con un máximo de 3 plantas y cuando los escombros sean de tamaño manejable por una sola persona.
- Lanzando libremente el escombro desde una altura máxima de 2 plantas sobre el terreno, siempre que se disponga de un espacio libre mínimo de 6 x 6 metros.
- Mediante grúa cuando se disponga de espacio para su instalación y zona acotada para descarga del escombro.
- Mediante canales o conductos cuyo tramo final quedará inclinado de modo que se reduzca la velocidad de salida de los escombros y de forma que su extremo inferior quede aproximadamente a 2 metros del suelo, contenedor o plataforma de camión. Su embocadura superior quedará protegida contra caídas accidentales: la sección útil de las canales no será mayor de 50 x 50 centímetros y la de los conductos de 40 centímetros de diámetro.
- Por desescombrado mecanizado, en cuyo caso la máquina se acerca de frente al conjunto de escombro a evacuar y lo retira hasta el punto de a escombros o, en su caso, lo carga directamente sobre camión. No se permitirá que la máquina se aproxime a los edificios vecinos más de lo que se Documentación Técnica, sin que esta sea nunca inferior a 1 metro, y trabajando en dirección no perpendicular a las medianerías.
La carga de escombros puede llevarse a cabo:
- Por medios manuales sobre camión o contenedor; la carga se efectúa en el mismo momento de realizar la evacuación de escombros utilizando algu los medios citados para ello; si el escombro ha sido acumulado en una zona acotada al efecto, la carga se llevará a cabo de forma manual o mecánica sobre del camión.
- Por medios mecánicos, generalmente con empleo de pala cargadora, en cuyo caso se llenará la pala en el lugar de acopio de escombros o atac edificio que se está demoliendo y, tras las maniobras pertinentes, se depositará sobre la plataforma del camión. Si la evacuación de escombros se lleva a cab mediante el empleo de grúa y tolvas o cangilones, la descarga puede hacerse directamente desde estas al contenedor o plataforma del camión.

El transporte a vertedero, como norma universal, se realizará por medios mecánicos mediante empleo de camión o dúmper. En el transporte con camión basculante o dúmper la carga se dispondrá sobre la propia plataforma del medio mecánico. En el caso de utilizarse contenedor, un camión lo recogerá cuando esté lleno y dejará otro contenedor vacío.

Artículo 9. Mantenimiento:
En la superficie del solar resultante se mantendrá el desagüe necesario para impedir la acumulación de agua pluvial que pueda, en su caso, afectar a los cimientos fundamentos de los edificios colindantes.
Supuesta la existencia de estos y en tanto se lleva a cabo la consolidación definitiva de sus elementos dañados, se conservarán los apuntalamientos y apeos realizados a fin, así como las vallas y cerramientos. Cualquier anomalía que se detecte se pondrá en conocimiento de la Dirección Técnica, la cual evaluará la importancia de la misma propondrá las reparaciones que deban efectuarse.

COAR Colegio Oficial de Arquitectos de La Rioja VISADO 26/11/24
Expediente: 24-003519-540
Documento: 24-003741-025-0883
Página: (16 / 25)
Arquitecto/s: 829196 MARIA DE CASTRO GARCIA

Artículo 10. Medición:
Los criterios a seguir para la medición y valoración de estas actividades serán los que aparecen en los enunciados de las partidas correspondientes, en los que quedan definidas tanto la unidad geométrica del elemento a demoler, las características del mismo, el/los medios mecánicos que se han de utilizar, las inclusiones o exclusiones y el criterio para medir, aspectos todos ellos que influyen en el cálculo del precio descompuesto.
Si en alguna de las unidades de demolición no está incluida la correspondiente evacuación de escombros, su medición y valoración se realizará por metro cúbico (m³) contabilizado sobre el medio de transporte a vertedero.

Artículo 11. Precauciones a adoptar.
Las precauciones a adoptar durante la construcción de la obra serán las previstas por la Ordenanza de Seguridad e Higiene en el trabajo aprobada por O.M. de 9 de marzo de 1971 y R.D. 1627/97 de 24 de octubre.
Dada la cuantía de elementos susceptibles de ser demolidos, la diversidad de enclaves para elementos similares, la variedad de ataques que puede sufrir una edificación a lo largo de su vida útil, las diferencias sobre los efectos que dichos daños pueden ocasionar en estructuras de diversa índole, los medios y procedimiento seguidos en los trabajos de demolición, etc., etc., los riesgos a que quedan sometidos los operarios que llevan a cabo los trabajos son muy variados (golpes, cortes, descargas eléctricas, caídas, atrapamientos por máquinas o escombros, aspiración de polvo, ...)
Igualmente, muchas de las circunstancias señaladas inciden también sobre el estado y condiciones de edificaciones lindantes o próximas por lo que, en numerosas ocasiones, quedan afectados en mayor o menor medida tras la demolición efectuada.
Cuando los operarios trabajen a una altura igual o superior a los 3 metros deberán utilizar cinturones de seguridad, anclados a puntos fijos; se instalarán andamios cuando no existan apoyos que ofrezcan garantía de estabilidad.
Siempre que se efectúe un hueco a nivel de planta, generalmente destinado a evacuación de escombros, será protegido mediante barandillas de 90 centímetros de altura y 175 kg/ml. que no se retirará hasta el momento de la demolición del forjado que corresponda. En ese sentido, no se retirarán hasta el momento de la demolición del trozo de muro correspondiente los antepechos o barandillas de que disponga la edificación o, en caso imprescindible, serán sustituidos por otros de las mismas características que el anterior.
No se depositará escombro sobre los andamios ni sobre las plataformas de seguridad; cuando se vierta escombro a través de huecos efectuados en los forjados se evitará que la carga supere los 100 kg/m². incluso aunque el estado de los mismos sea excelente. El espacio donde se realicen las caídas de escombro estará siempre acotado y vigilado evitándose, en todo momento, la permanencia o tránsito de operarios por dichas zonas, así como bajo cargas suspendidas.
Los operarios que han de llevar a cabo la demolición se situarán en el mismo nivel de la planta que se suprime. Se evitará que diversas cuadrillas puedan trabajar en niveles distintos de la misma vertical o en las proximidades de elementos que se han de abatir o volcar.
Cuando la construcción a demoler se ubique en el casco urbano todo el recinto de la obra que linde con vías públicas o lugares privados donde pueda existir riesgo para personas o bienes deberá ser vallado con un cercado de 2 metros de altura, realizado con material consistente y separado de la fachada al menos 1,50 metros (salvo definición en contra de las Ordenanzas Municipales). Esta valla deberá llevar, en caso de obstaculizar el paso de vehículos, su correspondiente iluminación en todas sus esquinas y cada 10 metros en su longitud. Se preverán dos accesos a la obra totalmente independientes, uno para vehículos y otro para personas; el resto de huecos de planta baja deben ser condenados para evitar su acceso a través de ellos. Dichos accesos, realizados con material consistente, constituirán un perfecto cierre del recinto al finalizar la jornada de trabajo.
En las fachadas que den sobre la vía pública se dispondrán protecciones como redes o lonas, así como una plataforma de madera de una anchura no inferior a 1,50 metros, capaz de soportar una carga de 600 kg/m². Esta plataforma protegerá de la caída de escombros o herramientas y podrá colocarse aprovechando la parte inferior de la andamiada de fachada, o bien instalándola, volada respecto a la línea de fachada, en el nivel de la primera planta.
La distancia de la máquina al elemento a demoler por empuje será igual o mayor que la altura del mismo. En la demolición de fábricas por empuje la cabina del conductor irá debidamente protegida contra la proyección o caída de materiales.
Las zonas de caída de materiales estarán señalizadas y vigiladas.
En la demolición por tracción se tomarán las medidas necesarias para evitar el posible latigazo derivado de la rotura del cable de arrastre, colocándose un segundo cable de reserva. Nunca se utilizarán grúas para efectuar el arrastre por el gran riesgo que presentan de volcar.
Salvo casos puntuales muy concretos y definidos, la demolición de la zona por colapso se realizará después de haber demolido la zona que se haya señalado para demoler elemento a elemento. De esta última no quedará ningún elemento inestable que pueda caer en el momento de llevar a cabo la demolición mecánica de las zonas aún en pie.
Alcanzado el nivel inferior del edificio suprimido, se efectuará una inspección general de las edificaciones lindantes para observar su estado y las lesiones que hayan podido surgir. Las vallas, arquetas, apeos e instalaciones auxiliares quedarán en perfecto estado de servicio.

En la evacuación de escombros se adoptarán las siguientes medidas de seguridad:
- Se evitará mediante lonas al exterior y regado al interior la formación de grandes masas de polvo y su esparcimiento a la vía pública.
- Se acotará y vigilará el espacio donde cae el escombro y, sobre todo, el desprendimiento de partes de dicho escombro.
- No se acumulará escombro sobre los forjados en cuantía de carga superior a 150 Kg/m²., aunque estos se hallen en buen estado.
- No se depositarán escombros sobre los andamios. Si se instalan tolvas de almacenamiento, asegurar bien su instalación para evitar desplomes laterales y posibles derrumbes.
- Asegurar las plantas por debajo de la rasante, si las hubiese, si se piensa almacenar escombro en planta baja; apear suficientemente si ha de ser sacado con máquina.
- Siempre que se utilicen grúas u otros medios de elevación, se cuidará que los cables no realicen nunca esfuerzos inclinados. Los materiales a elevar se mantendrán ligeramente suspendidos para comprobar que el peso del elemento no es superior a la potencia de la máquina y para evitar caídas o desprendimientos bruscos.
- El conductor del camión no permanecerá dentro de la cabina cuando la pala cargadora deposite el escombro, operación que siempre se llevará por la parte posterior del camión o por un lateral.

Todo andamio, antes de usarse, deberá someterse a una prueba de carga, repitiéndose siempre esta prueba ante cualquier cambio o duda en la seguridad que ofrece.
Se vigilará que los andamios de puentes volados no se contrapesan con elementos de carga sueltos, sino que se apuntalan convenientemente mediante virotillos clavados y acuñados a techos.
Si en los andamios colgados móviles se usan vigas en voladizo, serán a base de perfiles de acero y convenientemente calculadas o con un coeficiente de seguridad no inferior a 6; la prolongación hacia el interior del edificio no será inferior del doble del saliente libre. No se deben anclar o contrapesar nunca con elementos móviles o pesas, sino a base de estribos, apuntalamientos, perforaciones en los forjados u otros sistemas parecidos de suficiente seguridad.
Si no se pueden aplicar barandillas de protección, será necesario que los operarios usen cinturones de seguridad sujetos a elementos del andamio.
Es imprescindible la nivelación y correcto aplome del andamio o castillete, el perfecto bloqueo de las ruedas de este por los dos lados con cuñas y el anclaje del castillete a la construcción evitando que este se desplace cuando haya sobre él personas o sobrecargas.
Atención permanente merecen las escaleras de comunicación en andamios debido a la inseguridad e inestabilidad que suelen ofrecer. Si esta es de madera, los largueros serán de una sola pieza y los peldaños estarán ensamblados (no clavados). La longitud de las escaleras han de permitir sobrepasará en un metro el apoyo superior, teniendo su base anclada o con apoyos antideslizantes y debiendo tener siempre un ángulo de inclinación de 70º. El ascenso y descenso se hará siempre de frente a ella y con cargas inferiores a 25 Kg.

COAR Colegio Oficial de Arquitectos de La Rioja VISADO 26/11/24

EPÍGRAFE 3.º
CONDICIONES QUE HAN DE CUMPLIR LOS MATERIALES
CONDICIONES PARA LA EJECUCIÓN DE LAS UNIDADES DE OBRA

Artículo 1. **Acondicionamiento y cimentación**

1.1 Movimiento de tierras

1.1.1 Explanaciones

Descripción

Descripción
Ejecución de desmontes y terraplenes para obtener en el terreno una superficie regular definida por los planos donde habrá de realizarse otras excavaciones en fase posterior, asentarse obras o simplemente para formar una explanada.
Comprende además los trabajos previos de limpieza y desbroce del terreno y la retirada de la tierra vegetal.

Expediente: 24-0819-540
Documento: 24-0803741-025-08833
Página: (17 / 125)
Arquitecto/s: 829196 MARÍA DE CASTRO GARCIA

Criterios de medición y valoración de unidades

- Metro cuadrado de limpieza y desbroce del terreno con medios manuales o mecánicos.
- Metro cúbico de retirada y apilado de capa tierra vegetal, con medios manuales o mecánicos.
- Metro cúbico de desmonte. Medido el volumen excavado sobre perfiles, incluyendo replanteo y afinado. Si se realizaran mayores excavaciones que las previstas en los perfiles del proyecto, el exceso de excavación se justificará para su abono.
- Metro cúbico de base de terraplén. Medido el volumen excavado sobre perfiles, incluyendo replanteo, desbroce y afinado.
- Metro cúbico de terraplén. Medido el volumen rellenado sobre perfiles, incluyendo la extensión, riego, compactación y refino de taludes.
- Metro cuadrado de entibación. Totalmente terminada, incluyendo los clavos y cuñas necesarios, retirada, limpieza y apilado del material.

Prescripciones sobre los productos

Características y recepción de los productos que se incorporan a las unidades de obra

- Tierras de préstamo o propias.
  En la recepción de las tierras se comprobará que no sean expansivas, que no contengan restos vegetales y que no estén contaminadas.
  Préstamos: el material inadecuado se depositará de acuerdo con lo que se ordene al respecto.
- Entibaciones. Elementos de madera resinosa, de fibra recta, como pino o abeto: tableros, cabeceros, codales, etc.
  La madera aserrada se ajustará, como mínimo, a la clase I/80.
  El contenido mínimo de humedad en la madera no será mayor del 15%.
  Las entibaciones de madera no presentarán principio de pudrición, alteraciones ni defectos.
- Tensores circulares de acero protegido contra la corrosión.
- Sistemas prefabricados metálicos y de madera: tableros, placas, puntales, etc.
- Elementos complementarios: puntas, gatos, tacos, etc.
- Materiales auxiliares: explosivos, bomba de agua.

La recepción de los productos, equipos y sistemas comprende el control de la documentación de los suministros (incluida la correspondiente al marcado CE, cuando sea pertinente), el control mediante distintivos de calidad o evaluaciones técnicas de idoneidad y el control mediante ensayos.

- Préstamos:

El Constructor comunicará a la dirección facultativa, con suficiente antelación, la apertura de los préstamos, a fin de que se puedan medir su volumen y dimensiones sobre el terreno natural no alterado. Los taludes de los préstamos deberán ser suaves y redondeados y, una vez terminada su explotación, se dejarán en forma que no dañen el aspecto general del paisaje.

Cuando proceda hacer ensayos para la recepción de los productos, según su utilización, estos podrán ser los que se indican:

- Préstamos: en el caso de préstamos autorizados, una vez eliminado el material inadecuado, se realizarán los oportunos ensayos para su aprobación, si procede, necesarios para determinar las características físicas y mecánicas del nuevo suelo: identificación granulométrica. Límite líquido. Contenido de humedad. Contenido de materia orgánica. Índice CBR e hinchamiento. Densificación de los suelos bajo una determinada energía de compactación (ensayos “Proctor Normal” y “Proctor Modificado”).
- Entibaciones de madera: ensayos de características físico-mecánicas: contenido de humedad. Peso específico. Higroscopicidad. Coeficiente de contracción volumétrica. Dureza. Resistencia a compresión. Resistencia a la flexión estática y, con el mismo ensayo y midiendo la fecha a rotura, determinación del módulo de elasticidad E. Resistencia a la tracción. Resistencia a la hienda. Resistencia a esfuerzo cortante.

Almacenamiento y manipulación (criterios de uso, conservación y mantenimiento)

Caballeros o depósitos de tierra: deberán situarse en los lugares que al efecto señale la dirección facultativa y se cuidará de evitar arrastres hacia la excavación o las obras de desagüe y de que no se obstaculice la circulación por los caminos que haya.

Prescripción en cuanto a la ejecución por unidades de obra

Características técnicas de cada unidad de obra

- Condiciones previas

El terreno se irá excavando por franjas horizontales previamente a su entibación.

Se solicitará de las correspondientes compañías la posición y solución a adoptar para las instalaciones que puedan verse afectadas, así como las distancias de seguridad a tendidos aéreos de conducción de energía eléctrica.

Se solicitará la documentación complementaria acerca de los cursos naturales de aguas superficiales o profundas, cuya solución no figure en la documentación técnica.

Antes del inicio de los trabajos, se presentarán a la aprobación de la dirección facultativa los cálculos justificativos de las entibaciones a realizar, que podrán ser modificados por la misma cuando lo considere necesario.

La elección del tipo de entibación dependerá del tipo de terreno, de las solicitaciones por cimentación próxima o vial y de la profundidad del corte.

Proceso de ejecución

- Ejecución

Replanteo:

Se comprobarán los puntos de nivel marcados, y el espesor de tierra vegetal a excavar.

En general:

Durante la ejecución de los trabajos se tomarán las precauciones adecuadas para no disminuir la resistencia del terreno no excavado. En especial, se adoptarán las medidas necesarias para evitar los siguientes fenómenos: inestabilidad de taludes en roca debida a voladuras inadecuadas, deslizamientos ocasionados por el descalce del pie de la excavación, erosiones locales y encharcamientos debidos a un drenaje defectuoso de las obras. Con temperaturas menores de 2 ºC se suspenderán los trabajos.

Limpieza y desbroce del terreno y retirada de la tierra vegetal:

Los árboles a derribar caerán hacia el centro de la zona objeto de limpieza, levantándose vallas que acoten las zonas de arbolado o vegetación destinadas a permanecer en su sitio. Todos los tocones y raíces mayores de 10 cm de diámetro serán eliminados hasta una profundidad no inferior a 50 cm por debajo de la rasante de excavación y no menor de 15 cm bajo la superficie natural del terreno. Todas las oquedades causadas por la extracción de tocones y raíces, se r material análogo al suelo que haya quedado descubierto, y se compactará hasta que su superficie se ajuste al terreno existente. La tierra vegetal que se en excavaciones y que no se hubiera extraído en el desbroce, se removerá y se acopiará para su utilización posterior en protección de taludes o superficies e donde ordene la dirección facultativa.

Sostenimiento y entibaciones:

Se deberá asegurar la estabilidad de los taludes y paredes de todas las excavaciones que se realicen, y aplicar oportunamente los medios de s entibación, refuerzo y protección superficial del terreno apropiados, a fin de impedir desprendimientos y deslizamientos que pudieran causar daños a per obras, aunque tales medios no estuviesen definidos en el proyecto, ni hubieran sido ordenados por la dirección facultativa. Las uniones entre piezas garantizarán la rigidez y el monolitismo del conjunto. En general, con tierras cohesionadas, se sostendrán los taludes verticales antes de la entibación hasta 60 cm o de 80 cm, una vez alcanzada esta profundidad, se colocarán cinturones horizontales de entibación, formados por dos o tres tablas horizontales, sostenidas por tablones verticales que a su vez estarán apuntalados con maderas o gatos metálicos. Cuando la entibación se ejecute con tablas verticales, se colocarán según la naturaleza, actuando por secciones sucesivas, de 1,80 m de profundidad como máximo, sosteniendo las paredes con tablas de 2 m, dispuestas verticalmente, quedando sujetas por marcos horizontales. Se recomienda sobrepasar la entibación en una altura de 20 cm sobre el borde de la zanja para que realice una función de rodapié y evite la caída de objetos y materiales a la zanja.

En terrenos dudosos se entibará verticalmente a medida que se proceda a la extracción de tierras.

La entibación permitirá desentibar una franja dejando las restantes entibadas. Los tableros y codales se dispondrán con su cara mayor en contacto con el terreno o el tablero. Los codales serán 2 cm más largos que la separación real entre cabeceros opuestos, llevándolos a su posición mediante golpeteo con maza en sus extremos y, una vez colocados, deberán vibrar al golpearlos. Se impedirá mediante taquetes clavados el deslizamiento de codales, cabeceros y tensores. Los empalmes de cabeceros se realizarán a tope, disponiendo codales a ambos lados de la junta.

En terrenos sueltos las tablas o tablones estarán aguzados en un extremo para clavarlos antes de excavar cada franja, dejando empotrado en cada extremo al menos de 20 cm. Cuando se efectúe la excavación en una arcilla que se haga fluida en el momento del trabajo o en una capa acuífera de arena fina, se deberán emplear gruesas planchas de entibación y un sólido apuntalamiento, pues en caso contrario puede producirse el hundimiento de dicha capa.

COAR Colegio Oficial de Arquitectos de La Rioja VISADO 26/11/24
Expediente: 24-0961-00
Documento: 24-0961-00-025-0883-14
Página: (18 / 22)
Arquitectos: 829196 MARIA DE ALMEIDA GARCIA

Al finalizar la jornada no deberán quedar paños excavados sin entibar, que figuren con esta circunstancia en la documentación técnica. Diariamente y antes de comenzar los trabajos se revisará el estado de las entibaciones, reforzándolas si fuese necesario, tensando los codales que se hayan aflojado. Se extremarán estas prevenciones después de interrupciones de trabajo de más de un día o por alteraciones atmosféricas, como lluvias o heladas.

Evacuación de las aguas y agotamientos:

Se adoptarán las medidas necesarias para mantener libre de agua la zona de las excavaciones. Las aguas superficiales serán desviadas y encauzadas antes de que alcancen las proximidades de los taludes o paredes de la excavación, para evitar que la estabilidad del terreno pueda quedar disminuida por un incremento de presión del agua intersticial y no se produzcan erosiones de los taludes. Según el CTE DB SE C, apartado 7.2.1, será preceptivo disponer un adecuado sistema de protección de escorrentías superficiales que pudieran alcanzar al talud, y de drenaje interno que evite la acumulación de agua en el trasdós del talud.

Desmontes:

Se excavará el terreno con pala cargadora, entre los límites laterales, hasta la cota de base de la máquina. Una vez excavado un nivel descenderá la máquina hasta el siguiente nivel, ejecutando la misma operación hasta la cota de profundidad de la explanación. La diferencia de cota entre niveles sucesivos no será superior a 1,65 m. En bordes con estructura de contención, previamente realizada, la máquina trabajará en dirección no perpendicular a ella y dejará sin excavar una zona de protección de ancho no menor que 1 m, que se quitará a mano, antes de descender la máquina, en ese borde, a la franja inferior. En los bordes ataluzados se dejará el perfil previsto, redondeando las aristas de pie, quiebro y coronación a ambos lados, en una longitud igual o mayor que 1/4 de la altura de la franja ataluzada. Cuando las excavaciones se realicen a mano, la altura máxima de las franjas horizontales será de 1,50 m. Cuando el terreno natural tenga una pendiente superior a 1:5 se realizarán bermas de 50-80 cm de altura, 1,50 m de longitud y 4% de pendiente hacia adentro en terrenos permeables y hacia afuera en terrenos impermeables, para facilitar los diferentes niveles de actuación de la máquina.

Empleo de los productos de excavación:

Todos los materiales que se obtengan de la excavación se utilizarán en la formación de rellenos, y demás usos fijados en el proyecto. Las rocas que aparezcan en la explanada en zonas de desmonte en tierra, deberán eliminarse.

Excavación en roca:

Las excavaciones en roca se ejecutarán de forma que no se dañe, quebrante o desprenda la roca no excavada. Se pondrá especial cuidado en no dañar los taludes del desmonte y la cimentación de la futura explanada.

Terraplenes:

En el terraplenado se excavará previamente el terreno natural, hasta una profundidad no menor que la capa vegetal, y como mínimo de 15 cm, para preparar la base del terraplenado. A continuación, para conseguir la debida trabazón entre el relleno y el terreno, se escarificará éste. Si el terraplén hubiera de construirse sobre terreno inestable, turba o arcillas blandas, se asegurará la eliminación de este material o su consolidación. Sobre la base preparada del terraplén, regada uniformemente y compactada, se extenderán tongadas sucesivas, de anchura y espesor uniforme, paralelas a la explanación y con un pequeño desnivel, de forma que saquen aguas afuera. Los materiales de cada tongada serán de características uniformes. Los terraplenes sobre zonas de escasa capacidad portante se iniciarán vertiendo las primeras capas con el espesor mínimo para soportar las cargas que produzcan los equipos de movimiento y compactación de tierras. Salvo prescripción contraria, los equipos de transporte y extensión operarán sobre todo el ancho de cada capa.

Una vez extendida la tongada se procederá a su humectación, si es necesario, de forma que el humedecimiento sea uniforme. En los casos especiales en que la humedad natural del material sea excesiva, para conseguir la compactación prevista, se tomarán las medidas adecuadas para su desecación.

Conseguida la humectación más conveniente (según ensayos previos), se procederá a la compactación. Los bordes con estructuras de contención se compactarán con compactador de arrastre manual; los bordes ataluzados se redondearán todas las aristas en una longitud no menor que 1/4 de la altura de cada franja ataluzada. En la coronación del terraplén, en los últimos 50 cm, se extenderán y compactarán las tierras de igual forma, hasta alcanzar una densidad seca del 100 %. La última tongada se realizará con material seleccionado. Cuando se utilicen rodillos vibrantes para compactar, deberán darse al final unas pasadas sin aplicar vibración, para corregir las perturbaciones superficiales que hubiese podido causar la vibración, y sellar la superficie.

El relleno del trasdós de los muros, se realizará cuando éstos tengan la resistencia necesaria. Según el CTE DB SE C, apartado 7.3.3, el relleno que se coloque adyacente a estructuras debe disponerse en tongadas de espesor limitado y compactarse con medios de energía pequeña para evitar daño a estas construcciones. Sobre las capas en ejecución deberá prohibirse la acción de todo tipo de tráfico hasta que se haya completado su compactación. Si ello no fuera factible, el tráfico que necesariamente tenga que pasar sobre ellas se distribuirá de forma que no se concentren huellas de rodadas en la superficie.

Taludes:

La excavación de los taludes se realizará adecuadamente para no dañar su superficie final, evitar la descompresión prematura o excesiva de su pie e impedir cualquier otra causa que pueda comprometer la estabilidad de la excavación final. Si se tienen que ejecutar zanjas en el pie del talud, se excavarán de forma que el terreno afectado no pierda resistencia debido a la deformación de las paredes de la zanja o a un drenaje defectuoso de ésta. La zanja se mantendrá abierta el tiempo mínimo indispensable, y el material del relleno se compactará cuidadosamente.

Cuando sea preciso adoptar medidas especiales para la protección superficial del talud, tales como plantaciones superficiales, revestimiento, cunetas de guarda, etc., dichos trabajos se realizarán inmediatamente después de la excavación del talud. No se acumulará el terreno de excavación, ni otros materiales junto a bordes de coronación de taludes, salvo autorización expresa.

Caballeros o depósitos de tierra:

El material vertido en caballeros no se podrá colocar de forma que represente un peligro para construcciones existentes, por presión directa o por sobrecarga sobre el terreno contiguo.

Los caballeros deberán tener forma regular, y superficies lisas que favorezcan la escorrentía de las aguas, y taludes estables que eviten cualquier derrumbamiento.

Cuando al excavar se encuentre cualquier anomalía no prevista como variación de estratos o de sus características, emanaciones de gas, restos de construcciones, valores arqueológicos, se parará la obra, al menos en este tajo, y se comunicará a la dirección facultativa.

- Tolerancias admisibles

  Desmonte: no se aceptaran franjas excavadas con altura mayor de 1,65 m con medios manuales.

- Condiciones de terminación

  La superficie de la explanada quedará limpia y los taludes estables.

Control de ejecución, ensayos y pruebas

- Control de ejecución

  Puntos de observación:

- Limpieza y desbroce del terreno.
  Situación del elemento.
  Cota de la explanación.
  Situación de vértices del perímetro.
  Distancias relativas a otros elementos.
  Forma y dimensiones del elemento.
  Horizontalidad: nivelación de la explanada.
  Altura: grosor de la franja excavada.
  Condiciones de borde exterior.
  Limpieza de la superficie de la explanada en cuanto a eliminación de restos vegetales y restos susceptibles de pudrición.
- Retirada de tierra vegetal.
  Comprobación geométrica de las superficies resultantes tras la retirada de la tierra vegetal.
- Desmontes.
  Control geométrico: se comprobarán, en relación con los planos, las cotas de replanteo del eje, bordes de la explanación y pendiente de taludes, con mira cada 20 m como mínimo.
- Base del terraplén.
  Control geométrico: se comprobarán, en relación con los planos, las cotas de replanteo.
  Nivelación de la explanada.
  Densidad del relleno del núcleo y de coronación.
- Entibación de zanja.
  Replanteo, no admitiéndose errores superiores al 2,5/1000 y variaciones en ± 10 cm.
  Se comprobará una escuadría, y la separación y posición de la entibación, no aceptándose que sean inferiores, superiores y/o distintas a las especificadas.

Conservación y mantenimiento

No se abandonará el tajo sin haber acodalado o tensado la parte inferior de la última franja excavada. Se protegerá el conjunto de la entibación frente a filtraciones y acciones de erosión por parte de las aguas de escorrentía. Terraplenes: se mantendrán protegidos los bordes ataluzados contra la erosión, cuidando que

COAR Colegio Oficial de Arquitectos de La Rioja VISADO 26/11/24
Expediente: 24-009-540
Documento: 24-009741-025-08833
Página: (19 / 125)
Arquitecto/s: MARÍA DE CASTRO GARCIA: 82919

vegetación plantada no se seque, y en su coronación, contra la acumulación de agua, limpiando los desagües y canaletas cuando estén obstruidos; asimismo, se cortará el suministro de agua cuando se produzca una fuga en la red, junto a un talud. Las entibaciones o parte de éstas sólo se quitarán cuando dejen de ser necesarias y por franjas horizontales, comenzando por la parte inferior del corte. No se concentrarán cargas excesivas junto a la parte superior de bordes ataluzados ni se modificará la geometría del talud socavando en su pie o coronación. Cuando se observen grietas paralelas al borde del talud se consultará a la dirección facultativa, que dictaminará su importancia y, en su caso, la solución a adoptar. No se depositarán basuras, escombros o productos sobrantes de otros tajos, y se regará regularmente. Los taludes expuestos a erosión potencial deberán protegerse para garantizar la permanencia de su adecuado nivel de seguridad.

1.1.2 Rellenos del terreno

Descripción

Descripción

Obras consistentes en la extensión y compactación de suelos procedentes de excavaciones o préstamos que se realizan en zanjas y pozos.

Criterios de medición y valoración de unidades

- Metro cúbico de relleno y extendido de material filtrante, compactado, incluso refino de taludes.
- Metro cúbico de relleno de zanjas o pozos, con tierras propias, tierras de préstamo y arena, compactadas por tongadas uniformes, con pisón manual o bandeja vibratoria.

Prescripciones sobre los productos

Características y recepción de los productos que se incorporan a las unidades de obra

- Tierras o suelos procedentes de la propia excavación o de préstamos autorizados.

Se incluyen la mayor parte de los suelos predominantemente granulares e incluso algunos productos resultantes de la actividad industrial tales como ciertas escorias y cenizas pulverizadas. Los productos manufacturados, como agregados ligeros, podrán utilizarse en algunos casos. Los suelos cohesivos podrán ser tolerables con unas condiciones especiales de selección, colocación y compactación.

Según el CTE DB SE C, apartado 7.3.1, se requerirá disponer de un material de características adecuadas al proceso de colocación y compactación y que permita obtener, después del mismo, las necesarias propiedades geotécnicas.

La recepción de los productos, equipos y sistemas comprende el control de la documentación de los suministros (incluida la correspondiente al marcado CE, cuando sea pertinente), el control mediante distintivos de calidad o evaluaciones técnicas de idoneidad y el control mediante ensayos.

- Tierras o suelos procedentes de la propia excavación o de préstamos autorizados.

Previa a la extensión del material se comprobará que es homogéneo y que su humedad es la adecuada para evitar su segregación durante su puesta en obra y obtener el grado de compactación exigido.

Según el CTE DB SE C, apartado 7.3.2, se tomarán en consideración para la selección del material de relleno los siguientes aspectos: granulometría; resistencia a la trituración y desgaste; compactibilidad; permeabilidad; plasticidad; resistencia al subsuelo; contenido en materia orgánica; agresividad química; efectos contaminantes; solubilidad; inestabilidad de volumen; susceptibilidad a las bajas temperaturas y a la helada; resistencia a la intemperie; posibles cambios de propiedades debidos a la excavación, transporte y colocación; posible cementación tras su colocación.

En caso de duda deberá ensayarse el material de préstamo. El tipo, número y frecuencia de los ensayos dependerá del tipo y heterogeneidad del material y de la naturaleza de la construcción en que vaya a utilizarse el relleno.

Según el CTE DB SE C, apartado 7.3.2, normalmente no se utilizarán los suelos expansivos o solubles. Tampoco los susceptibles a la helada o que contengan, en alguna proporción, hielo, nieve o turba si van a emplearse como relleno estructural.

Almacenamiento y manipulación (criterios de uso, conservación y mantenimiento)

Los acopios de cada tipo de material se formarán y explotarán de forma que se evite su segregación y contaminación, evitándose una exposición prolongada del material a la intemperie, formando los acopios sobre superficies no contaminantes y evitando las mezclas de materiales de distintos tipos.

Prescripción en cuanto a la ejecución por unidades de obra

Características técnicas de cada unidad de obra

- Condiciones previas

La excavación de la zanja o pozo presentará un aspecto cohesivo. Se habrán eliminado los lentejones y los laterales y fondos estarán limpios y perfilados.

Cuando el relleno tenga que asentarse sobre un terreno en el que existan corrientes de agua superficial o subálvea, se desviarán las primeras y captarán las segundas, conduciéndolas fuera del área donde vaya a realizarse el relleno, ejecutándose éste posteriormente.

Proceso de ejecución

- Ejecución

Según el CTE DB SE C, apartado 4.5.3, antes de proceder al relleno, se ejecutará una buena limpieza del fondo y, si es necesario, se apisonará o compactará debidamente. Previamente a la colocación de rellenos bajo el agua debe dragarse cualquier suelo blando existente. Según el CTE DB SE C, apartado 7.3.3, los procedimientos de colocación y compactación del relleno deben asegurar su estabilidad en todo momento, evitando además cualquier perturbación del subsuelo natural.

En general, se verterán las tierras en el orden inverso al de su extracción cuando el relleno se realice con tierras propias. Se rellenará por tongadas apisonadas de 20 cm, exentas las tierras de áridos o terrones mayores de 8 cm. Si las tierras de relleno son arenosas, se compactará con bandeja vibratoria. El relleno en el trasdós del muro se realizará cuando éste tenga la resistencia necesaria y no antes de 21 días si es de hormigón. Según el CTE DB SE C, apartado 7.3.3, el relleno que se coloque adyacente a estructuras debe disponerse en tongadas de espesor limitado y compactarse con medios de energía pequeña para evitar daño a estas construcciones.

- Tolerancias admisibles

El relleno se ajustará a lo especificado y no presentará asientos en su superficie. Se comprobará, para volúmenes iguales, que el peso de muestras de terreno apisonado no sea menor que el terreno inalterado colindante. Si a pesar de las precauciones adoptadas, se produjese una contaminación en alguna zona del relleno, se eliminará el material afectado, sustituyéndolo por otro en buenas condiciones.

Control de ejecución, ensayos y pruebas

- Control de ejecución

Según el CTE DB SE C, apartado 7.3.4, el control de un relleno debe asegurar que el material, su contenido de humedad en la colocación y su compacidad obedecen a lo especificado.

- Ensayos y pruebas

Según el CTE DB SE C, apartado 7.3.4, el grado de compacidad se especificará como porcentaje del obtenido como máximo en un ensayo de referencia como el Proctor. En escolleras o en rellenos que contengan una proporción alta de tamaños gruesos no son aplicables los ensayos Proctor. En este caso se comprobará la compacidad por métodos de campo, tales como definir el proceso de compactación a seguir en un relleno de prueba, comprobar el asentamiento de una pasada adicional del equipo de compactación, realización de ensayos de carga con placa o el empleo de métodos sísmicos o dinámicos.

Conservación y mantenimiento

El relleno se ejecutará en el menor plazo posible, cubriéndose una vez terminado, para evitar en todo momento la contaminación del relleno por materiales extraños o por agua de lluvia que produzca encharcamientos superficiales.

COAR Colegio Oficial de Arquitectos de La Rioja VISADO 26/11/24
Expediente: 24-00619-540
Documento: 24-00037417-05-08833
Página: (20 / 125)
Arquitecto/s: 829196 MARIA DE CASTRO GARCIA

1.1.3 Transportes de tierras y escombros

Descripción

Descripción

Trabajos destinados a trasladar a vertedero las tierras sobrantes de la excavación y los escombros.

Criterios de medición y valoración de unidades

Metro cúbico de tierras o escombros sobre camión, para una distancia determinada a la zona de vertido, considerando tiempos de ida, descarga y vuelta, pudiéndose incluir o no el tiempo de carga y/o la carga, tanto manual como con medios mecánicos.

Prescripción en cuanto a la ejecución por unidades de obra

Características técnicas de cada unidad de obra

- Condiciones previas

Se organizará el tráfico determinando zonas de trabajos y vías de circulación.
Cuando en las proximidades de la excavación existan tendidos eléctricos, con los hilos desnudos, se deberá tomar alguna de las siguientes medidas:
Desvío de la línea.
Corte de la corriente eléctrica.
Protección de la zona mediante apantallados.
Se guardarán las máquinas y vehículos a una distancia de seguridad determinada en función de la carga eléctrica.

Proceso de ejecución

- Ejecución

En caso de que la operación de descarga sea para la formación de terraplenes, será necesario el auxilio de una persona experta para evitar que al acercarse el camión al borde del terraplén, éste falle o que el vehículo pueda volcar, siendo conveniente la instalación de topes, a una distancia igual a la altura del terraplén, y/o como mínimo de 2 m.

Se acotará la zona de acción de cada máquina en su tajo. Cuando sea marcha atrás o el conductor esté falto de visibilidad estará auxiliado por otro operario en el exterior del vehículo. Se extremarán estas precauciones cuando el vehículo o máquina cambie de tajo y/o se entrecrucen itinerarios.

En la operación de vertido de materiales con camiones, un auxiliar se encargará de dirigir la maniobra con objeto de evitar atropellos a personas y colisiones con otros vehículos.

Para transportes de tierras situadas por niveles inferiores a la cota 0 el ancho mínimo de la rampa será de 4,50 m, ensanchándose en las curvas, y sus pendientes no serán mayores del 12% o del 8%, según se trate de tramos rectos o curvos, respectivamente. En cualquier caso, se tendrá en cuenta la maniobrabilidad de los vehículos utilizados.

Los vehículos de carga, antes de salir a la vía pública, contarán con un tramo horizontal de terreno consistente, de longitud no menor de vez y media la separación entre ejes, ni inferior a 6 m.

Las rampas para el movimiento de camiones y/o máquinas conservarán el talud lateral que exija el terreno.

La carga, tanto manual como mecánica, se realizará por los laterales del camión o por la parte trasera. Si se carga el camión por medios mecánicos, la pala no pasará por encima de la cabina. Cuando sea imprescindible que un vehículo de carga, durante o después del vaciado, se acerque al borde del mismo, se dispondrán topes de seguridad, comprobándose previamente la resistencia del terreno al peso del mismo.

Control de ejecución, ensayos y pruebas

- Control de ejecución

Se controlará que el camión no sea cargado con una sobrecarga superior a la autorizada.

1.1.4 Vaciado del terreno

Descripción

Descripción

Excavaciones a cielo abierto realizadas con medios manuales y/o mecánicos, que en todo su perímetro quedan por debajo del suelo, para anchos de excavación superiores a 2 m.

Criterios de medición y valoración de unidades

- Metro cúbico de excavación a cielo abierto, medido en perfil natural una vez comprobado que dicho perfil es el correcto, en todo tipo de terrenos (deficientes, blandos, medios, duros y rocosos), con medios manuales o mecánicos (pala cargadora, compresor, martillo rompedor). Se establecerán los porcentajes de cada tipo de terreno referidos al volumen total. El exceso de excavación deberá justificarse a efectos de abono.
- Metro cuadrado de entibación, totalmente terminada, incluyendo los clavos y cuñas necesarios, retirada, limpieza y apilado del material.

Prescripciones sobre los productos

Características y recepción de los productos que se incorporan a las unidades de obra

La recepción de los productos, equipos y sistemas comprende el control de la documentación de los suministros (incluida la correspondiente al cuando sea pertinente), el control mediante distintivos de calidad o evaluaciones técnicas de idoneidad y el control mediante ensayos.

- Entibaciones:

Elementos de madera resinosa, de fibra recta, como pino o abeto: tableros, cabeceros, codales, etc. La madera aserrada se ajustará, como míni I/80. El contenido mínimo de humedad en la madera no será mayor del 15%. La madera no presentará principio de pudrición, alteraciones ni defectos.

- Tensores circulares de acero protegido contra la corrosión.
- Sistemas prefabricados metálicos y de madera: tableros, placas, puntales, etc.
- Elementos complementarios: puntas, gatos, tacos, etc.
- Maquinaria: pala cargadora, compresor, martillo neumático, martillo rompedor.
- Materiales auxiliares: explosivos, bomba de agua.

Cuando proceda hacer ensayos para la recepción de los productos, según su utilización, estos podrán ser los que se indican:

- Entibaciones de madera: ensayos de características físico-mecánicas: contenido de humedad. Peso específico. Higroscopicidad. Coeficiente de contracción volumétrica. Dureza. Resistencia a compresión. Resistencia a la flexión estática; con el mismo ensayo y midiendo la fecha a rotura, determinación del módulo de elasticidad E. Resistencia a la tracción. Resistencia a la hienda. Resistencia a esfuerzo cortante.

Prescripción en cuanto a la ejecución por unidades de obra

Características técnicas de cada unidad de obra

- Condiciones previas

Las camillas del replanteo serán dobles en los extremos de las alineaciones y estarán separadas del borde del vaciado no menos de 1 m.

COAR Colegio Oficial de Arquitectos de La Rioja VISADO 26/11/24
Expediente: 24-00619-540
Documento: 24-0003741-025-08833
Página: (21 / 125)
Arquitecto/s: 829196 MARÍA DE CASTRO GARCIA

Se dispondrán puntos fijos de referencia en lugares que no puedan ser afectados por el vaciado, a los cuales se referirán todas las lecturas de cotas de nivel y desplazamientos horizontales y verticales de los puntos del terreno. Las lecturas diarias de los desplazamientos referidos a estos puntos se anotarán en un estadillo para su control por la dirección facultativa.

Para las instalaciones que puedan ser afectadas por el vaciado, se recabará de sus Compañías la posición y solución a adoptar, así como la distancia de seguridad a tendidos aéreos de conducción de energía eléctrica. Además se comprobará la distancia, profundidad y tipo de la cimentación y estructura de contención de los edificios que puedan ser afectados por el vaciado.

Antes del inicio de los trabajos, se presentarán a la aprobación de la dirección facultativa los cálculos justificativos de las entibaciones a realizar, que podrán ser modificados por la misma cuando lo considere necesario. La elección del tipo de entibación dependerá del tipo de terreno, de las solicitaciones por cimentación próxima o vial y de la profundidad del corte.

Proceso de ejecución

- Ejecución

El Constructor deberá asegurar la estabilidad de los taludes y paredes de todas las excavaciones que realice, y aplicar oportunamente los medios de sostenimiento, entibación, refuerzo y protección superficial del terreno apropiados, a fin de impedir desprendimientos y deslizamientos que pudieran causar daños a personas o a las obras.

- Entibaciones (se tendrán en cuenta las prescripciones respecto a las mismas del capítulo 2.1.1 Explanaciones):

Antes de comenzar los trabajos se revisará el estado de las entibaciones, reforzándolas si fuera necesario, así como las construcciones próximas, comprobando si se observan asientos o grietas. Las uniones entre piezas garantizarán la rigidez y el monolitismo del conjunto. Se adoptarán las medidas necesarias para evitar la entrada de agua y mantener libre de agua la zona de las excavaciones. A estos fines se construirán las protecciones, zanjas y cunetas, drenajes y conductos de desagüe que sean necesarios. Si apareciera el nivel freático, se mantendrá la excavación libre de agua así como el relleno posterior, para ello se dispondrá de bombas de agotamiento, desagües y canalizaciones de capacidad suficiente.

Los pozos de acumulación y aspiración de agua se situarán fuera del perímetro de la cimentación y la succión de las bombas no producirá socavación o erosiones del terreno, ni del hormigón colocado.

No se realizará la excavación del terreno a tumbo, socavando el pie de un macizo para producir su vuelco.

No se acumularán terrenos de excavación junto al borde del vaciado, separándose del mismo una distancia igual o mayor a dos veces la profundidad del vaciado. En tanto se efectúe la consolidación definitiva de las paredes y fondo del vaciado, se conservarán las contenciones, apuntalamientos y apeos realizados. El refino y saneo de las paredes del vaciado se realizará para cada profundidad parcial no mayor de 3 m.

En caso de lluvia y suspensión de los trabajos, los frentes y taludes quedarán protegidos. Se suspenderán los trabajos de excavación cuando se encuentre cualquier anomalía no prevista, como variación de los estratos, cursos de aguas subterráneas, restos de construcciones, valores arqueológicos, y se comunicará a la dirección facultativa.

Según el CTE DB SE C, apartado 7.2.2.2, la prevención de caída de bloques requerirá la utilización adecuada de mallas de retención.

- El vaciado se podrá realizar:

Sin bataches: el terreno se excavará entre los límites laterales hasta la profundidad definida en la documentación. El ángulo del talud será el especificado en proyecto. El vaciado se realizará por franjas horizontales de altura no mayor que 1,50 m o que 3 m, según se ejecute a mano o a máquina, respectivamente. En los bordes con elementos estructurales de contención y/o medianeros, la máquina trabajará en dirección no perpendicular a ellos y se dejará sin excavar una zona de protección de ancho no menor que 1 m, que se quitará a mano antes de descender la máquina en ese borde a la franja inferior.

Con bataches: una vez replanteados los bataches se iniciará, por uno de los extremos del talud, la excavación alternada de los mismos. A continuación se realizarán los elementos estructurales de contención en las zonas excavadas y en el mismo orden. Los bataches se realizarán, en general, comenzando por la parte superior cuando se realicen a mano y por su parte inferior cuando se realicen con máquina.

- Excavación en roca:

Cuando las diaclasas y fallas encontradas en la roca, presenten buzamientos o direcciones propicias al deslizamiento del terreno de cimentación, estén abiertas o rellenas de material milonitizado o arcilloso, o bien destaquen sólidos excesivamente pequeños, se profundizará la excavación hasta encontrar terreno en condiciones favorables.

Los sistemas de diaclasas, las individuales de cierta importancia y las fallas, aunque no se consideren peligrosas, se representarán en planos, en su posición, dirección y buzamiento, con indicación de la clase de material de relleno, y se señalizarán en el terreno, fuera de la superficie a cubrir por la obra de fábrica, con objeto de facilitar la eficacia de posteriores tratamientos de inyecciones, anclajes, u otros.

- Nivelación, compactación y saneo del fondo:

En la superficie del fondo del vaciado, se eliminarán la tierra y los trozos de roca sueltos, así como las capas de terreno inadecuado o de roca alterada que por su dirección o consistencia pudieran debilitar la resistencia del conjunto. Se limpiarán también las grietas y hendiduras rellenándolas con hormigón o con material compactado.

También los laterales del vaciado quedarán limpios y perfilados.

La excavación presentará un aspecto cohesivo. Se eliminarán los lentejones y se repasará posteriormente.

- Tolerancias admisibles

- Condiciones de no aceptación:

Errores en las dimensiones del replanteo superiores al 2,5/1000 y variaciones de 10 cm.
Zona de protección de elementos estructurales inferior a 1 m.
Angulo de talud superior al especificado en más de 2 º.
Las irregularidades que excedan de las tolerancias admitidas, deberán ser corregidas.

- Condiciones de terminación

Una vez alcanzada la cota inferior del vaciado, se hará una revisión general de las edificaciones medianeras para observar las lesiones que hayan surgido, tomando las medidas oportunas.

Control de ejecución, ensayos y pruebas

- Control de ejecución

Puntos de observación:

- Replanteo:

Dimensiones en planta y cotas de fondo.

- Durante el vaciado del terreno:

Comparación de los terrenos atravesados con lo previsto en el proyecto y en el estudio geotécnico.
Identificación del terreno del fondo de la excavación. Compacidad.
Comprobación de la cota del fondo.
Excavación colindante a medianerías. Precauciones. Alcanzada la cota inferior del vaciado, se hará una revisión general de las edificaciones median
Nivel freático en relación con lo previsto.
Defectos evidentes, cavernas, galerías, colectores, etc.
Entibación. Se mantendrá un control permanente de las entibaciones y sostenimientos, reforzándolos y/o sustituyéndolos si fuera necesario.
Altura: grosor de la franja excavada.

Conservación y mantenimiento

No se abandonará el tajo sin haber acodalado o tensado la parte inferior de la última franja excavada. Las entibaciones o parte de éstas sólo se quitarán cuando dejen de ser necesarias y por franjas horizontales, comenzando por la parte inferior del corte.

Se tomarán las medidas necesarias para asegurar que las características geométricas permanezcan estables, protegiéndose el vaciado frente a filtraciones y acciones de erosión o desmoronamiento por parte de las aguas de escorrentía.

COAR
Colegio Oficial de Arquitectos de La Rioja
VISADO
26/11/24
Expediente: 24-00619-540
Documento: 24-0003741-025-0883
Página: (22 / 125)
Arquitecto/s: 829196 MARIA DE CASTRO GARCIA

1.1.5 Zanjas y pozos

Descripción

Descripción

Excavaciones abiertas y asentadas en el terreno, accesibles a operarios, realizadas con medios manuales o mecánicos, con ancho o diámetro no mayor de 2 m ni profundidad superior a 7 m.

Las zanjas son excavaciones con predominio de la longitud sobre las otras dos dimensiones, mientras que los pozos son excavaciones de boca relativamente estrecha con relación a su profundidad.

Criterios de medición y valoración de unidades

- Metro cúbico de excavación a cielo abierto, medido sobre planos de perfiles transversales del terreno, tomados antes de iniciar este tipo de excavación, y aplicadas las secciones teóricas de la excavación, en terrenos deficientes, blandos, medios, duros y rocosos, con medios manuales o mecánicos.
- Metro cuadrado de refino, limpieza de paredes y/o fondos de la excavación y nivelación de tierras, en terrenos deficientes, blandos, medios y duros, con medios manuales o mecánicos, sin incluir carga sobre transporte.
- Metro cuadrado de entibación, totalmente terminada, incluyendo los clavos y cuñas necesarios, retirada, limpieza y apilado del material.

Prescripciones sobre los productos

Características y recepción de los productos que se incorporan a las unidades de obra

La recepción de los productos, equipos y sistemas comprende el control de la documentación de los suministros (incluida la correspondiente al marcado CE, cuando sea pertinente), el control mediante distintivos de calidad o evaluaciones técnicas de idoneidad y el control mediante ensayos.

- Entibaciones:

Elementos de madera resinosa, de fibra recta, como pino o abeto: tableros, cabeceros, codales, etc. La madera aserrada se ajustará, como mínimo, a la clase I/80. El contenido mínimo de humedad en la madera no será mayor del 15%. La madera no presentará principio de pudrición, alteraciones ni defectos.

- Tensores circulares de acero protegido contra la corrosión.
- Sistemas prefabricados metálicos y de madera: tableros, placas, puntales, etc.
- Elementos complementarios: puntas, gatos, tacos, etc.
- Maquinaria: pala cargadora, compresor, martillo neumático, martillo rompedor.
- Materiales auxiliares: explosivos, bomba de agua.

Cuando proceda hacer ensayos para la recepción de los productos, según su utilización, estos podrán ser los que se indican:

- Entibaciones de madera: ensayos de características físico-mecánicas: contenido de humedad. Peso específico. Higroscopicidad. Coeficiente de contracción volumétrica. Dureza. Resistencia a compresión. Resistencia a la flexión estática; con el mismo ensayo y midiendo la fecha a rotura, determinación del módulo de elasticidad E. Resistencia a la tracción. Resistencia a la hienda. Resistencia a esfuerzo cortante.

Prescripción en cuanto a la ejecución por unidades de obra

Características técnicas de cada unidad de obra

- Condiciones previas

En todos los casos se deberá llevar a cabo un estudio previo del terreno con objeto de conocer la estabilidad del mismo.

Se solicitará de las correspondientes Compañías, la posición y solución a adoptar para las instalaciones que puedan ser afectadas por la excavación, así como la distancia de seguridad a tendidos aéreos de conducción de energía eléctrica.

Se protegerán los elementos de Servicio Público que puedan ser afectados por la excavación, como bocas de riego, tapas y sumideros de alcantarillado, farolas, árboles, etc.

Antes del inicio de los trabajos, se presentarán a la aprobación de la dirección facultativa los cálculos justificativos de las entibaciones a realizar, que podrán ser modificados por la misma cuando lo considere necesario. La elección del tipo de entibación dependerá del tipo de terreno, de las solicitaciones por cimentación próxima o vial y de la profundidad del corte.

Cuando las excavaciones afecten a construcciones existentes, se hará previamente un estudio en cuanto a la necesidad de apeos en todas las partes interesadas en los trabajos.

Antes de comenzar las excavaciones, estarán aprobados por la dirección facultativa el replanteo y las circulaciones que rodean al corte. Las camillas de replanteo serán dobles en los extremos de las alineaciones, y estarán separadas del borde del vaciado no menos de 1 m. Se dispondrán puntos fijos de referencia, en lugares que no puedan ser afectados por la excavación, a los que se referirán todas las lecturas de cotas de nivel y desplazamientos horizontales y/o verticales de los puntos del terreno y/o edificaciones próximas señalados en la documentación técnica. Se determinará el tipo, situación, profundidad y dimensiones de cimentaciones que estén a una distancia de la pared del corte igual o menor de dos veces la profundidad de la zanja.

El Constructor notificará a la dirección facultativa, con la antelación suficiente el comienzo de cualquier excavación, a fin de que éste pueda efectuar las mediciones necesarias sobre el terreno inalterado.

Proceso de ejecución

- Ejecución

Una vez efectuado el replanteo de las zanjas o pozos, la dirección facultativa autorizará el inicio de la excavación. La excavación continuará hasta llegar a la profundidad señalada en los planos y obtenerse una superficie firme y limpia a nivel o escalonada. El comienzo de la excavación de zanjas o pozos, cuando sea para cimientos, se acometerá cuando se disponga de todos los elementos necesarios para proceder a su construcción, y se excavarán los últimos 30 cm en el momento de hormigonar.

- Entibaciones (se tendrán en cuenta las prescripciones respecto a las mismas del capítulo 6.1.1.3.):

En general, se evitará la entrada de aguas superficiales a las excavaciones, achicándolas lo antes posible cuando se produzcan, y adoptando las soluciones previstas para el saneamiento de las profundas. Cuando los taludes de las excavaciones resulten inestables, se entibarán. En tanto se efectúe la consolidación definitiva de las paredes y fondo de la excavación, se conservarán las contenciones, apuntalamientos y apeos realizados para la sujeción de las construcciones y/o terrenos adyacentes, así como de vallas y/o cerramientos. Una vez alcanzadas las cotas inferiores de los pozos o zanjas de cimentación, se hará una revisión g edificaciones medianeras. Se excavará el terreno en zanjas o pozos de ancho y profundo según la documentación técnica. Se realizará la excavaci horizontales de altura no mayor a la separación entre codales más 30 cm, que se entibará a medida que se excava. Los productos de excavación aprovechables para su relleno posterior, se podrán depositar en caballeros situados a un solo lado de la zanja, y a una separación del borde de la misma de 60 cm.

- Pozos y zanjas:

Según el CTE DB SE C, apartado 4.5.1.3, la excavación debe hacerse con sumo cuidado para que la alteración de las características mecánicas de mínima inevitable. Las zanjas y pozos de cimentación tendrán las dimensiones fijadas en el proyecto. La cota de profundidad de estas excavaciones será los planos, o las que la dirección facultativa ordene por escrito o gráficamente a la vista de la naturaleza y condiciones del terreno excavado.

Los pozos, junto a cimentaciones próximas y de profundidad mayor que éstas, se excavarán con las siguientes prevenciones:

- reduciendo, cuando se pueda, la presión de la cimentación próxima sobre el terreno, mediante apeos;
- realizando los trabajos de excavación y consolidación en el menor tiempo posible;
- dejando como máximo media cara vista de zapata pero entibada;
- separando los ejes de pozos abiertos consecutivos no menos de la suma de las separaciones entre tres zapatas aisladas o mayor o igual a 4 m en zapatas corridas o losas.

No se considerarán pozos abiertos los que ya posean estructura definitiva y consolidada de contención o se hayan rellenado compactando el terreno

Cuando la excavación de la zanja se realice por medios mecánicos, además, será necesario:

- que el terreno admita talud en corte vertical para esa profundidad;
- que la separación entre el tajo de la máquina y la entibación no sea mayor de vez y media la profundidad de la zanja en ese punto.

En general, los bataches comenzarán por la parte superior cuando se realicen a mano y por la inferior cuando se realicen a máquina. Se acotará, en caso de realizarse a máquina, la zona de acción de cada máquina. Podrán vaciarse los bataches sin realizar previamente la estructura de contención, hasta una profundidad máxima, igual a la altura del plano de cimentación próximo más la mitad de la distancia horizontal, desde el borde de coronación del talud a la cimentación próxima.

COAR Colegio Oficial de Arquitectos de La Rioja VISADO 26/11/24
Expediente: 24-00619-540
Documento: 24-0003741-025-08333
Página: (23 / 125)
Arquitectos: 829/96 MARTA DE CASTRO GARCIA

próximo. Cuando la anchura del batache sea igual o mayor de 3 m, se entibará. Una vez replanteados en el frente del talud, los bataches se iniciarán por uno de los extremos, en excavación alternada. No se acumulará el terreno de excavación, ni otros materiales, junto al borde del batache, debiendo separarse del mismo una distancia no menor de dos veces su profundidad.

Según el CTE DB SE C, apartado 4.5.1.3, aunque el terreno firme se encuentre muy superficial, es conveniente profundizar de 0,5 m a 0,8 m por debajo de la rasante.

- Refino, limpieza y nivelación.

Se retirarán los fragmentos de roca, lajas, bloques y materiales térreos, que hayan quedado en situación inestable en la superficie final de la excavación, con el fin de evitar posteriores desprendimientos. El refino de tierras se realizará siempre recortando y no recreciendo, si por alguna circunstancia se produce un sobreancho de excavación, inadmisible bajo el punto de vista de estabilidad del talud, se rellenará con material compactado. En los terrenos meteorizables o erosionables por lluvias, las operaciones de refino se realizarán en un plazo comprendido entre 3 y 30 días, según la naturaleza del terreno y las condiciones climatológicas del sitio.

- Tolerancias admisibles

Comprobación final:

El fondo y paredes de las zanjas y pozos terminados, tendrán las formas y dimensiones exigidas, con las modificaciones inevitables autorizadas, debiendo refinarse hasta conseguir unas diferencias de ±5 cm, con las superficies teóricas.

Se comprobará que el grado de acabado en el refino de taludes, será el que se pueda conseguir utilizando los medios mecánicos, sin permitir desviaciones de línea y pendiente, superiores a 15 cm, comprobando con una regla de 4 m.

Las irregularidades localizadas, previa a su aceptación, se corregirán de acuerdo con las instrucciones de la dirección facultativa.

Se comprobarán las cotas y pendientes, verificándolo con las estacas colocadas en los bordes del perfil transversal de la base del firme y en los correspondientes bordes de la coronación de la trinchera.

- Condiciones de terminación

Se conservarán las excavaciones en las condiciones de acabado, tras las operaciones de refino, limpieza y nivelación, libres de agua y con los medios necesarios para mantener la estabilidad.

Según el CTE DB SE C, apartado 4.5.1.3, una vez hecha la excavación hasta la profundidad necesaria y antes de constituir la solera de asiento, se nivelará bien el fondo para que la superficie quede sensiblemente de acuerdo con el proyecto, y se limpiará y apisonará ligeramente.

Control de ejecución, ensayos y pruebas

- Control de ejecución

Puntos de observación:

- Replanteo:
  Cotas entre ejes.
  Dimensiones en planta.
  Zanjas y pozos. No aceptación de errores superiores al 2,5/1000 y variaciones iguales o superiores a ± 10 cm.
- Durante la excavación del terreno:
  Comparar terrenos atravesados con lo previsto en proyecto y estudio geotécnico.
  Identificación del terreno de fondo en la excavación. Compacidad.
  Comprobación de la cota del fondo.
  Excavación colindante a medianerías. Precauciones.
  Nivel freático en relación con lo previsto.
  Defectos evidentes, cavernas, galerías, colectores, etc.
  Agresividad del terreno y/o del agua freática.
  Pozos. Entibación en su caso.
- Entibación de zanja:
  Replanteo, no admitiéndose errores superiores al 2,5/1000 y variaciones en ± 10 cm.
  Se comprobará una escuadría, separación y posición de la entibación, no aceptándose que sean inferiores, superiores y/o distintas a las especificadas.
- Entibación de pozo:

Por cada pozo se comprobará una escuadría, separación y posición, no aceptándose si las escuadrías, separaciones y/o posiciones son inferiores, superiores y/o distintas a las especificadas.

Conservación y mantenimiento

En los casos de terrenos meteorizables o erosionables por las lluvias, la excavación no deberá permanecer abierta a su rasante final más de 8 días sin que sea protegida o finalizados los trabajos de colocación de la tubería, cimentación o conducción a instalar en ella. No se abandonará el tajo sin haber acodalado o tensado la parte inferior de la última franja excavada. Se protegerá el conjunto de la entibación frente a filtraciones y acciones de erosión por parte de las aguas de escorrentía. Las entibaciones o parte de éstas sólo se quitaran cuando dejen de ser necesarias y por franjas horizontales, comenzando por la parte inferior del corte.

1.2 Contenciones del terreno

1.2.1 Muros ejecutados con encofrados

Descripción

Descripción

- Muros: elementos de hormigón en masa o armado para cimentación en sótanos o de contención de tierras, con o sin puntera y con o sin talón, encofrados a una o dos caras. Los muros de sótano son aquellos que están sometidos al empuje del terreno y, en su situación definitiva, a las cargas procedentes de forjados, y en ocasiones a las de soportes o muros de carga que nacen de su cúspide. Los forjados actúan como elementos de arriostramiento transversal. Los muros de contención son elementos constructivos destinados a contener el terreno, por presentar la rasante del mismo una cota diferente a ambos lados del muro, sin estar vinculados a ninguna edificación. Para alturas inferiores a los 10-12 m, se utilizan fundamentalmente dos tipos:
  - Muros de gravedad: de hormigón en masa, para alturas pequeñas y elementos de poca longitud.
  - Muros en ménsula: de hormigón armado.
- Bataches: excavaciones por tramos en el frente de un talud, cuando existen viales o cimentaciones próximas.
- Drenaje: sistema de captación y conducción de aguas del subsuelo para protección contra la humedad.

Si los muros de contención se realizan en fábricas será de aplicación lo indicado en la subsección 5.1. Fachadas de fábrica.

Criterios de medición y valoración de unidades

- Muros:

Metro cúbico de hormigón armado en muro de sótano, con una cuantía media de 25 kg/m^3 de acero, incluso elaboración, ferrallado, puesta en obra incluir encofrado.

Metro cúbico de hormigón armado en muros. Se especifica la resistencia, el tamaño máximo del árido en mm, la consistencia y el encofrado (sin e encofrado a una o a dos caras).

Impermeabilización y drenaje: posibles elementos intervinientes.

Metro cuadrado de impermeabilización de muros y medianeras a base de emulsión bituminosa formada por betunes y resinas de densidad 1 g/cm^3 aplicada en dos capas y en frío.

Metro cuadrado de lámina drenante para muros, especificando el espesor en mm, altura de nódulos en mm y tipo de armadura (sin armadura, geotextil de poliéster, geotextil de polipropileno, malla de fibra de vidrio), con o sin masilla bituminosa en solapes.

Metro cuadrado de barrera antihumedad en muros, con o sin lámina, especificando el tipo de lámina en su caso.

- Bataches:

Metro cúbico de excavación para formación de bataches, especificando el tipo de terreno (blando, medio o duro) y el medio de excavación (a mano, máquina martillo neumático, martillo rompedor).

COAR Colegio Oficial de Arquitectos de La Rioja VISADO 26/11/24
Expediente: 24-0619-540
Documento: 24-03741-025-0333
Página: (24 / 25)
Arquitecto/s: 829196 MARÍA DE CASTRO GARCÍA

Prescripciones sobre los productos

Características y recepción de los productos que se incorporan a las unidades de obra

La recepción de los productos, equipos y sistemas comprende el control de la documentación de los suministros (incluida la correspondiente al marcado CE, cuando sea pertinente), el control mediante distintivos de calidad o evaluaciones técnicas de idoneidad y el control mediante ensayos.

- Muros:

Hormigón en masa (HM) u hormigón armado (HA), de resistencia o dosificación especificados en el proyecto.
Barras corrugadas de acero, de características físicas y mecánicas indicadas en el proyecto.
Mallas electrosoldadas de acero de características físicas y mecánicas indicadas en el proyecto.
Juntas: perfiles de estanquidad, separadores, selladores.

El hormigón para armar y las barras corrugadas y mallas electrosoldadas de acero deberán cumplir las especificaciones indicadas en el CÓDIGO ESTRUCTURAL, para su aceptación.

- Impermeabilización según tipo de impermeabilización requerido en el CTE DB HS 1, artículo 2.1:

Láminas flexibles para la impermeabilización de muros
Productos líquidos: polímeros acrílicos, caucho acrílico, resinas sintéticas o poliéster.

- Capa protectora: geotextil o mortero reforzado con una armadura.

Pintura impermeabilizante.
Productos para el sellado de juntas

- Drenaje, según tipo de impermeabilización requerido en el CTE DB HS 1, artículo 2.1:

Capa drenante: lámina drenante, grava, fábrica de bloques de arcilla porosos u otro material que produzca el mismo efecto.
Capa filtrante: geotextiles y productos relacionados u otro material que produzca el mismo efecto.
Áridos de relleno: identificación. Tipo y granulometría. Ensayos (según normas UNE): friabilidad de la arena. Resistencia al desgaste de la grava. Absorción de agua. Estabilidad de áridos.

El árido natural o de machaqueo utilizado como capa de material filtrante estará exento de arcillas, margas y de cualquier otro tipo de materiales extraños. Los acopios de las gravas se formarán y explotarán, de forma que se evite la segregación y compactación de las mismas. Se eliminarán de las gravas acopiadas, las zonas segregadas o contaminadas por polvo, por contacto con la superficie de apoyo, o por inclusión de materiales extraños. Antes de proceder a extender cada tipo de material se comprobará que es homogéneo y que su humedad es la adecuada para evitar su segregación durante su puesta en obra y para conseguir el grado de compactación exigido. Si la humedad no es la adecuada, se adoptarán las medidas necesarias para corregirla sin alterar la homogeneidad del material.

Pozo drenante.
Tubo drenante ranurado: identificación. Diámetros nominales y superficie total mínima de orificios por metro lineal.
Canaleta de recogida de agua .Diámetros.
Cámara de bombeo con dos bombas de achique.

- Arquetas de hormigón.

Red de evacuación del agua de lluvia en las partes de la cubierta y del terreno que puedan afectar al muro.
Productos de sellado de juntas con banda de PVC o perfiles de caucho expansivo o de bentonita de sodio.
Juntas de estanquidad de tuberías,de caucho vulcanizado, elastómeros termoplásticos, materiales celulares de caucho vulcanizado, elementos de estanquidad de poliuretano moldeado, etc.

Almacenamiento y manipulación (criterios de uso, conservación y mantenimiento)

El almacenamiento de las armaduras se efectuará según las indicaciones del CÓDIGO ESTRUCTURAL según sean mallas, armaduras pasivas o armaduras activas.

Se realizará en locales ventilados y al abrigo de la humedad del suelo y paredes.

Antes de almacenar las armaduras, se comprobará que están limpias para su buena conservación y posterior adherencia. Deben almacenarse cuidadosamente clasificadas según sus tipos, clases y los lotes de que procedan.

El estado de la superficie de todos los aceros será siempre objeto de examen antes de su uso, con el fin de asegurarse de que no presentan alteraciones perjudiciales.

Almacenamiento y manipulación (criterios de uso, conservación y mantenimiento)

El almacenamiento de las armaduras se efectuará según las indicaciones del CÓDIGO ESTRUCTURAL según sean mallas, armaduras pasivas o armaduras activas.

Se realizará en locales ventilados y al abrigo de la humedad del suelo y paredes.

Antes de almacenar las armaduras, se comprobará que están limpias para su buena conservación y posterior adherencia. Deben almacenarse cuidadosamente clasificadas según sus tipos, clases y los lotes de que procedan.

El estado de la superficie de todos los aceros será siempre objeto de examen antes de su uso, con el fin de asegurarse de que no presentan alteraciones perjudiciales.

Prescripción en cuanto a la ejecución por unidades de obra

Características técnicas de cada unidad de obra

- Condiciones previas: soporte

Se comprobará el comportamiento del terreno sobre el que apoya el muro, realizándose controles de los estratos del terreno hasta una profundidad de vez y media la altura del muro.

El encofrado, que puede ser a una o dos caras, tendrá la rigidez y estabilidad necesarias para soportar las acciones de puesta en obra, sin experimentar movimientos o desplazamientos que puedan alterar la geometría del elemento por encima de las tolerancias admisibles:

Los elementos de encofrado se dispondrán de manera que se eviten daños en estructuras ya construidas.
Serán lo suficientemente estancos para impedir pérdidas apreciables de lechada o mortero y se consigan superficies cerradas del hormigón.
La superficie del encofrado estará limpia y el desencofrante presentará un aspecto continuo y fresco.
El fondo del encofrado estará limpio de restos de materiales, suciedad, etc.
Se cumplirán además otras indicaciones del CÓDIGO ESTRUCTURAL.

Proceso de ejecución

- Ejecución

- En caso de bataches:

Éstos comenzarán por la parte superior cuando se realicen a mano y por la inferior cuando se realicen a máquina. Se acotará, en caso de realizarse zona de acción de cada máquina.

Podrán vaciarse los bataches sin realizar previamente la estructura de contención hasta una profundidad máxima h+D/2, siendo h la profundidac cimentación próximo y D, la distancia horizontal desde el borde de coronación a la cimentación o vial más próximo. Cuando la anchura del batache sea igu 3 m, se entibará.

Una vez replanteados en el frente del talud, los bataches se iniciarán por uno de los extremos, en excavación alternada.

No se acumulará el terreno de excavación, ni otros materiales, junto al borde del batache, debiendo separarse del mismo una distancia no menor de dos veces su profundidad.

En el fondo de la excavación se dispondrá de una capa de hormigón de limpieza de 10 cm de espesor.

- Ejecución de la ferralla:

Se dispondrá la ferralla de la zapata del muro, apoyada sobre separadores, dejando las armaduras necesarias en espera; a continuación, la del fuste del muro posteriormente el encofrado, marcando en el mismo la altura del hormigón; finalmente, la de zunchos y vigas de coronación y las armaduras de espera para los elementos estructurales que acometan en el muro.

- Recubrimientos de las armaduras:

Se cumplirán los recubrimientos mínimos indicados en el apartado el CÓDIGO ESTRUCTURAL, de tal forma que los recubrimientos del alzado serán distintos según exista o no encofrado en el trasdós, siendo el recubrimiento mínimo igual a 7 cm, si el trasdós se hormigona contra el terreno.

Se dispondrán los calzos y separadores que garanticen los recubrimientos, según las indicaciones de los apartados el CÓDIGO ESTRUCTURAL.

COAR
Colegio Oficial de Arquitectos de La Rioja
VISADO
26/11/24
Expediente: 24-006154-25
Documento: 24-00037425-08833
Página: (25 / 125)
Arquitecto/s: 829196 MARIA DE CASTRO GARCIA

- Hormigonado:

Se hormigonará la zapata del muro a excavación llena, no admitiéndose encofrados perdidos, salvo en aquellos casos en los que las paredes no presenten una consistencia suficiente, dejando su talud natural, encofrándolos provisionalmente, y rellenando y compactando el exceso de excavación, una vez quitado el encofrado.

Se realizará el vertido de hormigón desde una altura no superior a 1 m, vertiéndose y compactándose por tongadas de no más de 50 cm de espesor, ni mayores que la longitud del vibrador, de forma que se evite la disgregación del hormigón y los desplazamientos de las armaduras.

En general, se realizará el hormigonado del muro, o el tramo del muro entre juntas verticales, en una jornada. De producirse juntas de hormigonado se dejarán adarajas, picando su superficie hasta dejar los áridos al descubierto, que se limpiarán y humedecerán, antes de proceder nuevamente al hormigonado.

- Juntas:

En los muros se dispondrán los siguientes tipos de juntas:

- Juntas de hormigonado entre cimiento y alzado: la superficie de hormigón se dejará en estado natural, sin cepillar. Antes de verter la primera tongada de hormigón del alzado, se limpiará y humedecerá la superficie de contacto y, una vez seca, se verterá el hormigón del alzado realizando una compactación enérgica del mismo.

- Juntas de retracción: son juntas verticales que se realizarán en los muros de contención para disminuir los movimientos reológicos y de origen térmico del hormigón mientras no se construyan los forjados. Estas juntas estarán distanciadas de 8 a 12 m, y se ejecutarán disponiendo materiales selladores adecuados que se embeberán en el hormigón y se fijarán con alambres a las armaduras.

- Juntas de dilatación: son juntas verticales que cortan tanto al alzado como al cimiento y se prolongan en su caso en el resto del edificio. La separación, salvo justificación, no será superior a 30 m, recomendándose que no sea superior a 3 veces la altura del muro. Se dispondrán además cuando exista un cambio de la altura del muro, de la profundidad del cimiento o de la dirección en planta del muro. La abertura de la junta será de 2 a 4 cm de espesor, según las variaciones de temperatura previsible, pudiendo contener perfiles de estanquidad, sujetos al encofrado antes de hormigonar, separadores y material sellador, antes de disponer el relleno del trasdós.

- Curado.
- Desencofrado.
- Impermeabilización:

La impermeabilización se ejecutará sobre la superficie del muro limpia y seca.

El tipo de impermeabilización a aplicar viene definido en el CTE DB HS 1, apartado 2.1, según el grado de impermeabilidad requerido y la solución constructiva de muro, y las condiciones de ejecución en el CTE DB HS 1, apartado 5.1.1.

- Drenaje:

El tipo de drenaje a aplicar viene definido en el CTE DB HS 1 apartado 2.1, junto con el tipo de impermeabilización y ventilación, según el grado de impermeabilidad requerido y la solución constructiva de muro y las condiciones de ejecución en el CTE DB HS 1 apartado 5.1.1.

- Terraplenado:

Se seguirán las especificaciones de los capítulos 7.2. Excavaciones y 7.3. Rellenos del CTE DB SE C.

- Tolerancias admisibles

Según el CÓDIGO ESTRUCTURAL.
Desviación de la vertical, según la altura H del muro:
H ≤ 6 m: trasdós ±30 mm. Intradós ±20 mm.
H > 6 m: trasdós ±40 mm. Intradós ±24 mm.
Espesor e:
E ≤ 50 cm: +16 mm, -10 mm.
E ≤ 50 cm: +20 mm, -16 mm.
En muros hormigonados contra el terreno, la desviación máxima en más será de 40 mm.
Desviación relativa de las superficies planas de intradós o de trasdós:
Pueden desviarse de la posición plana básica sin exceder ±6 mm en 3 m.
Desviación del nivel de la arista superior del intradós, en muros vistos:
±12 mm
Tolerancia de acabado de la cara superior del alzado, en muros vistos:
±12 mm con regla de 3 m apoyada en dos puntos cualesquiera, una vez endurecido el hormigón.

- Condiciones de terminación

La realización de un correcto curado del hormigón es de gran importancia, dada la gran superficie que presenta el alzado. Se realizará manteniendo húmedas las superficies del muro mediante riego directo que no produzca deslavado o a través de un material que retenga la humedad, según el CÓDIGO ESTRUCTURAL.

Control de ejecución, ensayos y pruebas

- Control de ejecución

Puntos de observación:

- Excavación del terreno:

Comparar los terrenos atravesados con lo previsto en el proyecto y en el estudio geotécnico.
Identificación del terreno del fondo de la excavación. Compacidad.
Comprobación de la cota del fondo.
Excavación colindante a medianerías. Precauciones.
Nivel freático en relación con lo previsto.
Defectos evidentes, cavernas, galerías, colectores, etc.
Agresividad del terreno y/o del agua freática.

- Bataches:

Replanteo: cotas entre ejes. Dimensiones en planta.

No aceptación: las zonas macizas entre bataches serán de ancho menor de 0,9NE m y/o el batache mayor de 1,10E m (dimensiones A, B, E, H, N, definidas en NTE-ADV). Las irregularidades localizadas, previa a su aceptación, se corregirán de acuerdo con las instrucciones de la dirección facultativa.

- Muros:
- Replanteo:

Comprobación de cotas entre ejes de zapatas y fustes de muros y zanjas.
Comprobación de las dimensiones en planta de las zapatas del muro y zanjas.

- Excavación del terreno: según capítulo 2.1.5. Zanjas y Pozos para excavación general, y consideraciones anteriores en caso de plantearse ur adicional por bataches.
- Operaciones previas a la ejecución:

Eliminación del agua de la excavación (en su caso).
Rasanteo del fondo de la excavación.
Colocación de encofrados laterales, en su caso.
Drenajes permanentes bajo el edificio, en su caso.
Hormigón de limpieza. Nivelación.
No interferencia entre conducciones de saneamiento y otras. Pasatubos.

- Ejecución del muro.
- Impermeabilización del trasdós del muro. Según artículo 5.1.1 del DB-HS 1.

Tratamiento de la superficie exterior del muro y lateral del cimiento.
Planeidad del muro. Comprobar con regla de 2 m.
Colocación de membrana adherida (según tipo).
Continuidad de la membrana. Solapos. Sellado.
Prolongación de la membrana por la parte superior del muro, 25 cm mínimo.
Prolongación de la membrana por el lateral del cimiento.
Protección de la membrana de la agresión física y química en su caso.
Relleno del trasdós del muro. Compactación.

- Drenaje del muro.

Barrera antihumedad (en su caso).

COAR Colegio Oficial de Arquitectos de La Rioja VISADO 26/11/24

Verificar situación.
Preparación y acabado del soporte. Limpieza.
Colocación (según tipo de membrana). Continuidad de la membrana. Solapos.
- Juntas estructurales.
- Refuerzos.
- Protección provisional hasta la continuación del muro.
- Comprobación final.

Conservación y mantenimiento

No se colocarán cargas, ni circularán vehículos en las proximidades del trasdós del muro.
Se evitará en la explanada inferior y junto al muro abrir zanjas paralelas al mismo.
No se adosará al fuste del muro elementos estructurales y acopios, que puedan variar la forma de trabajo del mismo.
Se evitará en la proximidad del muro la instalación de conducciones de agua a presión y las aguas superficiales se llevarán, realizando superficies estancas, a la red de alcantarillado o drenajes de viales, con el fin de mantener la capacidad de drenaje del trasdós del muro para emergencias.
Cuando se observe alguna anomalía, se consultará a la dirección facultativa, que dictaminará su importancia y en su caso la solución a adoptar.
Se reparará cualquier fuga observada en las canalizaciones de suministro o evacuación de agua.

1.3 Cimentaciones directas

1.3.1 Losas de cimentación

Descripción

Descripción
Cimentaciones directas realizadas mediante losas horizontales de hormigón armado, cuyas dimensiones en planta son muy grandes comparadas con su espesor, bajo soportes y muros pertenecientes a estructuras de edificación.
Pueden ser: continuas y uniformes, con refuerzos bajo pilares, con pedestales, con sección en cajón, nervada o aligerada.
Criterios de medición y valoración de unidades
- Metro cúbico de hormigón en masa o para armar.

Medido el volumen a excavación teórica llena, hormigón de resistencia o dosificación especificados, puesto en obra según el CÓDIGO ESTRUCTURAL.
- Kilogramo de acero montado para losas.

Acero del tipo y diámetro especificados, montado en losas, incluyendo cortes, ferrallado y despuntes, y puesta en obra según el CÓDIGO ESTRUCTURAL.
- Metro cúbico de hormigón armado en losas.

Hormigón de resistencia o dosificación especificados, fabricado en obra o en central, para losas de canto especificado, con una cuantía media del tipo de acero especificada, incluso recortes, separadores, alambre de atado, puesta en obra, vibrado y curado del hormigón según el CÓDIGO ESTRUCTURAL.
- Metro cuadrado de capa de hormigón de limpieza.

De hormigón de resistencia, consistencia y tamaño máximo del árido especificados, fabricado en obra o en central, del espesor determinado, en la base de la cimentación, transportado y puesto en obra, según el CÓDIGO ESTRUCTURAL.
- Metro lineal de tubo drenante.

Realmente ejecutado, medido en el terreno, incluyendo el lecho de asiento. No se incluye la excavación.
- Metro cúbico de relleno de material drenante.

Realmente ejecutado, medido sobre los planos de perfiles transversales, no siendo de pago las demasías por exceso de excavación, delimitación de zona, mediciones incluidas en otras unidades de obra, etc.
- Metro cúbico de material filtrante.

Medido sobre los planos de perfiles transversales en zonas de relleno localizadas.
- Metro cuadrado de encachado.

Formado por una capa de material filtrante del espesor determinado sobre la que se asienta una capa de grava, ambas capas extendidas uniformemente, incluyendo compactación y apisonado.
- Unidad de arqueta.

Formada por solera de hormigón en masa, fábrica de ladrillo macizo y tapa con perfil metálico y retícula, formada con acero, hormigonado, incluso encofrado y desencofrado.
- Metro cuadrado de impermeabilización.

Incluidos los materiales utilizados, la preparación de la superficie y cuantos trabajos sean necesarios para la completa terminación de la unidad.

Prescripciones sobre los productos

Características y recepción de los productos que se incorporan a las unidades de obra
La recepción de los productos, equipos y sistemas comprende el control de la documentación de los suministros (incluida la correspondiente al marcado CE, cuando sea pertinente), el control mediante distintivos de calidad o evaluaciones técnicas de idoneidad y el control mediante ensayos.
- Hormigón para armar (HA), de resistencia o dosificación especificados en proyecto.
- Barras corrugadas de acero , de características físicas y mecánicas indicadas en proyecto.
- Mallas electrosoldadas de acero , de características físicas y mecánicas indicadas en proyecto.

Impermeabilización y drenaje, según tipo de impermeabilización requerido en el CTE DB HS 1 apartado 2.1, (ver capítulo 2.2.1. Muros ejecutados con encofrados).
Almacenamiento y manipulación (criterios de uso, conservación y mantenimiento)
El almacenamiento de los cementos, áridos, aditivos y armaduras se efectuará según las indicaciones del CÓDIGO ESTRUCTURAL para protegerlos de la intemperie, la humedad y la posible contaminación o agresión del ambiente. Así, los cementos suministrados en sacos se almacenarán en un lugar ventilado y protegido, mientras que los que se suministren a granel se almacenarán en silos, igual que los aditivos (cenizas volantes o humos de sílice).
En el caso de los áridos se evitará que se contaminen por el ambiente y el terreno y que se mezclen entre sí las distintas fracciones granulométricas.
Las armaduras se conservarán clasificadas por tipos, calidades, diámetros y procedencias. En el momento de su uso estarán exentas de sustancias extrañas (grasa, aceite, pintura, etc.), no admitiéndose pérdidas de peso por oxidación superficial superiores al 1 % respecto del peso inicial de la muestra, comprobadas tras un cepillado con cepillo de alambres.

Prescripción en cuanto a la ejecución por unidades de obra

Características técnicas de cada unidad de obra

- Condiciones previas: soporte

El plano de apoyo (el terreno, tras la excavación) presentará una superficie limpia y plana, será horizontal, fijándose su profundidad según determinándose la profundidad mínima en función la estabilidad del suelo frente a los agentes atmosféricos.

- Compatibilidad entre los productos, elementos y sistemas constructivos

Se tomarán las precauciones necesarias en terrenos agresivos o con presencia de agua que pueda contener sustancias potencialmente agresivas en disolución, respecto a la durabilidad del hormigón y de las armaduras, de acuerdo con el CÓDIGO ESTRUCTURAL.
Estas medidas incluyen la adecuada elección del tipo de cemento a emplear (según RC-16), de la dosificación y permeabilidad del hormigón, del espesor de recubrimiento de las armaduras, etc.
Las incompatibilidades en cuanto a las componentes del hormigón, cementos, agua, áridos y aditivos son las especificadas en el CÓDIGO ESTRUCTURAL.

Proceso de ejecución

- Ejecución

- Información previa:

Localización y trazado de las instalaciones de los servicios que existan y las previstas para el edificio en la zona de terreno donde se va a actuar.
Según el CTE DB SE C, apartado 4.6.2, Se realizará la confirmación de las características del terreno establecidas en el proyecto. El resultado de tal inspección se incorporará a la documentación final de obra. En particular se debe comprobar que el nivel de apoyo de la cimentación, la estratigrafía, el nivel freático,

COAR Colegio Oficial de Arquitectos de La Rioja VISADO 26/11/24
Expediente: 24-00619-540
Documento: 24-0003741-025-0824
Página: (27 / 125)
Arquitecto: 829190 MARIA DE CASTRO GARCIA

condiciones hidrogeológicas, la resistencia y humedad del terreno se ajustan a lo previsto y si se detectan defectos evidentes tales como cavernas, fallas, galerías, pozos, etc. o corrientes subterráneas que puedan producir socavación o arrastres.

- Excavación:

Para la excavación se adoptarán las precauciones necesarias en función del tipo de terreno y de las distancias a las edificaciones colindantes.

El plano de apoyo de la losa se situará a la profundidad prevista por debajo del nivel de la rasante.

La excavación se realizará en función del terreno; si es predominantemente arenoso, hasta el plano de apoyo de la losa se realizará por bandas, hasta descubrir el plano de apoyo, que se regará con una lechada de cemento; una vez endurecida, se extenderá la capa de hormigón de limpieza y regularización para el apoyo.

Si el terreno es arcillo-limoso, la excavación se hará en dos fases, en la primera se excavará hasta una profundidad máxima de 30 cm, por encima del nivel de apoyo, para en una segunda fase terminar la excavación por bandas, limpiando la superficie descubierta y aplicando el hormigón de limpieza hasta la regulación del apoyo.

Si el terreno está constituido por arcilla, al menos la solera de asiento debe echarse inmediatamente después de terminada la excavación. Si esto no puede realizarse, la excavación debe dejarse de 10 a 15 cm por encima de la cota definitiva de cimentación hasta el momento en que todo esté preparado para hormigonar.

La excavación que se realiza para losas con cota de cimentación profunda trae aparejado un levantamiento del fondo de la excavación. Según el CTE DB SE C, apartado 4.5.2.2, este se determinará siguiendo las indicaciones del en función del tipo de terreno, situación del nivel freático, etc., y se tomarán las precauciones oportunas.

Si la profundidad de la excavación a cielo abierto para sótanos es importante, el fondo de la excavación puede resultar inestable y romper por levantamiento, cualesquiera que sean la resistencia y el tipo de entibación utilizado para las paredes laterales. En este caso debe comprobarse la estabilidad del fondo de la excavación.

Si las subpresiones de agua son muy fuertes puede ser necesario anclar la losa o disponer una instalación permanente de drenaje y bombeo. Si en el terreno se puede producir sifonamiento (limos, arenas finas, etc.), el agotamiento debe efectuarse desde pozos filtrantes y nunca desde sumideros, según el CTE DB SE C apartados 6.3.2.2.2 y 7.4.3. Según el CTE DB HS 1, apartado 2.2, el sistema de drenaje y evacuación cumplirá asimismo las exigencias de dicho apartado.

- Hormigón de limpieza:

Sobre la superficie del terreno se dispondrá una capa de hormigón de limpieza o solera de asiento de 10 cm de espesor mínimo, sobre la que se colocarán las armaduras con los correspondientes separadores de mortero.

El curado del hormigón de limpieza se prolongará durante 72 horas.

- Colocación de las armaduras y hormigonado:

Se seguirán las prescripciones de la normativa CE-21. Instrucción de Hormigón Estructural.

Se cumplirán las dimensiones y disposición de armaduras que se especifican en el artículo 49.4 de la CE-21. La armadura longitudinal dispuesta en la cara superior, inferior y laterales no distará más de 30 cm.

El recubrimiento mínimo se ajustará a las especificaciones del CÓDIGO ESTRUCTURAL: si se ha preparado el terreno y se ha dispuesto una capa de hormigón de limpieza tal y como se ha indicado en este apartado, los recubrimientos mínimos serán los de la tabla 37.2.4 en función de la resistencia característica del hormigón, del tipo de elemento y de la clase de exposición. Para garantizar dichos recubrimientos los emparrillados o armaduras que se coloquen en el fondo de la losa, se apoyarán sobre separadores de materiales resistentes a la alcalinidad del hormigón, según las indicaciones de los artículos el CÓDIGO ESTRUCTURAL. No se apoyarán sobre camillas metálicas que después del hormigonado queden en contacto con la superficie del terreno, por facilitar la oxidación de las armaduras. Las distancias máximas de los separadores serán de 50 diámetros ó 100 cm, para las armaduras del emparrillado inferior y de 50 diámetros ó 50 cm, para las armaduras del emparrillado superior.

El hormigonado se realizará, a ser posible, sin interrupciones que puedan dar lugar a planos de debilidad. En caso necesario, las juntas de trabajo deben situarse en zonas lejanas a los pilares, donde menores sean los esfuerzos cortantes. Antes de reanudar el hormigonado, se limpiarán las juntas eliminando los áridos que hayan quedado sueltos, se retirará la capa superficial de mortero dejando los áridos al descubierto y se humedecerá la superficie. El vertido se realizará desde una altura no superior a 100 cm. La temperatura de hormigonado será la indicada en el CÓDIGO ESTRUCTURAL.

En losas de gran canto se controlará el calor de hidratación del cemento, ya que puede dar lugar a fisuraciones y combado de la losa.

- Impermeabilización:

Según el CTE DB HS 1, apartado 2.2, los sótanos bajo el nivel freático se deben proteger de las filtraciones de agua para cada solución constructiva en función del grado de impermeabilidad requerido.

Tolerancias admisibles

- Niveles:
cara superior del hormigón de limpieza: +20 mm; -50 mm;
cara superior de la losa: +20 mm; -50 mm;
espesor del hormigón de limpieza: -30 mm.
- Dimensiones de la sección transversal: +5% ≤ 120 mm; -5% ≥ 20 mm.
- Planeidad:
del hormigón de limpieza: ±16 mm;
de la cara superior del cimiento: ±16 mm;
de caras laterales (para cimientos encofrados): ±16 mm.

Condiciones de terminación

Las superficies que vayan a quedar vistas deberán quedar sin imperfecciones, de lo contrario se utilizarán materiales específicos para la reparación de defectos y limpieza de las mismas.

Si el hormigonado se ha efectuado en tiempo frío, será necesario proteger la cimentación para evitar que el hormigón fresco resulte dañado. Se cubrirá la superficie mediante placas de poliestireno expandido bien fijadas o mediante láminas calorifugadas. En casos extremos puede ser necesario utilizar técnicas para la calefacción del hormigón.

Si el hormigonado se ha efectuado en tiempo caluroso, debe iniciarse el curado lo antes posible. En casos extremos puede ser necesario proteger la cimentación del sol y limitar la acción del viento mediante pantallas, o incluso, hormigonar de noche.

Control de ejecución, ensayos y pruebas

Control de ejecución

Unidad y frecuencia de inspección: 2 por cada 1000 m^2 de planta.

Puntos de observación:

- Comprobación y control de materiales.
- Replanteo de ejes:
Comprobación de cotas entre ejes de soportes y muros.
- Excavación del terreno, según el capítulo 2.1.4 Vaciados.
- Operaciones previas a la ejecución:
Eliminación del agua de la excavación (en su caso).
Rasanteo del fondo de la excavación.
Compactación del plano de apoyo de la losa.
Colocación de encofrados laterales, en su caso.
Drenajes permanentes bajo el edificio, en su caso.
Hormigón de limpieza. Nivelación.
No interferencia entre conducciones de saneamiento y otras. Pasatubos.
Juntas estructurales.
- Colocación de armaduras:
Separación de la armadura inferior del fondo.
Suspensión y atado de armaduras superiores (canto útil).
Recubrimientos exigidos en proyecto.
Disposición, número y diámetro de las barras, esperas y longitudes de anclaje.
- Agotamientos según especificaciones del proyecto para evitar sifonamientos o daños a edificios vecinos.
- Ejecución correcta de las impermeabilizaciones previstas.
- Puesta en obra y compactación del hormigón que asegure las resistencias de proyecto.
- Curado del hormigón.
- Juntas: distancia entre juntas de retracción no mayor de 16 m, en el hormigonado continuo de las losas.
- Comprobación final: tolerancias. Defectos superficiales.

COAR Colegio Oficial de Arquitectos de La Rioja VISADO 26/11/24

Expediente: 24-00619-540
Documento: 24-0003741-025-08833
Página: (28 / 125)
Arquitecto/s: 829196 MARIA DE CASTRO GARCIA

Ensayos y pruebas

Se efectuarán todos los ensayos preceptivos para estructuras de hormigón, descritos en el CÓDIGO ESTRUCTURAL. Entre ellos:

- Ensayos de los componentes del hormigón, en su caso:
  Cemento: físicos, mecánicos, químicos, etc. (según RC 16) y determinación del ion Cl- (CÓDIGO ESTRUCTURAL).
  Agua: análisis de su composición (sulfatos, sustancias disueltas, etc.; CÓDIGO ESTRUCTURAL).
  Áridos: de identificación, de condiciones físico-químicas, físico-mecánicas y granulométricas (CÓDIGO ESTRUCTURAL).
  Aditivos: análisis de su composición (CÓDIGO ESTRUCTURAL).
- Ensayos de control del hormigón:
  Ensayo de consistencia (CÓDIGO ESTRUCTURAL).
  Ensayo de durabilidad: ensayo para la determinación de la profundidad de penetración de agua (CÓDIGO ESTRUCTURAL).
  Ensayo de resistencia (previos, característicos o de control, CÓDIGO ESTRUCTURAL).
- Ensayos de control del acero, junto con el del resto de la obra:
  Sección equivalente, características geométricas, doblado-desdoblado, límite elástico, carga de rotura, alargamiento de rotura en armaduras pasivas (CÓDIGO ESTRUCTURAL).

Conservación y mantenimiento

Durante el período de ejecución deberán tomarse las precauciones oportunas para asegurar la conservación en buen estado de las cimentaciones

Cuando la losa de cimentación tenga que ser sometida, durante la ejecución de la obra, a cargas no previstas en proyecto, como cargas dinámicas o cargas vibratorias, la dirección facultativa efectuará un estudio especial y se adoptarán las medidas que en su caso fuesen necesarias.

Se prohíbe cualquier uso que someta a la losa a humedad habitual.

Se reparará cualquier fuga observada, durante la ejecución de la obra, en las canalizaciones de suministro o evacuación de agua y se vigilará la presencia de aguas ácidas, salinas o de agresividad potencial.

No se almacenarán sobre la losa materiales que puedan ser dañinos para el hormigón.

Si se aprecia alguna anomalía, fisuras o cualquier otro tipo de lesión en el edificio, será estudiado por la dirección facultativa que dictaminará su importancia y peligrosidad, proponiendo las medidas a adoptar así como las soluciones de refuerzo adecuadas, si fuera el caso.

Prescripciones sobre verificaciones en el edificio terminado

Verificaciones y pruebas de servicio para comprobar las prestaciones finales del edificio

Según el CTE DB SE C, apartado 4.6.5, antes de la puesta en servicio del edificio se comprobará que la losa se comporta en la forma prevista en el proyecto y, si lo exige el proyecto o la dirección facultativa, si los asientos se ajustan a lo previsto. Se verificará, asimismo, que no se han plantado árboles cuyas raíces puedan originar cambios de humedad en el terreno de cimentación o creado zonas verdes cuyo drenaje no esté previsto en el proyecto, sobre todo en terrenos expansivos.

Aunque es recomendable que se efectúe un control de asientos para cualquier tipo de construcción, en edificios de tipo C-3 (construcciones entre 11 y 20 plantas) y C-4 (conjuntos monumentales o singulares y edificios de más de 20 plantas), será obligado el establecimiento de un sistema de nivelación para controlar el asiento de las zonas más características de la obra, de forma que el resultado final de las observaciones quede incorporado a la documentación de la obra. Este sistema se establecerá en las condiciones siguientes:

- Se protegerá el punto de referencia para poderlo considerar como inmóvil, durante todo el periodo de observación.

- Se nivelará como mínimo un 10 % de los pilares del total de la edificación. Si la superestructura apoya sobre muros, se situará un punto de referencia como mínimo cada 20 m, siendo como mínimo 4 el número de puntos. La precisión de la nivelación será de 0,1 mm.

- Se recomienda tomar lecturas de movimientos, como mínimo, al completar el 50 % de la estructura, al final de la misma y al terminar la tabiquería de cada dos plantas de la edificación.

1.3.2 Zapatas (aisladas, corridas y elementos de atado)

Descripción

Descripción

Cimentaciones directas de hormigón en masa o armado destinados a transmitir al terreno, y repartir en un plano de apoyo horizontal, las cargas de uno o varios pilares de la estructura, de los forjados y de los muros de carga, de sótano, de cerramiento o de arriostramiento, pertenecientes a estructuras de edificación.

Tipos de zapatas:

- Zapata aislada: como cimentación de un pilar aislado, interior, medianero o de esquina.
- Zapata combinada: como cimentación de dos ó más pilares contiguos.
- Zapata corrida: como cimentación de alineaciones de tres o más pilares, muros o forjados.

Los elementos de atado entre zapatas aisladas son de dos tipos:

- Vigas de atado o soleras para evitar desplazamientos laterales, necesarios en los casos prescritos en la Norma de Construcción Sismorresistente NCSE vigente.
- Vigas centradoras entre zapatas fuertemente excéntricas (de medianería y esquina) y las contiguas, para resistir momentos aplicados por muros o pilares o para redistribuir cargas y presiones sobre el terreno

Criterios de medición y valoración de unidades

- Unidad de zapata aislada o metro lineal de zapata corrida de hormigón.
  Completamente terminada, de las dimensiones especificadas, de hormigón de resistencia o dosificación especificadas, de la cuantía de acero especificada, para un recubrimiento de la armadura principal y una tensión admisible del terreno determinadas, incluyendo elaboración, ferrallado, separadores de hormigón, puesta en obra y vibrado, según el CÓDIGO ESTRUCTURAL. No se incluye la excavación ni el encofrado, su colocación y retirada.
- Metro cúbico de hormigón en masa o para armar en zapatas, vigas de atado y centradoras.
  Hormigón de resistencia o dosificación especificados con una cuantía media del tipo de acero especificada, incluso recortes, separadores, alambre de atado, puesta en obra, vibrado y curado del hormigón, según el CÓDIGO ESTRUCTURAL, incluyendo o no encofrado.
- Kilogramo de acero montado en zapatas, vigas de atado y centradoras.
  Acero del tipo y diámetro especificados, incluyendo corte, colocación y despuntes, según el CÓDIGO ESTRUCTURAL.
- Kilogramo de acero de malla electrosoldada en cimentación.
  Medido en peso nominal previa elaboración, para malla fabricada con alambre corrugado del tipo especificado, incluyendo corte, colocación y solap
  obra, según el CÓDIGO ESTRUCTURAL.
- Metro cuadrado de capa de hormigón de limpieza.
  De hormigón de resistencia, consistencia y tamaño máximo del árido, especificados, del espesor determinado, en la base de la cimentación, transpo
  en obra, según el CÓDIGO ESTRUCTURAL.
- Unidad de viga centradora o de atado.
  Completamente terminada, incluyendo volumen de hormigón y su puesta en obra, vibrado y curado; y peso de acero en barras corrugadas, ferrallado

Prescripciones sobre los productos

Características y recepción de los productos que se incorporan a las unidades de obra

La recepción de los productos, equipos y sistemas comprende el control de la documentación de los suministros (incluida la correspondiente al marcado CE, cuando sea pertinente), el control mediante distintivos de calidad o evaluaciones técnicas de idoneidad y el control mediante ensayos.

- Hormigón en masa (HM) o para armar (HA), de resistencia o dosificación especificados en proyecto.
- Barras corrugadas de acero ,de características físicas y mecánicas indicadas en proyecto.
- Mallas electrosoldadas de acero,de características físicas y mecánicas indicadas en proyecto.
- Si el hormigón se fabrica en obra: cemento, agua, áridos y aditivos.

COAR Colegio Oficial de Arquitectos de La Rioja VISADO 26/11/24
Expediente: 24-00619-540
Documento: 24-0003741-025-0883
Página: (29 / 125)
Arquitecto/s: 829196 MARÍA DE CASTRO GARCIA

Almacenamiento y manipulación (criterios de uso, conservación y mantenimiento)

El almacenamiento de los cementos, áridos, aditivos y armaduras se efectuará según las indicaciones del CÓDIGO ESTRUCTURAL para protegerlos de la intemperie, la humedad y la posible contaminación o agresión del ambiente. Así, los cementos suministrados en sacos se almacenarán en un lugar ventilado y protegido, mientras que los que se suministren a granel se almacenarán en silos, igual que los aditivos (cenizas volantes o humos de sílice).

En el caso de los áridos se evitará que se contaminen por el ambiente y el terreno y que se mezclen entre sí las distintas fracciones granulométricas.

Las armaduras se conservarán clasificadas por tipos, calidades, diámetros y procedencias. En el momento de su uso estarán exentas de sustancias extrañas (grasa, aceite, pintura, etc.), no admitiéndose pérdidas de peso por oxidación superficial superiores al 1% respecto del peso inicial de la muestra, comprobadas tras un cepillado con cepillo de alambres.

<u>Prescripción en cuanto a la ejecución por unidades de obra</u>

Características técnicas de cada unidad de obra

□Condiciones previas: soporte

El plano de apoyo (el terreno, tras la excavación) presentará una superficie limpia y plana, será horizontal, fijándose su profundidad en el proyecto. Para determinarlo, se considerará la estabilidad del suelo frente a los agentes atmosféricos, teniendo en cuenta las posibles alteraciones debidas a los agentes climáticos, como escorrentías y heladas, así como las oscilaciones del nivel freático, siendo recomendable que el plano quede siempre por debajo de la cota más baja previsible de éste, con el fin de evitar que el terreno por debajo del cimiento se vea afectado por posibles corrientes, lavados, variaciones de pesos específicos, etc. Aunque el terreno firme se encuentre muy superficial, es conveniente profundizar de 0,5 a 0,8 m por debajo de la rasante.

No es aconsejable apoyar directamente las vigas sobre terrenos expansivos o colapsables.

□Compatibilidad entre los productos, elementos y sistemas constructivos

Se tomarán las precauciones necesarias en terrenos agresivos o con presencia de agua que pueda contener sustancias potencialmente agresivas en disolución, respecto a la durabilidad del hormigón y de las armaduras, de acuerdo con el CÓDIGO ESTRUCTURAL. Estas medidas incluyen la adecuada elección del tipo de cemento a emplear (según RC-16), de la dosificación y permeabilidad del hormigón, del espesor de recubrimiento de las armaduras, etc.

Las incompatibilidades en cuanto a los componentes del hormigón, cementos, agua, áridos y aditivos son las especificadas en el CÓDIGO ESTRUCTURAL.

Proceso de ejecución

□Ejecución

- Información previa:

Localización y trazado de las instalaciones de los servicios que existan y las previstas para el edificio en la zona de terreno donde se va a actuar. Se estudiarán las soleras, arquetas de pie del pilar, saneamiento en general, etc., para que no se alteren las condiciones de trabajo o se generen, por posibles fugas, vías de agua que produzcan lavados del terreno con el posible descalce del cimiento.

Según el CTE DB SE C, apartado 4.6.2, se realizará la confirmación de las características del terreno establecidas en el proyecto. El resultado de tal inspección, definiendo la profundidad de la cimentación de cada uno de los apoyos de la obra, su forma y dimensiones, y el tipo y consistencia del terreno se incorporará a la documentación final de obra. Si el suelo situado debajo de las zapatas difiere del encontrado durante el estudio geotécnico (contiene bolsadas blandas no detectadas) o se altera su estructura durante la excavación, debe revisarse el cálculo de las zapatas.

- Excavación:

Las zanjas y pozos de cimentación tendrán las dimensiones fijadas en el proyecto y se realizarán según las indicaciones establecidas en el capítulo Zanjas y pozos.

La cota de profundidad de las excavaciones será la prefijada en los planos o las que la dirección facultativa ordene por escrito o gráficamente a la vista de la naturaleza y condiciones del terreno excavado.

Si los cimientos son muy largos es conveniente también disponer llaves o anclajes verticales más profundos, por lo menos cada 10 m.

Para la excavación se adoptarán las precauciones necesarias en función de las distancias a las edificaciones colindantes y del tipo de terreno para evitar al máximo la alteración de sus características mecánicas.

Se acondicionará el terreno para que las zapatas apoyen en condiciones homogéneas, eliminando rocas, restos de cimentaciones antiguas y lentejones de terreno más resistente, etc. Los elementos extraños de menor resistencia, serán excavados y sustituidos por un suelo de relleno compactado convenientemente, de una compresibilidad sensiblemente equivalente a la del conjunto, o por hormigón en masa.

Las excavaciones para zapatas a diferente nivel, se realizarán de modo que se evite el deslizamiento de las tierras entre los dos niveles distintos. La inclinación de los taludes de separación entre estas zapatas se ajustará a las características del terreno. A efectos indicativos y salvo orden en contra, la línea de unión de los bordes inferiores entre dos zapatas situadas a diferente nivel no superará una inclinación 1H:1V en el caso de rocas y suelos duros, ni 2H:1V en suelos flojos a medios.

Para excavar en presencia de agua en suelos permeables, se precisará el agotamiento de ésta durante toda la ejecución de los trabajos de cimentación, sin comprometer la estabilidad de taludes o de las obras vecinas.

En las excavaciones ejecutadas sin agotamiento en suelos arcillosos y con un contenido de humedad próximo al límite líquido, se procederá a un saneamiento temporal del fondo de la zanja, por absorción capilar del agua del suelo con materiales secos permeables que permita la ejecución en seco del proceso de hormigonado.

En las excavaciones ejecutadas con agotamiento en los suelos cuyo fondo sea suficientemente impermeable como para que el contenido de humedad no disminuya sensiblemente con los agotamientos, se comprobará si es necesario proceder a un saneamiento previo de la capa inferior permeable, por agotamiento o por drenaje.

Si se estima necesario, se realizará un drenaje del terreno de cimentación. Éste se podrá realizar con drenes, con empedrados, con procedimientos mixtos de dren y empedrado o bien con otros materiales idóneos.

Los drenes se colocarán en el fondo de zanjas en perforaciones inclinadas con una pendiente mínima de 5 cm por metro. Los empedrados se rellenarán de cantos o grava gruesa, dispuestos en una zanja, cuyo fondo penetrará en la medida necesaria y tendrá una pendiente longitudinal mínima de 3 a 4 cm por metro. Con anterioridad a la colocación de la grava, en su caso se dispondrá un geotextil en la zanja que cumpla las condiciones de filtro necesarias para evitar la migración de materiales finos.

La terminación de la excavación en el fondo y paredes de la misma, debe tener lugar inmediatamente antes de ejecutar la capa de hormigón de limpieza, especialmente en terrenos arcillosos. Si no fuera posible, debe dejarse la excavación de 10 a 15 cm por encima de la cota definitiva de cimentación hasta el momento en que todo esté preparado para hormigonar.

El fondo de la excavación se nivelará bien para que la superficie quede sensiblemente de acuerdo con el proyecto, y se limpiará y apisonará ligeramente.

- Hormigón de limpieza:

Sobre la superficie de la excavación se dispondrá una capa de hormigón de regularización, de baja dosificación, con un espesor mínimo de 10 cm superficie plana y horizontal de apoyo de la zapata y evitando, en el caso de suelos permeables, la penetración de la lechada de hormigón estructural en dejaría mal recubiertos los áridos en la parte inferior. El nivel de enrase del hormigón de limpieza será el previsto en el proyecto para la base de las zapat riostras. El perfil superior tendrá una terminación adecuada a la continuación de la obra.

El hormigón de limpieza, en ningún caso servirá para nivelar cuando en el fondo de la excavación existan fuertes irregularidades.

- Colocación de las armaduras y hormigonado.

La puesta en obra, vertido, compactación y curado del hormigón, así como la colocación de las armaduras seguirán las indicaciones ESTRUCTURAL

Las armaduras verticales de pilares o muros deben enlazarse a la zapata como se indica en la norma NCSE-02.

Se cumplirán las especificaciones relativas a dimensiones mínimas de zapatas y disposición de armaduras del CÓDIGO ESTRUCTURAL: el canto mínimo en el borde de las zapatas no será inferior a 35 cm, si son de hormigón en masa, ni a 25 cm, si son de hormigón armado. La armadura longitudinal dispuesta en la cara superior, inferior y laterales no distará más de 30 cm.

El recubrimiento mínimo se ajustará a las especificaciones del CÓDIGO ESTRUCTURAL: si se ha preparado el terreno y se ha dispuesto una capa de hormigón de limpieza tal y como se ha indicado en este apartado, los recubrimientos mínimos serán los de la tabla 37.2.4 en función de la resistencia característica del hormigón, del tipo de elemento y de la clase de exposición, de lo contrario, si se hormigona la zapata directamente contra el terreno el recubrimiento será de 7 cm. Para garantizar dichos recubrimientos los emparrillados o armaduras que se coloquen en el fondo de las zapatas, se apoyarán sobre separadores de materiales resistentes a la alcalinidad del hormigón, según las indicaciones del CÓDIGO ESTRUCTURAL. No se apoyarán sobre camillas metálicas que después del hormigonado queden en contacto con la superficie del terreno, por facilitar la oxidación de las armaduras. Las distancias máximas de los separadores serán de 50 diámetros ó 100 cm, para las armaduras del emparrillado inferior y de 50 diámetros ó 50 cm, para las armaduras del emparrillado superior. Es conveniente colocar también separadores en la parte vertical de ganchos o patillas para evitar el movimiento horizontal de la parrilla del fondo.

La puesta a tierra de las armaduras, se realizará antes del hormigonado, según la subsección 5.3. Electricidad: baja tensión y puesta a tierra.

COAR Colegio Oficial de Arquitectos de La Rioja VISADO 26/11/24
Expediente:
Documento:
Página:
Arquitecto/s: 829196 MARIA DE CASTRO GARCIA

El hormigón se verterá mediante conducciones apropiadas desde la profundidad del firme hasta la cota de la zapata, evitando su caída libre. La colocación directa no debe hacerse más que entre niveles de aprovisionamiento y de ejecución sensiblemente equivalentes. Si las paredes de la excavación no presentan una cohesión suficiente se encofrarán para evitar los desprendimientos.

Las zapatas aisladas se hormigonarán de una sola vez.

En zapatas continuas pueden realizarse juntas de hormigonado, en general en puntos alejados de zonas rígidas y muros de esquina, disponiéndolas en puntos situados en los tercios de la distancia entre pilares.

En muros con huecos de paso o perforaciones cuyas dimensiones sean menores que los valores límite establecidos, la zapata corrida será pasante, en caso contrario, se interrumpirá como si se tratara de dos muros independientes. Además las zapatas corridas se prolongarán, si es posible, una dimensión igual a su vuelo, en los extremos libres de los muros.

No se hormigonará cuando el fondo de la excavación esté inundado, helado o presente capas de agua transformadas en hielo. En ese caso, sólo se procederá a la construcción de la zapata cuando se haya producido el deshielo completo, o bien se haya excavado en mayor profundidad hasta retirar la capa de suelo helado.

- Precauciones:

Se adoptarán las disposiciones necesarias para asegurar la protección de las cimentaciones contra los aterramientos, durante y después de la ejecución de aquellas, así como para la evacuación de aguas caso de producirse inundaciones de las excavaciones durante la ejecución de la cimentación evitando así aterramientos, erosión, o puesta en carga imprevista de las obras, que puedan comprometer su estabilidad.

Tolerancias admisibles

- Variación en planta del centro de gravedad de las zapatas aisladas:
2% de la dimensión de la zapata en la dirección considerada, sin exceder de ±50 mm.
- Niveles:
cara superior del hormigón de limpieza: +20 mm; -50 mm;
cara superior de la zapata: +20 mm; -50 mm;
espesor del hormigón de limpieza: -30 mm.
- Dimensiones en planta:
zapatas encofradas: +40 mm; -20 mm;
zapatas hormigonadas contra el terreno:
dimensión < 1 m: +80 mm; -20 mm;
dimensión > 1 m y < 2.5 m.: +120 mm; -20 mm;
dimensión > 2.5 m: +200 mm; -20 mm.
- Dimensiones de la sección transversal: +5% ≤ 120 mm; -5% ≥ 20 mm.
- Planeidad:
del hormigón de limpieza: ±16 mm;
de la cara superior del cimiento±16 mm;
de caras laterales (para cimientos encofrados): ±16 mm.

Condiciones de terminación

Las superficies acabadas deberán quedar sin imperfecciones, de lo contrario se utilizarán materiales específicos para la reparación de defectos y limpieza de las mismas.

Si el hormigonado se ha efectuado en tiempo frío, será necesario proteger la cimentación para evitar que el hormigón fresco resulte dañado. Se cubrirá la superficie mediante placas de poliestireno expandido bien fijadas o mediante láminas calorifugadas. En casos extremos puede ser necesario utilizar técnicas para la calefacción del hormigón.

Si el hormigonado se ha efectuado en tiempo caluroso, debe iniciarse el curado lo antes posible. En casos extremos puede ser necesario proteger la cimentación del sol y limitar la acción del viento mediante pantallas, o incluso, hormigonar de noche.

Control de ejecución, ensayos y pruebas

Control de ejecución

Unidad y frecuencia de inspección: 2 por cada 1000 m^2 de planta.
Puntos de observación:
Según el CTE DB SE C, apartado 4.6.4, se efectuarán los siguientes controles durante la ejecución:
- Comprobación y control de materiales.
- Replanteo de ejes:
Comprobación de cotas entre ejes de zapatas de zanjas.
Comprobación de las dimensiones en planta y orientaciones de zapatas.
Comprobación de las dimensiones de las vigas de atado y centradoras.
- Excavación del terreno:
Comparación terreno atravesado con estudio geotécnico y previsiones de proyecto.
Identificación del terreno del fondo de la excavación: compacidad, agresividad, resistencia, humedad, etc.
Comprobación de la cota de fondo.
Posición del nivel freático, agresividad del agua freática.
Defectos evidentes: cavernas, galerías, etc.
Presencia de corrientes subterráneas.
Precauciones en excavaciones colindantes a medianeras.
- Operaciones previas a la ejecución:
Eliminación del agua de la excavación (en su caso).
Rasanteo del fondo de la excavación.
Colocación de encofrados laterales, en su caso.
Drenajes permanentes bajo el edificio, en su caso.
Hormigón de limpieza. Nivelación.
No interferencia entre conducciones de saneamiento y otras. Pasatubos.
- Colocación de armaduras:
Disposición, tipo, número, diámetro y longitud fijados en el proyecto.
Recubrimientos exigidos en proyecto.
Separación de la armadura inferior del fondo.
Suspensión y atado de armaduras superiores en vigas (canto útil).
Disposición correcta de las armaduras de espera de pilares u otros elementos y comprobación de su longitud.
Dispositivos de anclaje de las armaduras.
- Impermeabilizaciones previstas.
- Puesta en obra y compactación del hormigón que asegure las resistencias de proyecto.
- Curado del hormigón.
- Juntas.
- Posibles alteraciones en el estado de zapatas contiguas, sean nuevas o existentes.
- Comprobación final. Tolerancias. Defectos superficiales.

Ensayos y pruebas

Se efectuarán todos los ensayos preceptivos para estructuras de hormigón, descritos en el CÓDIGO ESTRUCTURAL. Entre ellos:
- Ensayos de los componentes del hormigón, en su caso:
Cemento: físicos, mecánicos, químicos, etc. (según RC 16) y determinación del ion Cl- (CÓDIGO ESTRUCTURAL).
Agua: análisis de su composición (sulfatos, sustancias disueltas, etc.; CÓDIGO ESTRUCTURAL).
Áridos: de identificación, de condiciones físico-químicas, físico-mecánicas y granulométricas (CÓDIGO ESTRUCTURAL).
Aditivos: análisis de su composición (CÓDIGO ESTRUCTURAL).
- Ensayos de control del hormigón:
Ensayo de consistencia (CÓDIGO ESTRUCTURAL).
Ensayo de durabilidad: ensayo para la determinación de la profundidad de penetración de agua (CÓDIGO ESTRUCTURAL).

COAR Colegio Oficial de Arquitectos de La Rioja VISADO 26/11/24
Expediente: 24-00619-540
Documento: 24-0003741-025-08833
Página: (31 / 125)
Arquitecto/s: 829196 MARÍA DE CASTRO GARCIA

Ensayo de resistencia (previos, característicos o de control, CÓDIGO ESTRUCTURAL).

- Ensayos de control del acero, junto con el del resto de la obra:

Sección equivalente, características geométricas, doblado-desdoblado, límite elástico, carga de rotura, alargamiento de rotura en armaduras pasivas (CÓDIGO ESTRUCTURAL).

Conservación y mantenimiento

Durante el período de ejecución deberán tomarse las precauciones oportunas para asegurar la conservación en buen estado de la cimentación. Para ello, entre otras cosas, se adoptarán las disposiciones necesarias para asegurar su protección contra los aterramientos y para garantizar la evacuación de aguas, caso de producirse inundaciones, ya que éstas podrían provocar la puesta en carga imprevista de las zapatas. Se impedirá la circulación sobre el hormigón fresco.

No se permitirá la presencia de sobrecargas cercanas a las cimentaciones, si no se han tenido en cuenta en el proyecto.

En todo momento se debe vigilar la presencia de vías de agua, por el posible descarnamiento que puedan ocasionar bajo las cimentaciones, así como la presencia de aguas ácidas, salinas, o de agresividad potencial.

Cuando se prevea alguna modificación que pueda alterar las propiedades del terreno, motivada por construcciones próximas, excavaciones, servicios o instalaciones, será necesario el dictamen de la dirección facultativa, con el fin de adoptar las medidas oportunas.

Asimismo, cuando se aprecie alguna anomalía, asientos excesivos, fisuras o cualquier otro tipo de lesión en el edificio, deberá procederse a la observación de la cimentación y del terreno circundante, de la parte enterrada de los elementos resistentes verticales y de las redes de agua potable y saneamiento, de forma que se pueda conocer la causa del fenómeno, su importancia y peligrosidad. En el caso de ser imputable a la cimentación, la dirección facultativa propondrá los refuerzos o recalces que deban realizarse.

No se harán obras nuevas sobre la cimentación que puedan poner en peligro su seguridad, tales como perforaciones que reduzcan su capacidad resistente; pilares u otro tipo de cargaderos que trasmitan cargas importantes y excavaciones importantes en sus proximidades u otras obras que pongan en peligro su estabilidad.

Las cargas que actúan sobre las zapatas no serán superiores a las especificadas en el proyecto. Para ello los sótanos no deben dedicarse a otro uso que para el que fueran proyectados, ni se almacenarán en ellos materiales que puedan ser dañinos para los hormigones. Cualquier modificación debe ser autorizada por la dirección facultativa e incluida en la documentación de obra.

Prescripciones sobre verificaciones en el edificio terminado

Verificaciones y pruebas de servicio para comprobar las prestaciones finales del edificio

Según CTE DB SE C, apartado 4.6.5, antes de la puesta en servicio del edificio se comprobará que las zapatas se comportan en la forma establecida en el proyecto, que no se aprecia que se estén superando las presiones admisibles y, en aquellos casos en que lo exija el proyecto o la dirección facultativa, si los asientos se ajustan a lo previsto. Se verificará, asimismo, que no se han plantado árboles cuyas raíces puedan originar cambios de humedad en el terreno de cimentación, o creado zonas verdes cuyo drenaje no esté previsto en el proyecto, sobre todo en terrenos expansivos.

Aunque es recomendable que se efectúe un control de asientos para cualquier tipo de construcción, en edificios de tipo C-3 (construcciones entre 11 y 20 plantas) y C-4 (conjuntos monumentales o singulares y edificios de más de 20 plantas) será obligado el establecimiento de un sistema de nivelación para controlar el asiento de las zonas más características de la obra, de forma que el resultado final de las observaciones quede incorporado a la documentación de la obra. Según el CTE DB SE C, apartado 4.6.5, este sistema se establecerá según las condiciones que marca dicho apartado.

Artículo 2. **Estructuras**

2.1 Estructuras de acero

Descripción

Descripción

Elementos metálicos incluidos en pórticos planos de una o varias plantas, como vigas y soportes ortogonales con nudos articulados, semirrígidos o rígidos, formados por perfiles comerciales o piezas armadas, simples o compuestas, que pueden tener elementos de arriostramiento horizontal metálicos o no metálicos.

También incluyen:

- Estructuras porticadas de una planta usuales en construcciones industriales con soportes verticales y dinteles de luz mediana o grande, formados por vigas de alma llena o cerchas trianguladas que soportan una cubierta ligera horizontal o inclinada, con elementos de arriostramiento frente a acciones horizontales y pandeo.
- Las mallas espaciales metálicas de dos capas, formadas por barras que definen una retícula triangulada con rigidez a flexión cuyos nudos se comportan como articulaciones, con apoyos en los nudos perimetrales o interiores (de la capa superior o inferior; sobre elementos metálicos o no metálicos), con geometría regular formada por módulos básicos repetidos, que no soportan cargas puntuales de importancia, aptas para cubiertas ligeras de grandes luces.

Criterios de medición y valoración de unidades

Se especificarán las siguientes partidas, agrupando los elementos de características similares:

- Kilogramo de acero en perfil comercial (viga o soporte) especificando clase de acero y tipo de perfil.
- Kilogramo de acero en pieza soldada (viga o soporte) especificando clase de acero y tipo de perfil (referencia a detalle); incluyendo soldadura.
- Kilogramo de acero en soporte compuesto (empresillado o en celosía) especificando clase de acero y tipo de perfil (referencia a detalle); incluyendo elementos de enlace y sus uniones.
- Unidad de nudo sin rigidizadores especificar soldado o atornillado, y tipo de nudo (referencia a detalle); incluyendo cordones de soldadura o tornillos.
- Unidad de nudo con rigidizadores especificar soldado o atornillado, y tipo de nudo (referencia a detalle); incluyendo cordones de soldadura o tornillos.
- Unidad de placa de anclaje en cimentación incluyendo anclajes y rigidizadores (si procede), y especificando tipo de placa (referencia a detalle).
- Metro cuadrado de pintura anticorrosiva especificando tipo de pintura (imprimación, manos intermedias y acabado), número de manos y espesor de cada una.
- Metro cuadrado de protección contra fuego (pintura, mortero o aplacado) especificando tipo de protección y espesor; además, en pinturas igual que en punto anterior, y en aplacados sistema de fijación y tratamiento de juntas (si procede).

En el caso de mallas espaciales:

- Kilogramo de acero en perfil comercial (abierto o tubo) especificando clase de acero y tipo de perfil; incluyendo terminación de los extremos para unión con el nudo (referencia a detalle).
- Unidad de nudo especificando tipo de nudo (referencia a detalle); incluyendo cordones de soldadura o tornillos (si los hay).
- Unidad de nudo de apoyo especificando tipo de nudo (referencia a detalle); incluyendo cordones de soldadura o tornillos o placa de anclaje (si los ha
a pie de obra y elevación con grúas.
- Unidad de acondicionamiento del terreno para montaje a nivel del suelo especificando características y número de los apoyos provisionales.
- Unidad de elevación y montaje en posición acabada incluyendo elementos auxiliares para acceso a nudos de apoyo; especificando equipos de eleva
estimado en montaje "in situ".
- Unidad de montaje en posición acabada.

En los precios unitarios de cada una, además de los conceptos expresados en cada caso, irá incluida la mano de obra directa e indirecta, obligacio
parte proporcional de medios auxiliares para acceso a la posición de trabajo y elevación del material, hasta su colocación completa en obra.

La valoración que así resulta corresponde a la ejecución material de la unidad completa terminada.

Prescripciones sobre los productos

Características y recepción de los productos que se incorporan a las unidades de obra

La recepción de los productos, equipos y sistemas comprende el control de la documentación de los suministros (incluida la del marcado CE cuando sea pertinente), el control mediante distintivos de calidad o evaluaciones técnicas de idoneidad y el control mediante ensayos.

- Aceros en chapas y perfiles

Los elementos estructurales pueden estar constituidos por los aceros establecidos por las normas UNE EN 10025:2006 (chapas y perfiles), UNE EN 10210-1:2007 (tubos acabados en caliente) y UNE EN 10219-1:2007 (tubos conformados en frío).

Los tipos de acero podrán ser S235, S275 y S355; para los de UNE EN 10025:2006 y otras se admite también el tipo S450; según el CTE DB SE A, tabla 4.1, establecen sus características mecánicas. Estos aceros podrán ser de los grados JR, J0 y J2; para el S355 se admite también el grado K2.

COAR Colegio Oficial de Arquitectos de La Rioja VISADO 26/11/24
Expediente: 24-006192-40
Documento: 24-000377-025-08833
Página: 32 / 125
Arquitecto/s: 829190 MARIA DE CASTRO GARCIA

Si se emplean otros aceros en proyecto, para garantizar su ductilidad, deberá comprobarse:

la relación entre la tensión de rotura y la de límite elástico no será inferior a 1,20,

el alargamiento en rotura de una probeta de sección inicial S0 medido sobre una longitud 5,65 $\sqrt{S_0}$ será superior al 15%,

la deformación correspondiente a la tensión de rotura debe superar al menos un 20% la correspondiente al límite elástico.

Para comprobar la ductilidad en cualquier otro caso no incluido en los anteriores, deberá demostrarse que la temperatura de transición (la mínima a la que la resistencia a rotura dúctil supera a la frágil) es menor que la mínima de aquellas a las que va a estar sometida la estructura.

Todos los aceros relacionados son soldables y únicamente se requiere la adopción de precauciones en el caso de uniones especiales (entre chapas de gran espesor, de espesores muy desiguales, en condiciones difíciles de ejecución, etc.).

Si el material va a sufrir durante la fabricación algún proceso capaz de modificar su estructura metalográfica (deformación con llama, tratamiento térmico específico, etc.) se deben definir los requisitos adicionales pertinentes.

- Tornillos, tuercas, arandelas.Estos aceros podrán ser de las calidades 4.6, 5.6, 6.8, 8.8 y 10.9 normalizadas por ISO; según el CTE DB SE A, tabla 4.3, se establecen sus características mecánicas. En los tornillos de alta resistencia utilizados como pretensados se controlará el apriete.
- Materiales de aportación. Las características mecánicas de los materiales de aportación serán en todos los casos superiores a las del metal base.

En aceros de resistencia mejorada a la corrosión atmosférica, la resistencia a la corrosión del material de aportación debe ser equivalente a la del material base; cuando se suelden este tipo de aceros el valor del carbono equivalente no debe exceder de 0,54.

Los productos especificados por UNE EN 10025:2006 deben suministrarse con inspección y ensayos, específicos (sobre los productos suministrados) o no específicos (no necesariamente sobre los productos suministrados), que garanticen su conformidad con el pedido y con la norma. El comprador debe especificar al fabricante el tipo de documento de inspección requerido conforme a UNE EN 10204:2006 (tabla A.1). Los productos deben marcarse de manera legible utilizando métodos tales como la pintura, el troquelado, el marcado con láser, el código de barras o mediante etiquetas adhesivas permanentes o etiquetas fijas con los siguientes datos: el tipo, la calidad y, si fuera aplicable, la condición de suministro mediante su designación abreviada (N, conformado de normalización; M, conformado termomecánico); el tipo de marcado puede especificarse en el momento de efectuar el pedido.

Los productos especificados por UNE EN 10210-1:2007, UNE EN 10210-2:2020 y UNE EN 10219-1:2019, UNE EN 10219-2:2007 deben ser suministrados después de haber superado los ensayos e inspecciones no específicos recogidos en EN 10021:1994 con una testificación de inspección conforme a la norma UNE EN 10204:2006, salvo exigencias contrarias del comprador en el momento de hacer el pedido. Cada perfil hueco debe ser marcado por un procedimiento adecuado y duradero, como la aplicación de pintura, punzonado o una etiqueta adhesiva en la que se indique la designación abreviada (tipo y grado de acero) y el nombre del fabricante; cuando los productos se suministran en paquetes, el marcado puede ser indicado en una etiqueta fijada sólidamente al paquete.

Para todos los productos se verificarán las siguientes condiciones técnicas generales de suministro, según UNE EN 10021

- Si se suministran a través de un transformador o intermediario, se deberá remitir al comprador, sin ningún cambio, la documentación del fabricante como se indica en UNE EN 10204, acompañada de los medios oportunos para identificar el producto, de forma que se pueda establecer la trazabilidad entre la documentación y los productos; si el transformador o intermediario ha modificado en cualquier forma las condiciones o las dimensiones del producto, debe facilitar un documento adicional de conformidad con las nuevas condiciones.
- Al hacer el pedido, el comprador deberá establecer que tipo de documento solicita, si es que requiere alguno y, en consecuencia, indicar el tipo de inspección: específica o no específica en base a una inspección no específica, el comprador puede solicitar al fabricante que le facilite una testificación de conformidad con el pedido o una testificación de inspección; si se solicita una testificación de inspección, deberá indicar las características del producto cuyos resultados de los ensayos deben recogerse en este tipo de documento, en el caso de que los detalles no estén recogidos en la norma del producto.
- Si el comprador solicita que la conformidad de los productos se compruebe mediante una inspección específica, en el pedido se concretará cual es el tipo de documento requerido: un certificado de inspección tipo 3.1 ó 3.2 según la norma UNE EN 10204, y si no está definido en la norma del producto: la frecuencia de los ensayos, los requisitos para el muestreo y la preparación de las muestras y probetas, los métodos de ensayo y, si procede, la identificación de las unidades de inspección

El proceso de control de esta fase debe contemplar los siguientes aspectos:

- En los materiales cubiertos por marcas, sellos o certificaciones de conformidad reconocidos por las Administraciones Públicas competentes, este control puede limitarse a un certificado expedido por el fabricante que establezca de forma inequívoca la traza que permita relacionar cada elemento de la estructura con el certificado de origen que lo avala.
- Si no se incluye una declaración del suministrador de que los productos o materiales cumplen con la Parte I del presente Pliego, se tratarán como productos o materiales no conformes.
- Cuando en la documentación del proyecto se especifiquen características no avaladas por el certificado de origen del material (por ejemplo, el valor máximo del límite elástico en el caso de cálculo en capacidad), se establecerá un procedimiento de control mediante ensayos.
- Cuando se empleen materiales que por su carácter singular no queden cubiertos por una norma nacional específica a la que referir la certificación (arandelas deformables, tornillos sin cabeza, conectadores, etc.) se podrán utilizar normas o recomendaciones de prestigio reconocido.
- Cuando haya que verificar las tolerancias dimensionales de los perfiles comerciales se tendrán en cuenta las siguientes normas:

serie IPN: UNE EN 10024:1995

series IPE y HE: UNE EN 10034:1994

serie UPN: UNE 36522:2018

series L y LD: UNE EN 10056-1:2017 (medidas) y UNE EN 10056-2:1994 (tolerancias)

tubos: UNE EN 10219-1:2007, UNE EN 10219-1:2007 ERRATUM:2010, UNE EN 10219-2:2019 (Parte 1- condiciones de suministro y Parte 2- Tolerancias)

chapas: UNE EN 10029:2011

Almacenamiento y manipulación (criterios de uso, conservación y mantenimiento)

El almacenamiento y depósito de los elementos constitutivos de la obra se hará de forma sistemática y ordenada para facilitar su montaje. Se cuidará especialmente que las piezas no se vean afectadas por acumulaciones de agua, ni estén en contacto directo con el terreno, y se mantengan las condiciones de durabilidad; para el almacenamiento de los elementos auxiliares tales como tornillos, electrodos, pinturas, etc., se seguirán las instrucciones dadas por el fabricante de los mismos.

Las manipulaciones necesarias para la carga, descarga, transporte, almacenamiento a pie de obra y montaje se realizarán con el cuidado suficiente para no provocar solicitaciones excesivas en ningún elemento de la estructura y para no dañar ni a las piezas ni a la pintura. Se cuidarán especialmente, protegiéndolas si fuese necesario, las partes sobre las que hayan de fijarse las cadenas, cables o ganchos que vayan a utilizarse en la elevación o sujeción de las piezas de la estructura.

Se corregirá cuidadosamente, antes de proceder al montaje, cualquier abolladura, comba o torcedura que haya podido provocarse en las operaciones de transporte. Si el efecto no puede ser corregido, o se presume que después de corregido puede afectar a la resistencia o estabilidad de la estructura, la pieza en cuestión se rechazará, marcándola debidamente para dejar constancia de ello.

Características técnicas de cada unidad de obra

Condiciones previas: soporte

Los elementos no metálicos de la construcción (hormigón, fábricas, etc.) que hayan de actuar como soporte de elementos estructurales metálicos, (las "tolerancias en las partes adyacentes" indicadas posteriormente dentro de las tolerancias admisibles.

Las bases de los pilares que apoyen sobre elementos no metálicos se calzarán mediante cuñas de acero separadas entre 4 y 8 cm, después de procederá a la colocación del número conveniente de vigas de la planta superior y entonces se alinearán y aplomarán.

Los espacios entre las bases de los pilares y el elemento de apoyo si es de hormigón o fábrica, se limpiarán y rellenarán, retacando, con mortero u cemento portland y árido, cuya máxima dimensión no sea mayor que 1/5 del espesor del espacio que debe rellenarse, y de dosificación no meno consistencia del mortero u hormigón de relleno será la conveniente para asegurar el llenado completo; en general, será fluida hasta espesores de 5 cm y n espesores mayores.

Compatibilidad entre los productos, elementos y sistemas constructivos

Las superficies que hayan de quedar en contacto en las uniones con tornillos pretensados de alta resistencia no se pintarán y recibirán una limpieza y el tratamiento especificado.

Las superficies que hayan de soldarse no estarán pintadas ni siquiera con la capa de imprimación en una zona de anchura mínima de 10 cm desde el borde de la soldadura; si se precisa una protección temporal se pintarán con pintura fácilmente eliminable, que se limpiará cuidadosamente antes del soldeo.

Para evitar posibles corrosiones es preciso que las bases de pilares y partes estructurales que puedan estar en contacto con el terreno queden embebidas en hormigón. No se pintarán estos elementos para evitar su oxidación; si han de permanecer algún tiempo a la intemperie se recomienda su protección con lechada de cemento.

Se evitará el contacto del acero con otros metales que tengan menos potencial electrovalente (por ejemplo, plomo, cobre) que le pueda originar corrosión electroquímica; también se evitará su contacto con materiales de albañilería que tengan comportamiento higroscópico, especialmente el yeso, que le pueda originar corrosión química.

COAR Colegio Oficial de Arquitectos de La Rioja VISADO 26/11/24
Expediente: 24-0061?-540
Documento: 24-003?41-02?-0883?
Página: {33 ?2?}
Arquitectos: 829196 MARÍA DE CASTRO GARCÍA

Proceso de ejecución

Ejecución

Operaciones previas:

Corte: se realizará por medio de sierra, cizalla, corte térmico (oxicorte) automático y, solamente si este no es posible, oxicorte manual; se especificarán las zonas donde no es admisible material endurecido tras procesos de corte, como por ejemplo:

Cuando el cálculo se base en métodos plásticos.

A ambos lados de cada rótula plástica en una distancia igual al canto de la pieza.

Cuando predomine la fatiga, en chapas y llantas, perfiles laminados, y tubos sin costura.

Cuando el diseño para esfuerzos sísmicos o accidentales se base en la ductilidad de la estructura.

Conformado: el acero se puede doblar, prensar o forjar hasta que adopte la forma requerida, utilizando procesos de conformado en caliente o en frío, siempre que las características del material no queden por debajo de los valores especificados; según el CTE DB SE A, apartado 10.2.2, los radios de acuerdo mínimos para el conformado en frío serán los especificados en dicho apartado.

Perforación: los agujeros deben realizarse por taladrado u otro proceso que proporcione un acabado equivalente; se admite el punzonado en materiales de hasta 2,5 cm de espesor, siempre que su espesor nominal no sea mayor que el diámetro nominal del agujero (o su dimensión mínima si no es circular).

Ángulos entrantes y entallas: deben tener un acabado redondeado con un radio mínimo de 5 mm.

Superficies para apoyo de contacto: se deben especificar los requisitos de planeidad y grado de acabado; la planeidad antes del armado de una superficie simple contrastada con un borde recto, no superará los 0,5 mm, en caso contrario, para reducirla, podrán utilizarse cuñas y forros de acero inoxidable, no debiendo utilizarse más de tres en cualquier punto que podrán fijarse mediante soldaduras en ángulo o a tope de penetración parcial.

Empalmes: sólo se permitirán los establecidos en el proyecto o autorizados por la dirección facultativa, que se realizarán por el procedimiento establecido.

Soldeo:

Se debe proporcionar al personal encargado un plan de soldeo que figurará en los planos de taller, con todos los detalles de la unión, las dimensiones y tipo de soldadura, la secuencia de soldeo, las especificaciones sobre el proceso y las medidas necesarias para evitar el desgarro laminar.

Se consideran aceptables los procesos de soldadura recogidos por UNE EN ISO 4063:2011.

Los soldadores deben estar certificados por un organismo acreditado y cualificado; cada tipo de soldadura requiere la cualificación específica del soldador que la realiza.

Las superficies y los bordes deben ser apropiados para el proceso de soldeo que se utilice; los componentes a soldar deben estar correctamente colocados y fijos mediante dispositivos adecuados o soldaduras de punteo, y ser accesibles para el soldador; los dispositivos provisionales para el montaje deben ser fáciles de retirar sin dañar la pieza; se debe considerar la utilización de precalentamiento cuando el tipo de acero y/o la velocidad de enfriamiento puedan producir enfriamiento en la zona térmicamente afectada por el calor.

Para cualquier tipo de soldadura que no figure entre los considerados como habituales (por puntos, en ángulo, a tope, en tapón y ojal) se indicarán los requisitos de ejecución para alcanzar un nivel de calidad análogo a ellos; según el CTE DB SE A, apartado 10.7, durante la ejecución de los procedimientos habituales se cumplirán las especificaciones de dicho apartado especialmente en lo referente a limpieza y eliminación de defectos de cada pasada antes de la siguiente.

Uniones atornilladas:

Según el CTE DB SE A, apartados 10.4.1 a 10.4.3, las características de tornillos, tuercas y arandelas se ajustarán a las especificaciones dichos apartados. En tornillos sin pretensar el “apretado a tope” es el que consigue un hombre con una llave normal sin brazo de prolongación; en uniones pretensadas el apriete se realizará progresivamente desde los tornillos centrales hasta los bordes; según el CTE DB SE A, apartado 10.4.5, el control del pretensado se realizará por alguno de los siguientes procedimientos:

Método de control del par torsor.

Método del giro de tuerca.

Método del indicador directo de tensión.

Método combinado.

Según el CTE DB SE A, apartado 10.5, podrán emplearse tornillos avellanados, calibrados, hexagonales de inyección, o pernos de articulación, si se cumplen las especificaciones de dicho apartado.

Montaje en blanco. La estructura será provisional y cuidadosamente montada en blanco en el taller para asegurar la perfecta coincidencia de los elementos que han de unirse y su exacta configuración geométrica.

Recepción de elementos estructurales. Una vez comprobado que los distintos elementos estructurales metálicos fabricados en taller satisfacen todos los requisitos anteriores, se recepcionarán autorizándose su envío a la obra.

Transporte a obra. Se procurará reducir al mínimo las uniones a efectuar en obra, estudiando cuidadosamente los planos de taller para resolver los problemas de transporte y montaje que esto pueda ocasionar.

Montaje en obra:

Si todos los elementos recibidos en obra han sido recepcionados previamente en taller como es aconsejable, los únicos problemas que se pueden plantear durante el montaje son los debidos a errores cometidos en la obra que debe sustentar la estructura metálica, como replanteo y nivelación en cimentaciones, que han de verificar los límites establecidos para las “tolerancias en las partes adyacentes” mencionados en el punto siguiente; las consecuencias de estos errores son evitables si se tiene la precaución de realizar los planos de taller sobre cotas de replanteo tomadas directamente de la obra.

Por tanto esta fase de control se reduce a verificar que se cumple el programa de montaje para asegurar que todas las partes de la estructura, en cualquiera de las etapas de construcción, tienen arriostramiento para garantizar su estabilidad, y controlar todas las uniones realizadas en obra visual y geométricamente; además, en las uniones atornilladas se comprobará el apriete con los mismos criterios indicados para la ejecución en taller, y en las soldaduras, si se especifica, se efectuarán los controles no destructivos indicados posteriormente en el “control de calidad de la fabricación”.

Tolerancias admisibles

Los valores máximos admisibles de las desviaciones geométricas, para situaciones normales, aplicables sin acuerdo especial y necesarias para:

La validez de las hipótesis de cálculo en estructuras con carga estática.

Según el CTE DB SE A, apartado 11, se definen las tolerancias aceptables para edificación en ausencia de otros requisitos y corresponden a:

Tolerancias de los elementos estructurales.

Tolerancias de la estructura montada.

Tolerancias de fabricación en taller.

Tolerancias en las partes adyacentes.

Condiciones de terminación

Previamente a la aplicación de los tratamientos de protección, se prepararán las superficies reparando todos los defectos detectados en ellas, tomando como referencia los principios generales de la norma UNE EN ISO 8504-1:2020, particularizados por UNE EN ISO 8504-2:2020 para limpieza con chorro abrasivo y por UNE EN ISO 8504-3:2020 para limpieza por herramientas motorizadas y manuales.

En superficies de rozamiento se debe extremar el cuidado en lo referente a ejecución y montaje en taller, y se protegerán con cubiertas imperm preparación hasta su armado.

Las superficies que vayan a estar en contacto con el hormigón sólo se limpiarán sin pintar, extendiendo este tratamiento al menos 30 cr correspondiente.

Para aplicar el recubrimiento se tendrá en cuenta:

Galvanización. Se realizará de acuerdo con UNE EN ISO 1460:1996 y UNE EN ISO 1461:2010, sellando las soldaduras antes de un decapac galvanización si se produce, y con agujeros de venteo o purga si hay espacios cerrados, donde indique la Parte I del presente Pliego; las superficies galvar limpiarse y tratarse con pintura de imprimación anticorrosiva con diluyente ácido o chorreado barredor antes de ser pintadas.

Pintura. Se seguirán las instrucciones del fabricante en la preparación de superficies, aplicación del producto y protección posterior durante un tiempo; si se aplica más de una capa se usará en cada una sombra de color diferente.

Tratamiento de los elementos de fijación. Para el tratamiento de estos elementos se considerará su material y el de los elementos a unir, junto con el tratamiento que estos lleven previamente, el método de apretado y su clasificación contra la corrosión.

Control de ejecución, ensayos y pruebas

Se desarrollará según las dos etapas siguientes:

- Control de calidad de la fabricación:

Según el CTE DB SE A, apartado 12.4.1, la documentación de fabricación será elaborada por el taller y deberá contener, al menos, una memoria de fabricación los planos de taller y un plan de puntos de inspección. Esta documentación debe ser revisada y aprobada por la dirección facultativa verificando su coherencia con la especificada en la documentación general del proyecto, la compatibilidad entre los distintos procedimientos de fabricación, y entre éstos y los materiales empleados. comprobará que cada operación se realiza en el orden y con las herramientas especificadas, el personal encargado de cada operación posee la cualificación adecuada, se mantiene el adecuado sistema de trazado que permita identificar el origen de cada incumplimiento

COAR Colegio Oficial de Arquitectos de La Rioja VISADO 26/11/24
Expediente: 2019-540
Documento: 2019-03741-025-08833
Página: (3 / 325)
Arquitecto(s): 829196 MARIA DE CASTRO GARCIA

Soldaduras: se inspeccionará visualmente toda la longitud de todas las soldaduras comprobando su presencia y situación, tamaño y posición, superficies y formas, y detectando defectos de superficie y salpicaduras; se indicará si deben realizarse o no ensayos no destructivos, especificando, en su caso, la localización de las soldaduras a inspeccionar y los métodos a emplear; según el CTE DB SE A apartado 10.8.4.2, podrán ser (partículas magnéticas según UNE EN 1290:2006, líquidos penetrantes según UNE 14612:2000, ultrasonidos según UNE EN 1714:2019, ensayos radiográficos según UNE EN 1435:2017); el alcance de esta inspección se realizará de acuerdo con el artículo 10.8.4.1, teniendo en cuenta, además, que la corrección en distorsiones no conformes obliga a inspeccionar las soldaduras situadas en esa zona; se deben especificar los criterios de aceptación de las soldaduras, debiendo cumplir las soldaduras reparadas los mismos requisitos que las originales; para ello se puede tomar como referencia UNE EN ISO 5817:2014, que define tres niveles de calidad, B, C y D.

Uniones mecánicas: todas las uniones mecánicas, pretensadas o sin pretensar tras el apriete inicial, y las superficies de rozamiento se comprobarán visualmente; la unión debe rehacerse si se exceden los criterios de aceptación establecidos para los espesores de chapa, otras disconformidades podrán corregirse, debiendo volverse a inspeccionar tras el arreglo; según el CTE DB SE A, apartado 10.8.5.1, en uniones con tornillos pretensados se realizarán las inspecciones adicionales indicadas en dicho apartado; si no es posible efectuar ensayos de los elementos de fijación tras completar la unión, se inspeccionarán los métodos de trabajo; se especificarán los requisitos para los ensayos de procedimiento sobre el pretensado de tornillos. Previamente a aplicar el tratamiento de protección en las uniones mecánicas, se realizará una inspección visual de la superficie para comprobar que se cumplen los requisitos del fabricante del recubrimiento; el espesor del recubrimiento se comprobará, al menos, en cuatro lugares del 10% de los componentes tratados, según uno de los métodos de UNE EN ISO 2808:2007, el espesor medio debe ser superior al requerido y no habrá más de una lectura por componente inferior al espesor normal y siempre superior al 80% del nominal; los componentes no conformes se tratarán y ensayarán de nuevo

- Control de calidad del montaje:

Según el CTE DB SE A, apartado 12.5.1, la documentación de montaje será elaborada por el montador y debe contener, al menos, una memoria de montaje, los planos de montaje y un plan de puntos de inspección según las especificaciones de dicho apartado. Esta documentación debe ser revisada y aprobada por la dirección facultativa verificando su coherencia con la especificada en la documentación general del proyecto, y que las tolerancias de posicionamiento de cada componente son coherentes con el sistema general de tolerancias. Durante el proceso de montaje se comprobará que cada operación se realiza en el orden y con las herramientas especificadas, que el personal encargado de cada operación posee la cualificación adecuada, y se mantiene un sistema de trazado que permite identificar el origen de cada incumplimiento.

Ensayos y pruebas

Las actividades y ensayos de los aceros y productos incluidos en el control de materiales, pueden ser realizados por laboratorios oficiales o privados; los laboratorios privados, deberán estar acreditados para los correspondientes ensayos conforme a los criterios del Real Decreto 2200/1995, de 20 de diciembre, o estar incluidos en el registro general establecido por el Real Decreto 410/2010, de 31 de marzo.

Previamente al inicio de las actividades de control de la obra, el laboratorio o la entidad de control de calidad deberán presentar a la dirección facultativa para su aprobación un plan de control o, en su caso, un plan de inspección de la obra que contemple, como mínimo, los siguientes aspectos:

Identificación de materiales y actividades objeto de control y relación de actuaciones a efectuar durante el mismo (tipo de ensayo, inspecciones, etc.).
Previsión de medios materiales y humanos destinados al control con indicación, en su caso, de actividades a subcontratar.
Programación inicial del control, en función del programa previsible para la ejecución de la obra.
Planificación del seguimiento del plan de autocontrol del constructor, en el caso de la entidad de control que efectúe el control externo de la ejecución.
Designación de la persona responsable por parte del organismo de control.
Sistemas de documentación del control a emplear durante la obra.

El plan de control deberá prever el establecimiento de los oportunos lotes, tanto a efectos del control de materiales como de los productos o de la ejecución, contemplando tanto el montaje en taller o en la propia obra.

<u>Prescripciones sobre verificaciones en el edificio terminado</u>

Verificaciones y pruebas de servicio para comprobar las prestaciones finales del edificio

Como última fase de todos los controles especificados anteriormente, se realizará una inspección visual del conjunto de la estructura y de cada elemento a medida que van entrando en carga, verificando que no se producen deformaciones o grietas inesperadas en alguna parte de ella.

En el caso de que se aprecie algún problema, o si especifica en la Parte I del presente Pliego, se pueden realizar pruebas de carga para evaluar la seguridad de la estructura, toda o parte de ella; en estos ensayos, salvo que se cuestione la seguridad de la estructura, no deben sobrepasarse las acciones de servicio, se realizarán de acuerdo con un Plan de Ensayos que evalúe la viabilidad de la prueba, por una organización con experiencia en este tipo de trabajos, dirigida por un técnico competente, que debe recoger los siguientes aspectos (CÓDIGO ESTRUCTURAL):

Viabilidad y finalidad de la prueba.
Magnitudes que deben medirse y localización de los puntos de medida.
Procedimientos de medida.
Escalones de carga y descarga.
Medidas de seguridad.
Condiciones para las que el ensayo resulta satisfactorio.
Estos ensayos tienen su aplicación fundamental en elementos sometidos a flexión.

2.2 Estructuras de hormigón (armado y pretensado)

<u>Descripción</u>

Descripción

Como elementos de hormigón pueden considerarse:

- Forjados unidireccionales: constituidos por elementos superficiales planos con nervios, flectando esencialmente en una dirección. Se consideran dos tipos de forjados, los de viguetas o semiviguetas, ejecutadas en obra o pretensadas, y los de losas alveolares ejecutadas en obra o pretensadas.
- Placas o losas sobre apoyos aislados: estructuras constituidas por placas macizas o aligeradas con nervios de hormigón armado en dos direcciones perpendiculares entre sí, que no poseen, en general, vigas para transmitir las cargas a los apoyos y descansan directamente sobre soportes con o sin capitel.
- Muros de sótanos y muros de carga.
- Pantallas: sistemas estructurales en ménsula empotrados en el terreno, de hormigón armado, de pequeño espesor, gran canto y muy elevada altura, especialmente aptas para resistir acciones horizontales.
- Núcleo: un conjunto de pantallas enlazadas entre sí para formar una pieza de sección cerrada o eventualmente abierta por huecos de paso, que presenta una mayor eficacia que las pantallas para resistir esfuerzos horizontales.
- Estructuras porticadas: formadas por soportes y vigas. Las vigas son elementos estructurales, planos o de canto, de directriz recta y sección re salvan una determinada luz, soportando cargas de flexión. Los soportes son elementos de directriz recta y sección rectangular, cuadrada, poligonal hormigón armado, pertenecientes a la estructura del edificio, que transmiten las cargas al cimiento.

Criterios de medición y valoración de unidades

- Metro cuadrado de forjado unidireccional (hormigón armado): hormigón de resistencia o dosificación especificados, con una cuantía media del especificada, con semivigueta armada o nervios in situ, del canto e intereje especificados, con bovedillas del material especificado, incluso encof curado y desencofrado, según el CÓDIGO ESTRUCTURAL.
- Metro cuadrado de losa o forjado reticular: hormigón de resistencia o dosificación especificados, con una cuantía media del tipo de acero especificada, del canto e intereje especificados, con bovedillas del material especificado, incluso encofrado, vibrado, curado y desencofrado, según el CÓDIGO ESTRUCTURAL.
- Metro cuadrado de forjado unidireccional con vigueta, semivigueta o losa pretensada, totalmente terminado, incluyendo las piezas de entrevigado para forjados con viguetas o semiviguetas pretensadas, hormigón vertido en obra y armadura colocada en obra, incluso vibrado, curado, encofrado y desencofrado, según el CÓDIGO ESTRUCTURAL.
- Metro cuadrado de núcleos y pantallas de hormigón armado: completamente terminado, de espesor y altura especificadas, de hormigón de resistencia o dosificación especificados, de la cuantía del tipo acero especificada, incluyendo encofrado a una o dos caras del tipo especificado, elaboración, desencofrado y curado, según el CÓDIGO ESTRUCTURAL.
- Metro lineal de soporte de hormigón armado: completamente terminado, de sección y altura especificadas, de hormigón de resistencia o dosificación especificados, de la cuantía del tipo de acero especificada, incluyendo encofrado, elaboración, desencofrado y curado, según el CÓDIGO ESTRUCTURAL.
- Metro cúbico de hormigón armado para pilares, vigas y zunchos: hormigón de resistencia o dosificación especificados, con una cuantía media del tipo de acero especificada, en soportes de sección y altura determinadas y en vigas o zunchos de la sección determinada incluso recortes, separadores, alambre de atado, puesta en obra, vibrado y curado del hormigón según el CÓDIGO ESTRUCTURAL, incluyendo encofrado y desencofrado

COAR Colegio Oficial de Arquitectos de La Rioja VISADO 26/11/24
Expediente:
Documento:
Página:
Arquitectos:
829196 MARÍA DE CASTRO GARCÍA:

Prescripciones sobre los productos

Características y recepción de los productos que se incorporan a las unidades de obra

- Hormigón para armar:

Se tipificará de acuerdo con el CÓDIGO ESTRUCTURAL, indicando:

- la resistencia característica especificada;
- el tipo de consistencia, medido por su asiento en cono de Abrams;
- el tamaño máximo del árido y
- la designación del ambiente.

Tipos de hormigón:

- hormigón fabricado en central de obra o preparado;
- hormigón no fabricado en central.

Materiales constituyentes, en el caso de que no se acopie directamente el hormigón preamasado:

- Cemento:

Los cementos empleados podrán ser aquellos que cumplan la vigente Instrucción para la Recepción de Cementos, correspondan a la clase resistente 32,5 o superior y cumplan las especificaciones del CÓDIGO ESTRUCTURAL.

- Agua:

El agua utilizada, tanto para el amasado como para el curado del hormigón en obra, no contendrá sustancias nocivas en cantidades tales que afecten a las propiedades del hormigón o a la protección de las armaduras. En general, podrán emplearse todas las aguas sancionadas como aceptables por la práctica.

Se prohíbe el empleo de aguas de mar o salinas análogas para el amasado o curado de hormigón armado, salvo estudios especiales.

Deberá cumplir las condiciones establecidas en el CÓDIGO ESTRUCTURAL.

- Áridos:

Los áridos deberán cumplir las especificaciones contenidas en el CÓDIGO ESTRUCTURAL.

Como áridos para la fabricación de hormigones pueden emplearse arenas y gravas existentes en yacimientos naturales o rocas machacadas, así como otros productos cuyo empleo se encuentre sancionado por la práctica o resulte aconsejable como consecuencia de estudios realizados en laboratorio.

Se prohíbe el empleo de áridos que contengan sulfuros oxidables.

Los áridos se designarán por su tamaño mínimo y máximo en mm.

El tamaño máximo de un árido grueso será menor que las dimensiones siguientes:

- 0,8 de la distancia horizontal libre entre armaduras que no formen grupo, o entre un borde de la pieza y una armadura que forme un ángulo mayor de 45º con la dirección del hormigonado;
- 1,25 de la distancia entre un borde de la pieza y una armadura que forme un ángulo no mayor de 45º con la dirección de hormigonado,
- 0,25 de la dimensión mínima de la pieza, excepto en los casos siguientes:

Losa superior de los forjados, donde el tamaño máximo del árido será menor que 0,4 veces el espesor mínimo.

Piezas de ejecución muy cuidada y aquellos elementos en los que el efecto pared del encofrado sea reducido (forjados, que sólo se encofran por una cara), en cuyo caso será menor que 0,33 veces el espesor mínimo.

- Otros componentes:

Podrán utilizarse como componentes del hormigón los aditivos y adiciones, siempre que se justifique con la documentación del producto o los oportunos ensayos que la sustancia agregada en las proporciones y condiciones previstas produce el efecto deseado sin perturbar excesivamente las restantes características del hormigón ni representar peligro para la durabilidad del hormigón ni para la corrosión de armaduras.

En los hormigones armados se prohíbe la utilización de aditivos en cuya composición intervengan cloruros, sulfuros, sulfitos u otros componentes químicos que puedan ocasionar o favorecer la corrosión de las armaduras.

El CÓDIGO ESTRUCTURAL recoge únicamente la utilización de cenizas volantes y el humo de sílice.

- Armaduras pasivas:

Serán de acero y estarán constituidas por:

- Barras corrugadas:

Los diámetros nominales se ajustarán a la serie siguiente:

6 - 8- 10 - 12 - 14 - 16 - 20 - 25 - 32 y 40 mm

- Mallas electrosoldadas:

Los diámetros nominales de los alambres corrugados empleados se ajustarán a la serie siguiente:

5 - 5,5 - 6- 6,5 - 7 - 7,5 - 8- 8,5 - 9 - 9,5 - 10 - 10,5 - 11 - 11,5 - 12 y 14 mm.

- Armaduras electrosoldadas en celosía:

Los diámetros nominales de los alambres, lisos o corrugados, empleados se ajustarán a la serie siguiente:

5 - 6- 7 - 8- 9 - 10 y 12 mm.

Cumplirán los requisitos técnicos establecidos en las UNE 36068:2011, 36092:2014 y 36739:1995 EX, respectivamente, entre ellos las características mecánicas mínimas, especificadas en el CÓDIGO ESTRUCTURAL.

- Viguetas y losas alveolares pretensadas:

Las viguetas prefabricadas de hormigón, u hormigón y arcilla cocida, y las losas alveolares prefabricadas de hormigón pretensado cumplirán las condiciones del CÓDIGO ESTRUCTURAL.

- Piezas prefabricadas para entrevigado:

Las piezas de entrevigado pueden ser de arcilla cocida u hormigón (aligerantes y resistentes), poliestireno expandido y otros materiales suficientemente rígidos que no produzcan daños al hormigón ni a las armaduras (aligerantes).

En piezas colaborantes, la resistencia característica a compresión no será menor que la resistencia de proyecto del hormigón de obra con que se ejecute el forjado.

Recepción de los productos

La recepción de los productos, equipos y sistemas comprende el control de la documentación de los suministros (incluida la correspondiente al marcado CE, cuando sea pertinente), el control mediante distintivos de calidad o evaluaciones técnicas de idoneidad y el control mediante ensayos.

- Hormigón fabricado en central de obra u hormigón preparado:

- Control documental:

En la recepción se controlará que cada carga de hormigón vaya acompañada de una hoja de suministro, firmada por persona física, a disposición de la dirección facultativa, y en la que figuren, los datos siguientes:

Nombre de la central de fabricación de hormigón.
Número de serie de la hoja de suministro.
Fecha de entrega.
Nombre del peticionario y del responsable de la recepción.
Especificación del hormigón:
En el caso de que el hormigón se designe por propiedades:
Designación de acuerdo con el CÓDIGO ESTRUCTURAL.
Contenido de cemento en kilogramos por metro cúbico de hormigón, con una tolerancia de ± 15 kg.
Relación agua/cemento del hormigón, con una tolerancia de ± 0,02.
En el caso de que el hormigón se designe por dosificación:
Contenido de cemento por metro cúbico de hormigón.
Relación agua/cemento del hormigón, con una tolerancia de ± 0,02.
Tipo de ambiente de acuerdo con la tabla 8.2.2.
Tipo, clase, y marca del cemento.
Consistencia.
Tamaño máximo del árido.
Tipo de aditivo, según UNE-EN 934-2:10+A1:2012, si lo hubiere, y en caso contrario, indicación expresa de que no contiene.
Procedencia y cantidad de adición (cenizas volantes o humo de sílice) si la hubiere, y en caso contrario, indicación expresa de que no contiene.
Designación específica del lugar del suministro (nombre y lugar).
Cantidad del hormigón que compone la carga, expresada en metros cúbicos de hormigón fresco.
Identificación del camión hormigonera (o equipo de transporte) y de la persona que proceda a la descarga, según el articulado de la norma de referencia.
Hora límite de uso para el hormigón.

COAR Colegio Oficial de Arquitectos de La Rioja VISADO 26/11/24

Expediente: 24-00619-540
Documento: 24-0003741-025-08833
Página: (36 / 125)
Arquitecto/s: 829196 MARÍA DE CASTRO GARCIA

La dirección facultativa podrá eximir de la realización del ensayo de penetración de agua cuando, además, el suministrador presente una documentación que permita el control documental sobre los siguientes puntos:

- Composición de las dosificaciones de hormigón que se va a emplear.
- Identificación de las materias primas.
- Copia del informe con los resultados del ensayo de determinación de profundidad de penetración de agua bajo presión realizados por laboratorio oficial o acreditado, como máximo con 6 meses de antelación.
- Materias primas y dosificaciones empleadas en la fabricación de las probetas utilizadas en los anteriores ensayos, que deberán coincidir con las declaradas por el suministrador para el hormigón empleado en obra.

- Ensayos de control del hormigón:

El control de la calidad del hormigón comprenderá el de su resistencia, consistencia y durabilidad:

Control de la consistencia. Se realizará siempre que se fabriquen probetas para controlar la resistencia, en control reducido o cuando lo ordene la dirección facultativa.

Control de la durabilidad. Se realizará el control documental, a través de las hojas de suministro, de la relación a/c y del contenido de cemento. Si las clases de exposición son III o IV o cuando el ambiente presente cualquier clase de exposición específica, se realizará el control de la penetración de agua. Se realizará siempre que se fabriquen probetas para controlar la resistencia, en control reducido o cuando lo ordene la dirección facultativa.

Control de la resistencia.

Con independencia de los ensayos previos y característicos (preceptivos si no se dispone de experiencia previa en materiales, dosificación y proceso de ejecución previstos), y de los ensayos de información complementaria, el CÓDIGO ESTRUCTURAL establece con carácter preceptivo el control de la resistencia a lo largo de la ejecución mediante los ensayos de control.

Ensayos de control de resistencia:

Tienen por objeto comprobar que la resistencia característica del hormigón de la obra es igual o superior a la de proyecto. El control podrá realizarse según las siguientes modalidades:

Control a nivel reducido (CÓDIGO ESTRUCTURAL).

Control al 100 por 100, cuando se conozca la resistencia de todas las amasadas (CÓDIGO ESTRUCTURAL).

Control estadístico del hormigón cuando sólo se conozca la resistencia de una fracción de las amasadas que se colocan (CÓDIGO ESTRUCTURAL). Este tipo de control es de aplicación general a obras de hormigón estructural. Para la realización del control se divide la obra en lotes con unos tamaños máximos en función del tipo de elemento estructural de que se trate. Se determina la resistencia de N amasadas por lote y se obtiene la resistencia característica estimada. Los criterios de aceptación o rechazo del lote se establecen en el CÓDIGO ESTRUCTURAL.

- Hormigón no fabricado en central.

En el hormigón no fabricado en central se extremarán las precauciones en la dosificación, fabricación y control.

- Control documental:

El constructor mantendrá en obra, a disposición de la dirección facultativa, un libro de registro donde constará:

La dosificación o dosificaciones nominales a emplear en obra, que deberá ser aceptada expresamente por la dirección facultativa. Así como cualquier corrección realizada durante el proceso, con su correspondiente justificación.

Relación de proveedores de materias primas para la elaboración del hormigón.

Descripción de los equipos empleados en la elaboración del hormigón.

Referencia al documento de calibrado de la balanza de dosificación del cemento.

Registro del número de amasadas empleadas en cada lote, fechas de hormigonado y resultados de los ensayos realizados, en su caso. En cada registro se indicará el contenido de cemento y la relación agua cemento empleados y estará firmado por persona física.

- Ensayos de control del hormigón:

Se realizarán los mismos ensayos que los descritos para el hormigón fabricado en central.

- Ensayos previos del hormigón:

Para establecer la dosificación, el fabricante de este tipo de hormigón deberá realizar ensayos previos, según el CÓDIGO ESTRUCTURAL, que serán preceptivos salvo experiencia previa.

- Ensayos característicos del hormigón:

Para comprobar, en general antes del comienzo de hormigonado, que la resistencia real del hormigón que se va a colocar en la obra no es inferior a la de proyecto, el fabricante de este tipo de hormigón deberá realizar ensayos, según el CÓDIGO ESTRUCTURAL, que serán preceptivos salvo experiencia previa.

- De los materiales constituyentes:

- Cemento (CÓDIGO ESTRUCTURAL, Instrucción RC-16).

Se establece la recepción del cemento conforme a la vigente Instrucción para la Recepción de Cementos. El responsable de la recepción del cemento deberá conservar una muestra preventiva por lote durante 100 días.

Control documental:

Cada partida se suministrará con un albarán y documentación anexa, que acredite que está legalmente fabricado y comercializado, de acuerdo con lo establecido en el apartado 9, Suministro e Identificación de la Instrucción RC-16.

Ensayos de control:

Antes de comenzar el hormigonado, o si varían las condiciones de suministro y cuando lo indique la dirección facultativa, se realizarán los ensayos de recepción previstos en la Instrucción RC-16 y los correspondientes a la determinación del ión cloruro, según el CÓDIGO ESTRUCTURAL.

Al menos una vez cada tres meses de obra y cuando lo indique la dirección facultativa, se comprobarán: componentes del cemento, principio y fin de fraguado, resistencia a compresión y estabilidad de volumen.

Distintivo de calidad. Marca N de AENOR. Homologación MICT.

Cuando el cemento posea un distintivo reconocido o un CC-CE, se le eximirá de los ensayos de recepción. En tal caso, el suministrador deberá aportar la documentación de identificación del cemento y los resultados de autocontrol que se posean.

Con independencia de que el cemento posea un distintivo reconocido o un CC-CE, si el período de almacenamiento supera 1, 2 ó 3 meses para los cementos de las clases resistentes 52,5, 42,5, 32,5, respectivamente, antes de los 20 días anteriores a su empleo se realizarán los ensayos de principio y fin de fraguado y resistencia mecánica inicial a 7 días (si la clase es 32,5) o a 2 días (las demás clases).

- Agua (CÓDIGO ESTRUCTURAL):

Cuando no se posean antecedentes de su utilización, o en caso de duda, se realizarán los siguientes ensayos:

Ensayos (según normas UNE): exponente de hidrógeno pH. Sustancias disueltas. Sulfatos. Ion Cloruro. Hidratos de carbono. Sustancias orgánicas solubles en éter.

- Áridos (CÓDIGO ESTRUCTURAL y ver Parte II, Marcado CE, 19.1.13):

Control documental:

Cada carga de árido irá acompañada de una hoja de suministro que estará en todo momento a disposición de la dirección facultativa, y en la que fig que se indican en el artículo 28.4.

Ensayos de control (según normas UNE):

Terrones de arcilla. Partículas blandas (en árido grueso). Materia que flota en líquido de p.e. = 2. Compuesto de azufre. Materia orgánica (e Equivalente de arena. Azul de metileno. Granulometría. Coeficiente de forma. Finos que pasan por el tamiz 0,063 UNE EN 933-2:96 y UNE EN 93 Determinación de cloruros. Además para firmes rígidos en viales: friabilidad de la arena. Resistencia al desgaste de la grava. Absorción de agua. Esta áridos.

Salvo que se disponga de un certificado de idoneidad de los áridos que vayan a utilizarse emitido como máximo un año antes de la fecha de e laboratorio oficial o acreditado, deberán realizarse los ensayos indicados.

- Otros componentes (CÓDIGO ESTRUCTURAL y ver Parte II, Marcado CE, 19.1).

Control documental:

No podrán utilizarse aditivos que no se suministren correctamente etiquetados y acompañados del certificado de garantía del fabricante, firmado po una persona física.

Cuando se utilicen cenizas volantes o humo de sílice, se exigirá el correspondiente certificado de garantía emitido por un laboratorio oficial u oficialmente acreditado con los resultados de los ensayos prescritos en el artículo 29.2.

Ensayos de control:

Se realizarán los ensayos de aditivos y adiciones indicados en los artículos 29 y 81.4 acerca de su composición química y otras especificaciones.

Antes de comenzar la obra se comprobará en todos los casos el efecto de los aditivos sobre las características de calidad del hormigón. Tal comprobación se realizará mediante los ensayos previos citados en el artículo 86.

- Acero en armaduras pasivas .

Control documental.

Aceros certificados (con distintivo reconocido o CC-CE según artículo 1):

COAR Colegio Oficial de Arquitectos de La Rioja VISADO 26/11/24
Expediente: 24-0003119-540
Documento: 24-0003741-025-0033
Página: (37 / 325)
Arquitecto/s: 829196 MARIA DE CASTRO GARCIA

Cada partida de acero irá acompañada de:
Acreditación de que está en posesión del mismo.
Certificado específico de adherencia, en el caso de barras y alambres corrugados;
Certificado de garantía del fabricante, firmado por persona física, en el que se indiquen los valores límites de las diferentes características expresadas en el CÓDIGO ESTRUCTURAL (armaduras básicas electrosoldadas en celosía) que justifiquen que el acero cumple las exigencias contenidas en CÓDIGO ESTRUCTURAL.
Aceros no certificados (sin distintivo reconocido o CC-CE según artículo 1):
Cada partida de acero irá acompañada de:
Resultados de los ensayos correspondientes a la composición química, características mecánicas y geométricas, efectuados por un organismo de los citados en el artículo 1º del CÓDIGO ESTRUCTURAL;
Certificado específico de adherencia, en el caso de barras y alambres corrugados.
CC-CE, que justifiquen que el acero cumple las exigencias establecidas en el CÓDIGO ESTRUCTURAL, según el caso.
Ensayos de control.
Se tomarán muestras de los aceros para su control según lo especificado en el CÓDIGO ESTRUCTURAL, estableciéndose los siguientes niveles de control:
Control a nivel reducido, sólo para aceros certificados.
Se comprobará sobre cada diámetro: que la sección equivalente cumple lo especificado en el artículo 32.1, realizándose dos verificaciones en cada partida; no formación de grietas o fisuras en las zonas de doblado y ganchos de anclaje, mediante inspección en obra.
Las condiciones de aceptación o rechazo se establecen en el CÓDIGO ESTRUCTURAL.
Control a nivel normal:
Las armaduras se dividirán en lotes que correspondan a un mismo suministrador, designación y serie. Se definen las siguientes series:
Serie fina: diámetros inferiores o iguales 10 mm.
Serie media: diámetros de 12 a 25 mm.
Serie gruesa: diámetros superiores a 25 mm.
El tamaño máximo del lote será de 40 t para acero certificado y de 20 t para acero no certificado.
Se comprobará sobre una probeta de cada diámetro, tipo de acero y suministrador en dos ocasiones:
Límite elástico, carga de rotura y alargamiento en rotura.
Por cada lote, en dos probetas:
se comprobará que la sección equivalente cumple lo especificado en el CÓDIGO ESTRUCTURAL,
se comprobarán las características geométricas de los resaltos, según el CÓDIGO ESTRUCTURAL,
se realizará el ensayo de doblado-desdoblado indicado en el CÓDIGO ESTRUCTURAL.
En el caso de existir empalmes por soldadura se comprobará la soldabilidad (CÓDIGO ESTRUCTURAL).
Las condiciones de aceptación o rechazo se establecen en el CÓDIGO ESTRUCTURAL.

- Elementos resistentes de los forjados:

Viguetas prefabricadas de hormigón, u hormigón y arcilla cocida.
Losas alveolares pretensadas .
Según el CÓDIGO ESTRUCTURAL, para elementos resistentes se comprobará que:
las viguetas o losas alveolares pretensadas llevan marcas que permitan la identificación del fabricante, tipo de elemento, fecha de fabricación y longitud del elemento, y que dichas marcas coinciden con los datos que deben figurar en la hoja de suministro;
las características geométricas y de armado del elemento resistente cumplen las condiciones reflejadas en la Autorización de Uso y coinciden con las establecidas en los planos de los forjados del proyecto de ejecución del edificio;
los recubrimientos mínimos de los elementos resistentes cumplen las condiciones señaladas en el CÓDIGO ESTRUCTURAL, con respecto al que consta en las autorizaciones de uso;
certificado al que se hace referencia en el punto e) del apartado 3.2;

- Piezas prefabricadas para entrevigado:

En cuanto al control y aceptación de este tipo de piezas, se cumplirá que toda pieza de entrevigado sea capaz de soportar una carga característica de 1 kN, repartida uniformemente en una placa de 200 x 75 x 25 mm, situada en la zona más desfavorable de la pieza.
En piezas de entrevigado cerámicas, el valor medio de la expansión por humedad, determinado según UNE 67036:99, no será mayor que 0,55 mm/m, y no debe superarse en ninguna de las mediciones individuales el valor de 0,65 mm/m. Las piezas de entrevigado que superen el valor límite de expansión total podrán utilizarse, no obstante, siempre que el valor medio de la expansión potencial, según la UNE 67036:99, determinado previamente a su puesta en obra, no sea mayor que 0,55 mm/m.
En cada suministro que llegue a la obra de piezas de entrevigado se realizarán las comprobaciones siguientes:
que las piezas están legalmente fabricadas y comercializadas;
que el sistema dispone de Autorización de uso en vigor, justificada documentalmente por el fabricante, de acuerdo con la Instrucción CE-21, y que las condiciones allí reflejadas coinciden con las características geométricas de la pieza de entrevigado. Esta comprobación no será necesaria en el caso de productos que posean un distintivo de calidad reconocido oficialmente.

Almacenamiento y manipulación (criterios de uso, conservación y mantenimiento)

- Cemento:

Si el suministro se realiza en sacos, el almacenamiento será en lugares ventilados y no húmedos; si el suministro se realiza a granel, el almacenamiento se llevará a cabo en silos o recipientes que lo aíslen de la humedad.
Aún en el caso de que las condiciones de conservación sean buenas, el almacenamiento del cemento no debe ser muy prolongado, ya que puede meteorizarse. El almacenamiento máximo aconsejable es de tres meses, dos meses y un mes, respectivamente, para las clases resistentes 32,5, 42,5 y 52,5. Si el período de almacenamiento es superior, se comprobará que las características del cemento continúan siendo adecuadas.

- Áridos:

Los áridos deberán almacenarse de tal forma que queden protegidos de una posible contaminación por el ambiente, y especialmente, por el terreno, no debiendo mezclarse de forma incontrolada las distintas fracciones granulométricas.
Deberán también adoptarse las precauciones necesarias para eliminar en lo posible la segregación de los áridos, tanto durante el almacenamiento como durante el transporte.

- Aditivos:

Los aditivos se transportarán y almacenarán de manera que se evite su contaminación y que sus propiedades no se vean afectadas por factores físicos o químicos (heladas, altas temperaturas, etc.).
Para las cenizas volantes o el humo de sílice suministrados a granel se emplearán equipos similares a los utilizados para el cemento, debiéndose almacenar en recipientes y silos impermeables que los protejan de la humedad y de la contaminación, los cuales estarán perfectamente identificados para evitar posibles errores de dosificación.

- Armaduras pasivas:

Tanto durante el transporte como durante el almacenamiento, las armaduras pasivas se protegerán de la lluvia, la humedad del suelo y de pos agresivos. Hasta el momento de su empleo se conservarán en obra, cuidadosamente clasificadas según sus tipos, calidades, diámetros y procedencias.

- Armaduras activas:

Las armaduras de pretensado se transportarán debidamente protegidas contra la humedad, deterioro contaminación, grasas, etc.
Para eliminar los riesgos de oxidación o corrosión, el almacenamiento se realizará en locales ventilados y al abrigo de la humedad del suelo y p almacén se adoptarán las precauciones precisas para evitar que pueda ensuciarse el material o producirse cualquier deterioro de los aceros debido a ata operaciones de soldadura realizadas en las proximidades, etc.
Antes de almacenar las armaduras se comprobará que están limpias, sin manchas de grasa, aceite, pintura, polvo, tierra o cualquier otra materia perjudicial para su buena conservación y posterior adherencia.
Las armaduras deben almacenarse cuidadosamente clasificadas según sus tipos, clases y los lotes de que procedan.

- Viguetas prefabricadas y losas alveolares pretensadas:

Tanto la manipulación, a mano o con medios mecánicos como el izado y acopio de las viguetas y losas alveolares pretensadas en obra se realizará siguiendo las instrucciones indicadas por cada fabricante, almacenándose en su posición normal de trabajo, sobre apoyos que eviten el contacto con el terreno o con cualquier producto que las pueda deteriorar. Si alguna resultase dañada afectando a su capacidad portante deberá desecharse.
Las viguetas y losas alveolares pretensadas se apilarán limpias sobre durmientes, que coincidirán en la misma vertical, con vuelos, en su caso, no mayores que 0,50 m, ni alturas de pilas superiores a 1,50 m, salvo que el fabricante indique otro valor.

COAR Colegio Oficial de Arquitectos de La Rioja VISADO 26/11/24
Expediente: 24-006 540
Documento: 24-000341-02-00 33
Página: (38 / 128)
Arquitecto/s: 829196 MARIA DE CASTRO GARCIA

Prescripción en cuanto a la ejecución por unidades de obra

Características técnicas de cada unidad de obra

Compatibilidad entre los productos, elementos y sistemas constructivos

No se empleará aluminio en moldes que vayan a estar en contacto con el hormigón.

En los hormigones armados o pretensados no podrán utilizarse como aditivos el cloruro cálcico ni en general productos en cuya composición intervengan cloruros, sulfuros, sulfitos u otros componentes químicos que puedan ocasionar o favorecer la corrosión de las armaduras.

En el caso de estructuras pretensadas, se prohíbe el uso de cualquier sustancia que catalice la absorción del hidrógeno por el acero.

Para prevenir el fenómeno electroquímico de la corrosión galvánica entre metales con diferente potencial, se adoptarán las siguientes medidas:

- Evitar el contacto entre dos metales de distinta actividad. En caso de no poder evitar el contacto, se deberá seleccionar metales próximos en la serie galvánica.
- Aislar eléctricamente los metales con diferente potencial.
- Evitar el acceso de agua y oxígeno a la zona de unión de los dos metales.

Proceso de ejecución

Ejecución

- Condiciones generales:

Se tomarán las precauciones necesarias, en función de la agresividad ambiental a la que se encuentre sometido cada elemento, para evitar su degradación pudiendo alcanzar la duración de la vida útil acordada, según lo indicado en proyecto.

Se cumplirán las prescripciones constructivas indicadas en la Norma de Construcción Sismorresistente NCSE-02 que sean de aplicación, según lo indicado en proyecto, para cada uno de los elementos:

- Vigas de hormigón armado: disposiciones del armado superior, armado inferior, estribos, etc.
- Soportes de hormigón armado: armado longitudinal, cercos, armaduras de espera en nudos de arranque, armado de nudos intermedios y nudos superiores, etc.
- Forjados: disposiciones del armado superior, armado en nudos, armadura de reparto, etc.
- Pantallas de rigidización: disposiciones de la armadura base, cercos en la parte baja de los bordes, etc.
- Elementos prefabricados: tratamiento de los nudos.

- Replanteo:

Se comprobará el replanteo de soportes, con sus ejes marcados indicándose los que reducen a ejes, los que mantienen una cara o varias caras fijas entre diferentes plantas.

- Ejecución de la ferralla:

La distancia libre, horizontal y vertical, entre dos barras aisladas consecutivas, salvo el caso de grupos de barras, será igual o superior al mayor de los tres valores siguientes 2 cm, el diámetro de la mayor ó 1,25 veces el tamaño máximo del árido.

Corte: se llevará a cabo de acuerdo con las normas de buena práctica constructiva, utilizando cizallas, sierras, discos o máquinas de oxicorte y quedando prohibido el empleo del arco eléctrico.

Doblado: las barras corrugadas se doblarán en frío.

En el caso de mallas electrosoldadas rigen las mismas limitaciones anteriores siempre que el doblado se efectúe a una distancia igual a 4 diámetros contados a partir del nudo, o soldadura, más próximo. En caso contrario el diámetro mínimo de doblado no podrá ser inferior a 20 veces el diámetro de la armadura. No se admitirá el enderezamiento de codos, incluidos los de suministro, salvo cuando esta operación pueda realizarse sin daño, inmediato o futuro, para la barra correspondiente.

Colocación de las armaduras: las jaulas o ferralla serán lo suficientemente rígidas y robustas para asegurar la inmovilidad de las barras durante su transporte y montaje y el hormigonado de la pieza, de manera que no varíe su posición especificada en proyecto y permitan al hormigón envolverlas sin dejar coqueras.

Separadores: los calzos y apoyos provisionales en los encofrados y moldes deberán ser de hormigón, mortero o plástico o de otro material apropiado, quedando prohibidos los de madera y, si el hormigón ha de quedar visto, los metálicos. Se comprobarán en obra los espesores de recubrimiento indicados en proyecto. Los recubrimientos deberán garantizarse mediante la disposición de los correspondientes elementos separadores colocados en obra.

Empalmes: en los empalmes por solapo, la separación entre las barras será de 4 diámetros como máximo. En las armaduras en tracción esta separación no será inferior a los valores indicados para la distancia libre entre barras aisladas.

Las soldaduras a tope de barras de distinto diámetro podrán realizarse siempre que la diferencia entre diámetros sea inferior a 3 mm.

Se prohíbe el enderezamiento en obra de las armaduras activas.

Antes de autorizar el hormigonado, y una vez colocadas y, en su caso, tesas las armaduras, se comprobará si su posición, así como la de las vainas, anclajes y demás elementos, concuerdan con la indicada en los planos, y si las sujeciones son las adecuadas para garantizar su invariabilidad durante el hormigonado y vibrado. Si fuera preciso, se efectuarán las oportunas rectificaciones.

- Fabricación y transporte a obra del hormigón:

Criterios generales: las materias primas se amasarán de forma que se consiga una mezcla íntima y uniforme, estando todo el árido recubierto de pasta de cemento. La dosificación del cemento, de los áridos y en su caso, de las adiciones, se realizará en peso. No se mezclarán masas frescas de hormigones fabricados con cementos no compatibles debiendo limpiarse las hormigoneras antes de comenzar la fabricación de una masa con un nuevo tipo de cemento no compatible con el de la masa anterior. El amasado se realizará con un período de batido, a la velocidad de régimen, no inferior a noventa segundos.

Transporte del hormigón preparado: el transporte mediante amasadora móvil se efectuará siempre a velocidad de agitación y no de régimen. El tiempo transcurrido entre la adición de agua de amasado y la colocación del hormigón no debe ser mayor a una hora y media. En tiempo caluroso, el tiempo límite debe ser inferior salvo que se hayan adoptado medidas especiales para aumentar el tiempo de fraguado.

- Apuntalado:

Se dispondrán durmientes de reparto para el apoyo de los puntales. Si los durmientes de reparto descansan directamente sobre el terreno, habrá que cerciorarse de que no puedan asentar en él. Los tableros llevarán marcada la altura a hormigonar. Las juntas de los tableros serán estancas, en función de la consistencia del hormigón y forma de compactación. Se unirá el encofrado al apuntalamiento, impidiendo todo movimiento lateral o incluso hacia arriba (levantamiento), durante el hormigonado. Se fijarán las cuñas y, en su caso, se tensarán los tirantes. Los puntales se arriostrarán en las dos direcciones, para que el apuntalado sea capaz de resistir los esfuerzos horizontales que puedan producirse durante la ejecución de los forjados. En los forjados de viguetas armadas se colocarán los apuntalados nivelados con los apoyos y sobre ellos se colocarán las viguetas. En los forjados de viguetas pretensadas se colocarán las viguetas ajustando a continuación los apuntalados. Los puntales deberán poder transmitir la fuerza que reciban y, finalmente, permitir el desapuntalado con facilidad.

- Cimbras, encofrados y moldes:

Serán lo suficientemente estancos para impedir una pérdida apreciable de pasta entre las juntas, indicándose claramente sobre el encofrado la altura a hormigonar y los elementos singulares. Los encofrados pueden ser de madera, cartón, plástico o metálicos, evitándose el metálico en tiempos fríos y los de color negro en tiempo soleado. Se colocarán dando la forma requerida al soporte y cuidando la estanquidad de la junta. Los de madera se humedecerán ligeramente, para no deformarlos, antes de verter el hormigón.

Los productos desencofrantes o desmoldeantes aprobados se aplicarán en capas continuas y uniformes sobre la superficie interna del encofr colocándose el hormigón durante el tiempo en que estos productos sean efectivos. Los encofrados y moldes de madera se humedecerán para evitar qu agua contenida en el hormigón. Por otra parte, las piezas de madera se dispondrán de manera que se permita su libre entumecimiento, sin peligro de qu esfuerzos o deformaciones anormales.

En la colocación de las placas metálicas de encofrado y posterior vertido de hormigón, se evitará la disgregación del mismo, picándose o vibránd paredes del encofrado. Tendrán fácil desencofrado, no utilizándose gasoil, grasas o similares. El encofrado (los fondos y laterales) estará limpio en el hormigonar, quedando el interior pintado con desencofrante antes del montaje, sin que se produzcan goteos, de manera que el desencofrante no impe aplicación de revestimiento ni la posible ejecución de juntas de hormigonado, especialmente cuando sean elementos que posteriormente se hayan de unir solidariamente. La sección del elemento no quedará disminuida en ningún punto por la introducción de elementos del encofrado ni de otros. No se transmitirán al encofrado vibraciones de motores. El desencofrado se realizará sin golpes y sin sacudidas.

- Colocación de las viguetas y piezas de entrevigados:

Se izarán las viguetas desde el lugar de almacenamiento hasta su lugar de ubicación, cogidas de dos o más puntos, siguiendo las instrucciones indicadas por cada fabricante para la manipulación, a mano o con grúa. Se colocarán las viguetas en obra apoyadas sobre muros y/o encofrado, colocándose posteriormente las piezas de entrevigado, paralelas, desde la planta inferior, utilizándose bovedillas ciegas y apeándose, si así se especifica en proyecto, procediéndose a continuación al vertido y compactación del hormigón. Si alguna resultara dañada afectando a su capacidad portante será desechada. En los forjados reticulares, se colocarán los casetones en los recuadros formados entre los ejes del replanteo. En los forjados no reticulares, la vigueta quedará empotrada en la viga, antes de hormigonar. Finalizada esta fase, se ajustarán los puntales y se procederá a la colocación de las bovedillas, las cuales no invadirán las zonas de macizado o del cuerpo de vigas o soportes. Se dispondrán los pasatubos y se encofrarán los huecos para instalaciones. En los voladizos se realizarán los oportunos resaltes, molduras y goterones, que se detallen en el proyecto; así mismo se dejarán los huecos precisos para chimeneas, conductos de ventilación, pasos de canalizaciones, etc. Se encofrarán las partes macizas junto a los apoyos.

COAR
Colegio Oficial de Arquitectos de La Rioja
VISADO
26/11/24
Expediente:
Documento:
Página:
Arquitecto/s:
829196 MARIA DE CASTRO GARCIA

- Colocación de las armaduras:

Se colocarán las armaduras sobre el encofrado, con sus correspondientes separadores. La armadura de negativos se colocará preferentemente bajo la armadura de reparto. Podrá colocarse por encima de ella siempre que ambas cumplan las condiciones requeridas para los recubrimientos y esté debidamente asegurado el anclaje de la armadura de negativos sin contar con la armadura de reparto. En los forjados de losas alveolares pretensadas, las armaduras de continuidad y las de la losa superior hormigonada en obra, se mantendrán en su posición mediante los separadores necesarios. En muros y pantallas se anclarán las armaduras sobre las esperas, tanto longitudinal como transversalmente, encofrándose tanto el trasdós como el intradós, aplomados y separadas sus armaduras. Se utilizarán calzos separadores y elementos de suspensión de las armaduras para obtener el recubrimiento adecuado y posición correcta de negativos en vigas.

Colocación y aplomado de la armadura del soporte; en caso de reducir su sección se grifará la parte correspondiente a la espera de la armadura, solapándose la siguiente y atándose ambas. Los cercos se sujetarán a las barras principales mediante simple atado u otro procedimiento idóneo, prohibiéndose expresamente la fijación mediante puntos de soldadura una vez situada la ferralla en los moldes o encofrados. Encofrada la viga, previo al hormigonado, se colocarán las armaduras longitudinales principales de tracción y compresión, y las transversales o cercos según la separación entre sí obtenida.

- Puesta en obra del hormigón:

No se colocarán en obra masas que acusen un principio de fraguado. Antes de hormigonar se comprobará que no existen elementos extraños, como barro, trozos de madera, etc. y se regará abundantemente, en especial si se utilizan piezas de entrevigado de arcilla cocida. No se colocarán en obra tongadas de hormigón cuyo espesor sea superior al que permita una compactación completa de la masa. En general, se controlará que el hormigonado del elemento, se realice en una jornada. Se adoptarán las medias necesarias para que, durante el vertido y colocación de las masas de hormigón, no se produzca disgregación de la mezcla, evitándose los movimientos bruscos de la masa, o el impacto contra los encofrados verticales y las armaduras. Queda prohibido el vertido en caída libre para alturas superiores a un metro. En el caso de vigas planas el hormigonado se realizará tras la colocación de las armaduras de negativos, siendo necesario el montaje del forjado. En el caso de vigas de canto con forjados apoyados o empotrados, el hormigonado de la viga será anterior a la colocación del forjado, en el caso de forjados apoyados y tras la colocación del forjado, en el caso de forjados semiempotrados. En el momento del hormigonado, las superficies de las piezas prefabricadas que van a quedar en contacto con el hormigón vertido en obra deben estar exentas de polvo y convenientemente humedecidas para garantizar la adherencia entre los dos hormigones.

El hormigonado de los nervios o juntas y la losa superior se realizará simultáneamente, compactando con medios adecuados a la consistencia del hormigón. En los forjados de losas alveolares pretensadas se asegurará que la junta quede totalmente rellena. En el caso de losas alveolares pretensadas, la compactación del hormigón de relleno de las juntas se realizará con un vibrador que pueda penetrar en el ancho de las juntas. Las juntas de hormigonado perpendiculares a las viguetas deberán disponerse a una distancia de apoyo no menor que 1/5 de la luz, más allá de la sección en que acaban las armaduras para momentos negativos. Las juntas de hormigonado paralelas a las mismas es aconsejable situarlas sobre el eje de las bovedillas y nunca sobre los nervios.

En losas/ forjados reticulares el hormigonado de los nervios y de la losa superior se realizará simultáneamente. Se hormigonará la zona maciza alrededor de los pilares. La placa apoyará sobre los pilares (ábaco).

- Compactación del hormigón:

Se realizará mediante los procedimientos adecuados a la consistencia de la mezcla, debiendo prolongarse hasta que refluya la pasta a la superficie. La compactación del hormigón se hará con vibrador, controlando la duración, distancia, profundidad y forma del vibrado. No se rastrillará en forjados. Como criterio general el hormigonado en obra se compactará por picado con barra (los hormigones de consistencia blanda o fluida, se picarán hasta la capa inferior ya compactada), vibrado enérgico, (los hormigones secos se compactarán, en tongadas no superiores a 20 cm) y vibrado normal en los hormigones plásticos o blandos.

- Juntas de hormigonado:

Deberán, en general, estar previstas en el proyecto, se situarán en dirección lo más normal posible a la de las tensiones de compresión, y allí donde su efecto sea menos perjudicial. Se les dará la forma apropiada que asegure una unión lo más íntima posible entre el antiguo y el nuevo hormigón. Cuando haya necesidad de disponer juntas de hormigonado no previstas en el proyecto se dispondrán en los lugares que apruebe la dirección facultativa, y preferentemente sobre los puntales de la cimbra. Se evitarán juntas horizontales. No se reanudará el hormigonado de las mismas sin que hayan sido previamente examinadas y aprobadas, si procede. Antes de reanudar el hormigonado se limpiará la junta de toda suciedad o árido suelto y se retirará la capa superficial de mortero utilizando para ello chorro de arena o cepillo de alambre. Se prohíbe a tal fin el uso de productos corrosivos. Para asegurar una buena adherencia entre el hormigón nuevo y el antiguo se eliminará toda lechada existente en el hormigón endurecido, y en el caso de que esté seco, se humedecerá antes de proceder al vertido del nuevo hormigón.

La forma de la junta será la adecuada para permitir el paso de hormigón de relleno, con el fin de crear un núcleo capaz de transmitir el esfuerzo cortante entre losas colaterales y para, en el caso de situar en ella armaduras, facilitar su colocación y asegurar una buena adherencia. La sección transversal de las juntas deberá cumplir con los requisitos siguientes: el ancho de la junta en la parte superior de la misma no será menor que 30 mm; el ancho de la junta en la parte inferior de la misma no será menor que 5 mm, ni al diámetro nominal máximo de árido.

- Hormigonado en temperaturas extremas:

La temperatura de la masa del hormigón en el momento de verterla en el molde o encofrado, no será inferior a 5 ºC. No se autorizará el hormigonado directo sobre superficies de hormigón que hayan sufrido los efectos de las heladas, sin haber retirado previamente las partes dañadas por el hielo. Se prohíbe verter el hormigón sobre elementos cuya temperatura sea inferior a 0 ºC. En general se suspenderá el hormigonado cuando llueva con intensidad, nieve, exista viento excesivo, una temperatura ambiente superior a 40 ºC. o se prevea que dentro de las 48 h siguientes, pueda descender la temperatura ambiente por debajo de los 0 ºC. El empleo de aditivos anticongelantes requerirá una autorización expresa. Cuando el hormigonado se efectúe en tiempo caluroso, se adoptarán las medidas oportunas para evitar la evaporación del agua de amasado. Para ello, los materiales y encofrados deberán estar protegidos del soleamiento y una vez vertido se protegerá la mezcla del sol y del viento, para evitar que se deseque.

- Curado del hormigón:

Se deberán tomar las medidas oportunas para asegurar el mantenimiento de la humedad del hormigón durante el fraguado y primer período de endurecimiento, mediante un adecuado curado. Si el curado se realiza mediante riego directo, éste se hará sin que produzca deslavado de la superficie y utilizando agua sancionada como aceptable por la práctica. Queda prohibido el empleo de agua de mar.

- Descimbrado, desencofrado y desmoldeo:

Las operaciones de descimbrado, desencofrado y desmoldeo no se realizarán hasta que el hormigón haya alcanzado la resistencia necesaria. Los plazos de desapuntalado serán los prescritos en el CÓDIGO ESTRUCTURAL. El orden de retirada de los puntales será desde el centro del vano hacia los extremos y en el caso de voladizos del vuelo hacia el arranque. No se entresacarán ni retirarán puntales sin la autorización previa de la dirección facultativa. No se desapuntalará de forma súbita y se adoptarán precauciones para impedir el impacto de las sopandas y puntales sobre el forjado. Se desencofrará transcurrido el tiempo definido en el proyecto y se retirarán los apeos según se haya previsto. El desmontaje de los moldes se realizará manualmente, tras el desencofrado y limpieza de la zona a desmontar. Se cuidará de no romper los cantos inferiores de los nervios de hormigón, al apalancar con la herramienta de desmoldeo. Terminado el desmontaje se procederá a la limpieza de los moldes y su almacenado.

□Tolerancias admisibles

Se comprobará que las dimensiones de los elementos ejecutados presentan unas desviaciones admisibles para el funcionamiento adecuado de la construcción. El autor del proyecto podrá adoptar el sistema de tolerancias de la CÓDIGO ESTRUCTURAL, completado o modificado según estime oportuno.

□Condiciones de terminación

Las superficies vistas, una vez desencofradas o desmoldeadas, no presentarán coqueras o irregularidades que perjudiquen al comportamiento de la obra o a su aspecto exterior.

Para los acabados especiales se especificarán los requisitos directamente o bien mediante patrones de superficie.

Para el recubrimiento o relleno de las cabezas de anclaje, orificios, entalladuras, cajetines, etc., que deba efectuarse una vez terminadas las piezas, utilizarán morteros fabricados con masas análogas a las empleadas en el hormigonado de dichas piezas, pero retirando de ellas los áridos de tamaño super

El forjado acabado presentará una superficie uniforme, sin irregularidades, con las formas y texturas de acabado en función de la superficie encofra quedar la losa vista tendrá además una coloración uniforme, sin goteos, manchas o elementos adheridos.

COAR
Colegio Oficial de Arquitectos de La Rioja
VISADO
26/11/24

Control de ejecución, ensayos y pruebas

□Control de ejecución

Se seguirán las prescripciones del CÓDIGO ESTRUCTURAL. Considerando los tres niveles siguientes para la realización del control de la ejecución: control de ejecución a nivel reducido, a nivel normal y a nivel intenso, según lo exprese el proyecto de ejecución.

Las comprobaciones generales que deben efectuarse para todo tipo de obras durante la ejecución son:

- Comprobaciones de replanteo y geométricas:
  - Cotas, niveles y geometría.
  - Tolerancias admisibles.
  - Espesor mínimo de la losa superior hormigonada en obra, excepto en los forjados con losas alveolares pretensadas en las que pueden no disponerse ésta, será de: 40 mm sobre viguetas; 40 mm sobre piezas de entrevigado de arcilla cocida o de hormigón y losas alveolares pretensadas; 50 mm sobre piezas de entrevigado de otro tipo; 50 mm sobre piezas de entrevigado en el caso de zonas con aceleración sísmica de cálculo mayor que 0,16 g.
  - En el caso de forjados de viguetas sin armaduras transversales de conexión con el hormigón vertida en obra, el perfil de la pieza de entrevigado dejará a ambos lados de la cara superior de la vigueta un paso de 30 mm, como mínimo.
- Cimbras y andamiajes:
  - Existencia de cálculo, en los casos necesarios.

Expediente: 24-00619-940
Documento: 24-000741-025-08833
Página: 140 / 175
Arquitecto/s:
829196 MARIA DE CASTRO GARCIA:

Comprobación de planos.
Comprobación de cotas y tolerancias.
Revisión del montaje.

- Armaduras:
  Tipo, diámetro y posición.
  Corte y doblado.
  Almacenamiento.
  Tolerancias de colocación.
  Recubrimientos y separación entre armaduras. Utilización de separadores y distanciadores.
  Estado de vainas, anclajes y empalmes y accesorios.
- Encofrados:
  Estanquidad, rigidez y textura.
  Tolerancias.
  Posibilidad de limpieza, incluidos fondos.
  Geometría y contraflechas.
- Transporte, vertido y compactación:
  Tiempos de transporte.
  Condiciones de vertido: método, secuencia, altura máxima, etc.
  Hormigonado con viento, tiempo frío, tiempo caluroso o lluvia.
  Compactación del hormigón.
  Acabado de superficies.
- Juntas de trabajo, contracción o dilatación:
  Disposición y tratamiento de juntas de trabajo y contracción.
  Limpieza de las superficies de contacto.
  Tiempo de espera.
  Armaduras de conexión.
  Posición, inclinación y distancia.
  Dimensiones y sellado, en los casos que proceda.
- Curado:
  Método aplicado.
  Plazos de curado.
  Protección de superficies.
- Desmoldeado y descimbrado:
  Control de la resistencia del hormigón antes del tesado.
  Control de sobrecargas de construcción.
  Comprobación de plazos de descimbrado.
  Reparación de defectos.
- Tesado de armaduras activas:
  Programa de tesado y alargamiento de armaduras activas.
  Comprobación de deslizamientos y anclajes.
  Inyección de vainas y protección de anclajes.
- Tolerancias y dimensiones finales:
  Comprobación dimensional.
  Reparación de defectos y limpieza de superficies.
- Específicas para forjados de edificación:
  Comprobación de la Autorización de Uso vigente.
  Dimensiones de macizados, ábacos y capiteles.
  Condiciones de enlace de los nervios.
  Comprobación geométrica del perímetro crítico de rasante.
  Espesor de la losa superior.
  Canto total.
  Huecos: posición, dimensiones y solución estructural.
  Armaduras de reparto.
  Separadores.

En las obras de hormigón pretensado, sólo podrán emplearse los niveles de control de ejecución normal e intenso. Las comprobaciones específicas que deben efectuarse para estructuras prefabricadas de hormigón durante la ejecución son:

- Estado de bancadas:
  Limpieza.
- Colocación de tendones:
  Placas de desvío.
  Trazado de cables.
  Separadores y empalmes.
  Cabezas de tesado.
  Cuñas de anclaje.
- Tesado:
  Comprobación de la resistencia del hormigón antes de la transferencia.
  Comprobación de cargas.
  Programa de tesado y alargamientos.
  Transferencia.
  Corte de tendones.
- Moldes:
  Limpieza y desencofrantes.
  Colocación.
- Curado:
  Ciclo térmico.
  Protección de piezas.
- Desmoldeo y almacenamiento:
  Levantamiento de piezas.
  Almacenamiento en fábrica.
- Transporte a obra y montaje:
  Elementos de suspensión y cuelgue.
  Situación durante el transporte.
  Operaciones de carga y descarga.
  Métodos de montaje.
  Almacenamiento en obra.
  Comprobación del montaje.

Las comprobaciones que deben efectuarse para forjados unidireccionales de hormigón estructural realizados con elementos prefabricados durante la ejecución son:

Los acopios cumplirán las especificaciones del artículo 25.
Las viguetas o losas alveolares pretensadas no presentan daños que afecten a su capacidad resistente.
Los enlaces o apoyos en las viguetas o losas alveolares pretensadas son correctos.
La ejecución de los apuntalados es correcta, con especial atención a la distancia entre sopandas, diámetros y resistencia de los puntales.
La colocación de viguetas coincide con la posición prevista en los planos.
La longitud y diámetro de las armaduras colocadas en obra son las indicadas en los planos.
La posición y fijación de las armaduras se realiza mediante la utilización de los separadores adecuados.

COAR Colegio Oficial de Arquitectos de La Rioja VISADO 26/11/24
Expediente: 24-00619-540
Documento: 24-0003741-025-00033
Página: (41 / 125)
Arquitecto/s: 829196 MARIA DE CASTRO GARCIA

Las disposiciones constructivas son las previstas en el proyecto.
Se realiza la limpieza y regado de las superficies antes del vertido del hormigón en obra.
El espesor de la losa superior hormigonada en obra coincide con los prescritos.
La compactación y curado del hormigón son correctos.
Se cumplen las condiciones para proceder al desapuntalado.
Las tolerancias son las que figuran en el proyecto.
Cuando en el proyecto se hayan utilizado coeficientes diferentes de los de la CÓDIGO ESTRUCTURAL, se comprobará que cumplen las condiciones que se establecen en éste.

Ensayos y pruebas

Según el CÓDIGO ESTRUCTURAL, de las estructuras proyectadas y construidas con arreglo a dicha Instrucción, en las que los materiales y la ejecución hayan alcanzado la calidad prevista, comprobada mediante los controles preceptivos, sólo necesitan someterse a ensayos de información y en particular a pruebas de carga, las incluidas en los supuestos que se relacionan a continuación:

- Cuando así lo dispongan las Instrucciones, Reglamentos específicos de un tipo de estructura o el proyecto.
- Cuando debido al carácter particular de la estructura convenga comprobar que la misma reúne ciertas condiciones específicas. En este caso el proyecto establecerá los ensayos oportunos que se deben realizar, indicando con toda precisión la forma de realizarlos y el modo de interpretar los resultados.
- Cuando a juicio de la dirección facultativa existan dudas razonables sobre la seguridad, funcionalidad o durabilidad de la estructura.
- Cuando se realicen pruebas de carga, estas no deberán realizarse antes de que el hormigón haya alcanzado la resistencia de proyecto.

Conservación y mantenimiento

No es conveniente mantener más de tres plantas apeadas, ni tabicar sin haber desapuntalado previamente.
Durante la ejecución se evitará la actuación de cualquier carga estática o dinámica que pueda provocar daños irreversibles en los elementos ya hormigonados.

2.3 Estructuras de madera

Descripción

Descripción

Sistema estructural diseñado con elementos de madera o productos derivados de este material, que unidos entre sí formarán un conjunto resistente a las solicitaciones que puedan incidir sobre la edificación.
Incluye:
Elementos verticales (pilares o muros entramados).
Elementos horizontales (vigas, viguetas de forjado y entrevigado de suelo).
Armadura de cubiertas de correas, de pares, de cerchas y de bóvedas y cúpulas.
Los pilares de madera maciza podrán tener sección cuadrada, rectangular o maciza, con alturas de 3 ó 4 m.
Las vigas principales constituyen los sistemas de apoyo de los forjados
Las viguetas de forjado comprenden aquellas piezas que se emplean para la construcción de forjados de pisos, pudiéndose diferenciar:
Sistemas ligeros de entramado formado por piezas de pequeña escuadría.
Sistemas tradicionales de piezas de gran escuadría con entrevigado relleno de mortero, empleado en las edificaciones antiguas.
El entramado de madera maciza se utiliza en construcciones sencillas, por lo general de carácter rural, pudiendo emplearse también en la construcción de puentes o pasarelas de madera, utilizando estos entablados como superficie de tránsito o de rodadura.
En los forjados llamados pesados, los revoltones son de bóvedas de ladrillo y relleno con escombros correspondiendo esta tipología a la edificación antigua, pudiendo resolverse también con bovedillas de yeso. En la construcción actual se emplea este sistema, aunque puede completarse el entrevigado con bovedillas de arcilla cocida y otros materiales como tableros de madera o cerámicos.
Los muros de entramados, muy empleados en la construcción ligera, consisten en montantes de madera de pequeña sección dispuestos a una separación de 40 cm, armados con tablero contrachapado. En la construcción tradicional el sistema de montantes se completa con relleno de fábrica de ladrillo, de piedra o de adobe. En esta solución los montantes suelen estar más separados.
Las armaduras de cubierta consisten en sistemas estructurales que pueden consistir en el empleo de pares apoyados en su extremo inferior directamente sobre muro o sobre estribos, y el extremo superior apoyados uno contra otro o bien contra la hilera que constituye la cumbrera. Los estribos pueden estar atados mediante tirantes, con lo que mejora su comportamiento estructural, y pueden tener nudillos, además de tirantes, o exclusivamente nudillos.
Las cerchas son sistemas triangulados que apoyan directamente sobre muros o sobre durmientes, estando separadas de 1 a 3 o más metros, relacionándose entre si mediante correas. La tipología de cerchas podrá variar entre la cercha de pares, tirante y pendón, cercha romana de pares, tornapuntas, tirante y pendolón, la cercha en W, cercha en abanico, tipo Polonceau, de tijera, viga recta en celosía, sobre forjado creando espacio habitable, pórticos rígidos de madera aserrada y cartelas de tablero contrachapado clavado, entre otras.
Todas estas estructuras pueden ser de madera maciza o de madera laminada

Criterios de medición y valoración de unidades

m^2 de forjado con vigueta de madera, especificando escuadría de la vigueta y tipo de madera, de bovedilla y de hormigón.
Unidad de cercha de madera especificando tipo de madera, luz y carga
m^2 de estructura de madera laminada en arcos especificando luz y tipo de arcos
m^2 de estructura de madera laminada pórticos especificando luz y tipo de pórticos
m^2 de entablado de cubierta especificando tipo de madera y sección
m^2 de estructura de madera laminada para cubierta, especificando tipo de madera, luz y pendiente.
m de elementos de postes, vigas, correas, y cabios, especificando escuadría y tipo de madera
m^2 de tratamiento de la madera contra insectos xilófagos al exterior, mediante rociado a presión.
m^2 de tratamiento de la madera contra insectos xilófagos al exterior, mediante gasificado o humo.
m^2 de tratamiento interior de muros contra insectos xilófagos, mediante inyector de ∅12 mm.
m^2 de tratamiento interior de muros contra insectos xilófagos, hasta 1 m, mediante inyector de ∅18 mm.
Unidad de tapón para tratamiento de madera
m^2 de tratamiento de protección de la madera contra el fuego, especificando tipo de producto y procedimiento de aplicación.
Se considerarán incluidas en las mediciones las operaciones de nivelación, medios auxiliares empleados en el montaje, desperdicios por uniones, ensambladuras y diferentes pérdidas por acoples de los elementos para el montaje de la estructura, incluidos los herrajes necesarios para realizar las ensambladuras y unic
todos los conceptos que intervienen para ultimar perfectamente la unidad de obra.

COAR Colegio Oficial de Arquitectos de La Rioja VISADO 26/11/24

Prescripciones sobre los productos

Características y recepción de los productos que se incorporan a las unidades de obra.

La recepción de los productos, equipos y sistemas comprende el control de la documentación de los suministros (incluida la del marcado CE pertinente), el control mediante distintivos de calidad o evaluaciones técnicas de idoneidad y el control mediante ensayos.
Los materiales que se incorporan a las unidades de obra son las siguientes:

- Madera maciza:

Dentro de la madera maciza se incluye la madera aserrada y la madera de rollizo. Según el CTE DB SE M, para la madera aserrada se realiza una asignación de clase resistente para diferentes clases arbóreas, permitiendo que especificada una clase resistente, se pueda utilizar, en el cálculo, los valores de las propiedades de resistencia, rigidez y densidad asociados a la misma, según el CTE DB SE M, tablas E.1 y E.2.
Las clases resistentes son:
Para coníferas y chopo: C14, C16, C18, C20, C22, C24, C27, C30, C35, C40, C45 y C50.
Para frondosas: D30, D35, D40, D50, D60 y D70.
Según el CTE DB SE M, Anejo C, en la tabla C.1, se establece para la madera aserrada, con carácter informativo y no exhaustivo, la asignación de clase resistente, en función de la calidad según la norma de clasificación la especie arbórea y la procedencia considerada. Según el CTE DB SE M, Anejo C, en la tabla C.2, según el CTE DB SE M, Anejo C, en la tabla C.1 se incluye la relación de las especies arbóreas, citadas en la Tabla C.1, indicando el nombre botánico, y su procedencia. Otras denominaciones posibles de la especie arbórea, locales o comerciales, se identificarán por su nombre botánico.

Expediente: 2420619-540
Documento: 2420003741-025-08-33
Página: 140 / 125
Arquitecto: 829196 MARIA DE CASTRO GARCIA

La madera en rollo se suele utilizar para la formación de forjados en medios rurales, así como en la construcción de armaduras de correas o de pares, también en sistemas rústicos.

El contenido de humedad será el que corresponda a la humedad de utilización, siempre que el proceso de fabricación lo permita, a fin de reducir los movimientos del material a causa de la variación de humedad.

- Madera laminada encolada:

Los elementos de madera laminada encolada constituyen piezas estructurales formadas por encolado de láminas de madera con dirección de la fibra sensiblemente paralela.

El contenido de humedad de cada lámina deberá estar comprendido entre el 8 y el 15%. La variación del contenido de humedad de las láminas de una misma pieza no excederá el 4%. La comprobación del contenido de humedad se hará mediante la norma EN 13183.

Según el CTE DB SE M, la madera laminada encolada, para su uso en estructuras, estará clasificada según una clase resistente, basándose en una de las dos opciones siguientes:

Experimentalmente, con ensayos normalizados, según el CTE DB SE M, apartado D.2.

Deducida teóricamente a partir de las propiedades de las láminas de madera, que conforman el elemento estructural, según el CTE DB SE M, apartado D.3.

siendo que los valores de las propiedades de la madera laminada encolada así clasificada, son mayores o iguales a los que corresponden para la clase resistente asignada, permitiendo al proyectista que, especificada una Clase Resistente, pueda utilizar, en el cálculo, los valores de las propiedades de resistencia, rigidez y densidad asociados a la misma.

Las clases resistentes son las siguientes:

Para madera laminada encolada homogénea: GL24h, GL28h, GL32h y GL36h.

Para madera laminada encolada combinada: GL24c, GL28c, GL32c y GL36c.

Según el CTE DB SE M, en la tabla D.1 se expresa la asignación de clases resistentes de la madera laminada encolada, y en el apartado D.4, Tabla D.2 del mismo documento, se incluyen las correspondencias conocidas entre las clases resistentes de madera laminada encolada y de madera aserrada empleada en las láminas.

La asignación de clase resistente a la madera laminada encolada se obtiene, en este caso, mediante ensayos de acuerdo con las normas UNE EN 408:2011+A1:2012 y UNE EN 1194. Los valores obtenidos de las propiedades, mediante ensayos, deben ser superiores, o iguales, a los correspondientes a la clase resistente a asignar.

La asignación de clase resistente a la madera laminada encolada mediante ensayos se obtiene mediante cálculo aplicando las expresiones matemáticas que figuran en la norma UNE EN 1194, para lo cual es preciso conocer, previamente, los valores característicos de las propiedades de la madera aserrada a emplear en las láminas, de acuerdo con lo establecido en el CTE DB SE M, Anejo E.

En madera laminada combinada las expresiones se aplican a las propiedades de las partes individuales de la sección transversal. El análisis de las tensiones puede realizarse basándose en la hipótesis de la deformación plana de la sección. La comprobación de la resistencia debe realizarse en todos los puntos relevantes de la sección transversal. Los valores de las propiedades obtenidos mediante las expresiones que figuran en la norma UNE EN 1194 deben ser superiores o iguales a los correspondientes a la clase resistente a asignar.

La asignación de la clase resistente, con respecto a los valores de las propiedades de resistencia, rigidez y densidad asociadas se hará de acuerdo con las indicaciones del CTE DB SE M, Anejo E, Tabla E.3 para la madera laminada encolada homogénea y Tabla E.4 para la madera laminada encolada combinada.

Los requisitos mínimos de fabricación se indican en la norma UNE 386:1995 “Madera laminada encolada. Especificaciones y requisitos mínimos de fabricación”, según la clase de servicio.

- Madera microlaminada:

Es un producto derivado de la madera para uso estructural fabricado con chapas de madera de pequeño espesor (del orden de 3 a 5 mm) encoladas con la misma dirección de la fibra, conocida con las siglas de su nombre en inglés, LVL. La madera microlaminada para uso estructural deberá suministrarse con una certificación de los valores de las propiedades mecánicas y del efecto del tamaño de acuerdo con los planteamientos generales del CTE DB SE M.

Tablero estructural.

El tablero es en general, una pieza en la que predominan la longitud y la anchura sobre el espesor, y en la que el elemento constitutivo principal es la madera. Se le conoce, también, como producto derivado de la madera.

Los tableros pueden ser:

Tablero contrachapado.

Tablero de fibras.

Tablero de partículas (tablero aglomerado y tablero de virutas).

El tablero contrachapado es el formado por capas de chapas de madera encoladas de modo que las direcciones de las fibras de dos capas consecutivas formen un cierto ángulo, generalmente de 90°. Los valores característicos de las propiedades mecánicas de los tableros contrachapados deben ser aportados por el fabricante de acuerdo con la normativa de ensayo UNE EN 789:2006 y la UNE EN 1058:2010.

El tablero de fibras es el formado por fibras lignocelulósicas mediante la aplicación de calor y/o presión. La cohesión se consigue por las propiedades adhesivas intrínsecas de las fibras o por adición de un aglomerante sintético. Podrán ser: tablero de fibras de densidad media (tablero DM o MDF); tablero de fibras duro (densidad mayor o igual a 900 kg/m^3); tablero de fibras semiduro (densidad comprendida entre 400 y 900 kg/m^3).

El tablero de partículas es aquél formado por partículas de madera o de otro material leñoso, aglomeradas entre sí mediante un adhesivo y presión, a la temperatura adecuada. También llamado tablero aglomerado. El tablero de virutas es un tablero de constitución similar al de partículas pero fabricado con virutas de mayores dimensiones. Sus propiedades mecánicas son mayores. Puede ser Tablero de virutas orientadas OSB (Oriented Strand Board), en cuyo caso las virutas de las capas externas están orientadas siguiendo la dirección longitudinal del tablero, por lo que las propiedades mecánicas del tablero se incrementan en esa dirección y disminuyen en la dirección perpendicular. Los valores de las propiedades de resistencia, rigidez y densidad de los tableros de fibras se incluyen el CTE DB SE M, tablas C9 y C10, y ambiente en el que se utilizan.

En las estructuras de madera, de los tableros anteriores, se utilizan solamente aquellos que, en las correspondientes normas UNE, se especifica para uso estructural o de alta prestación estructural. (Este último con propiedades de resistencia y de rigidez mayores que el análogo estructural).

El uso de los diferentes tipos de tableros debe limitarse a las clases de servicio contempladas para cada tipo en el CTE DB SE M, tabla 2.1. En el Anejo E.3 del mismo DB, figuran los valores de las propiedades de resistencia, rigidez y densidad asociados a cada tipo de tablero estructural de los que allí se especifican. En los apartados E.3.1 a E.3.3 se establecen los valores de las propiedades de resistencia, rigidez y densidad asociados a los tipos de tableros y al ambiente en el que se utilizan.

En el CTE DB SE M, tablas E.5 a E.8l, se indican los valores de las propiedades de resistencia, rigidez y densidad asociadas a cada tipo de tablero de partículas y ambiente en el que se utilizan

Adhesivos.

La documentación técnica del adhesivo debe incluir las prescripciones de uso e incompatibilidades. El encolado de piezas de madera de especies diferentes o de productos derivados de la madera variados (sobre todo si los coeficientes de contracción son diferentes) requiere un conocimiento específico sobre su viabilidad.

En el CTE DB SE M, tabla 4.1, se describen los adhesivos utilizados en madera para uso estructural y su adecuación a la clase de servicio. Los adhesivos utilizados en la fabricación de elementos estructurales de madera se ajustarán a la norma UNE EN 12436: 2002.

Los adhesivos que cumplan las especificaciones para el Tipo I, pueden utilizarse en todas las clases de servicio, y los que cumplan las especificaciones para el Tipo II únicamente en la clase de servicio 1 ó 2 y nunca expuestos de forma prolongada a temperaturas superiores a los 50 °C. En el producto se indic[illegible] visible que el adhesivo es apto para uso estructural, así como para qué clases de servicio es apto.

Uniones.

Las uniones de piezas estructurales de madera se realizarán mediante:

Elementos mecánicos de fijación de tipo clavija (clavos, pernos, pasadores, tirafondos y grapas).

Elementos mecánicos de fijación de tipo conectores.

Uniones tradicionales.

Elementos mecánicos de fijación.

Los elementos mecánicos de fijación contemplados en el CTE DB SE M para la realización de las uniones son:

De tipo clavija: clavos de fuste liso o con resaltos, grapas, tirafondos (tornillos rosca madera), pernos o pasadores.

Conectores: de anillo, de placa o dentados.

En el proyecto se especificará, para su utilización en estructuras de madera, y para cada tipo de elemento mecánico:

Resistencia característica a tracción del acero fu,k.

Información geométrica que permita la correcta ejecución de los detalles.

Las uniones exteriores expuestas al agua deben diseñarse de forma que se evite la retención del agua. En las estructuras que no estén en Clase de Servicio 1 ó 2, además de la consideración del tratamiento de la madera y la protección de otros materiales, las uniones deben quedar ventiladas y con capacidad de evacuar el agua rápidamente y sin retenciones. Todos los elementos metálicos que se empleen tendrá la misma resistencia al fuego que la propia estructura construida en madera o producto derivado de este material.

Para las uniones con clavijas, se estará a lo dispuesto en el CTE DB SE M, apartado 8.3; uniones con clavos, apartado 8.3.2; En la tabla 8.2 se establece la separación y distancias mínimas; uniones con grapas, apartado 8.3.3, del DB SE-M. En la tabla 8.3, se establecen las separaciones y distancias mínimas en grapas; uniones con pernos, apartado 8.3.4 del DB SE-M. En la tabla 8.4, se establecen las separaciones y distancias mínimas; uniones con pasadores, apartado 8.3.5. En la

COAR
Colegio Oficial de Arquitectos de La Rioja
VISADO
26/11/24
Expediente:
Documento:
Página:
Arquitecto/a:
829196 MARÍA DE CASTRO GARCÍA

tabla 8.5, se establecen las separaciones y distancias mínimas para pasadores; uniones con tirafondos, apartado 8.3.6. En la tabla 8.6, se establecen las separaciones y distancias mínimas al borde para tirafondos.

Para uniones con conectores se estará a lo dispuesto en el CTE DB SE M, apartado 8.4, estableciéndose en la tabla 8.8 las separaciones y distancias mínimas para conectores de anillo y de placa.

Uniones tradicionales.

Las uniones tradicionales, también denominadas carpinteras o uniones por contacto, transmiten las fuerzas mediante tensiones de compresión localizada y de cortante entre las mismas piezas de madera mediante el corte y mecanización adecuados. El material aportado (generalmente herrajes en forma de pletinas y otros elementos de fijación) es muy reducido y su función es la de mantener en posición las uniones. En algunos casos pueden servir para refuerzo de la unión o para resistir una inversión de la solicitación.

El control de recepción en obra de los productos, equipos y sistemas que se suministren tiene por objeto comprobar que las características técnicas de los productos suministrados satisfacen lo exigido en el proyecto. Se indicarán las condiciones particulares de control para la recepción de los productos, incluyendo los ensayos necesarios para comprobar que los mismos reúnen las características.

Debe comprobarse que los productos recibidos:

Corresponden a los especificados en el Pliego de condiciones del proyecto.

Disponen de la documentación exigida.

Están caracterizados por las propiedades exigidas.

Han sido ensayados, cuando así se establezca en el Pliego de condiciones o lo determine la dirección facultativa, con la frecuencia establecida.

Para la madera y los productos derivados de madera para uso estructural existe marcado CE, que se irán actualizando según las resoluciones oficiales que se publiquen. Según Resolución de 13 de noviembre de 2006, de la Dirección General de Desarrollo Industrial (BOE 20 diciembre de 2006), las normas de marcado CE vigentes hasta la fecha, referentes a estos productos son las siguientes:

- Tableros derivados de la madera para su utilización en la construcción .
- Estructura de madera. Madera laminada encolada .
- Estructuras de madera. Madera estructural con sección transversal rectangular .
- Estructuras de madera. Elementos estructurales prefabricados que utilizan conectores metálicos de placa dentada .
- Estructuras de madera. Madera microlaminada (LVL). Requisitos .
- Elementos metálicos de unión:

Estos aceros podrán ser de las calidades 4.6, 5.6, 6.8, 8.8 y 10.9 normalizadas por ISO, cuyas características mecánicas se recogen en el CTE DB SE A., tabla 4.3.

A la llegada de los productos a la obra, la dirección facultativa comprobará:

Para la madera aserrada:

Especie botánica: la identificación anatómica se realizará en laboratorio especializado.

Clase Resistente: la propiedad o propiedades de resistencia, rigidez y densidad, se especificarán según notación y ensayos del CTE DB SE M, apartado 4.1.2.

Tolerancias en las dimensiones: se ajustarán a la norma UNE EN 336:1995 para maderas de coníferas. Esta norma, en tanto no exista norma propia, se aplicará también para maderas de frondosas con los coeficientes de hinchazón y merma de la especie de frondosa utilizada.

Contenido de humedad: salvo especificación en contra, debe ser ≤ 20%.

Para los tableros:

Propiedades de resistencia, rigidez y densidad: se determinarán según notación y ensayos del CTE DB SE M, apartado 4.4.2.

Para los elementos estructurales de madera laminada encolada:

Clase Resistente: la propiedad o propiedades de resistencia, de rigidez y la densidad, se especificarán según notación del CTE DB SE M, apartado 4.2.2.

Dimensiones de la muestra a ensayar: una rebanada de la sección transversal de la pieza con una anchura de 50 mm, tomada del extremo de la pieza.

Determinación de la resistencia característica de las uniones dentadas de empalme de láminas. Norma de ensayo UNE EN 408:2011 “Estructuras de madera. Métodos de ensayo. Madera maciza y laminada encolada”. Determinación de algunas propiedades físico-mecánicas”.

Para otros elementos estructurales realizados en taller.

Tipo, propiedades, tolerancias dimensionales, planeidad, contraflechas, (en su caso): comprobaciones según lo especificado en la documentación del proyecto.

Para madera y productos derivados de la madera, tratados con productos protectores: se comprobará la certificación del tratamiento.

Para los elementos mecánicos de fijación: se comprobará la certificación del tipo de material utilizado y del tratamiento de protección.

El incumplimiento de alguna de las especificaciones de un producto, salvo demostración de que no suponga riesgo apreciable, tanto de las resistencias mecánicas como de la durabilidad, será condición suficiente para la no-aceptación del producto y en su caso de la partida.

Se debe comprobar que todos los productos vienen acompañados por los documentos de identificación exigidos por la normativa de obligado cumplimiento y, en su caso, por el proyecto o por la dirección facultativa. Esta documentación comprenderá, al menos, los siguientes documentos:

Los documentos de origen, hoja de suministro y etiquetado.

El certificado de garantía del fabricante, firmado por persona física.

Los documentos de conformidad o autorizaciones administrativas exigidas reglamentariamente, incluida la documentación correspondiente al marcado CE de los productos de construcción, cuando sea pertinente, de acuerdo con las disposiciones que sean transposición de las Directivas Europeas que afecten a los productos suministrados.

En el albarán de suministro o, en su caso, en documentos aparte, el suministrador facilitará, al menos, la siguiente información para la identificación de los materiales y de los elementos estructurales:

Con carácter general: nombre y dirección de la empresa suministradora; nombre y dirección de la fábrica o del aserradero, según corresponda; fecha del suministro; cantidad suministrada; certificado de origen, y distintivo de calidad del producto, en su caso.

Con carácter específico:

Madera aserrada: especie botánica y clase resistente, dimensiones nominales; contenido de humedad o indicación de acuerdo con la norma de clasificación correspondiente.

Tablero: tipo de tablero estructural según norma UNE (con declaración de los valores de las propiedades de resistencia, rigidez y densidad asociadas al tipo de tablero estructural); dimensiones nominales.

Elemento estructural de madera laminada encolada: tipo de elemento estructural y clase resistente (de la madera laminada encolada empleada); dimensiones nominales.

Otros elementos estructurales realizados en taller: tipo de elemento estructural y declaración de la capacidad portante del elemento con indicación de las condiciones de apoyo (o los valores de las propiedades de resistencia, rigidez y densidad de los materiales que lo conforman); dimensiones nominales.

Madera y productos derivados de la madera tratados con productos protectores.

Certificado del tratamiento en el que debe figurar: la identificación del aplicador.

La especie de madera tratada; el protector empleado y su número de registro (Ministerio de Sanidad y Consumo); el método de aplicación empleado; la categoría de riesgo que cubre; la fecha del tratamiento; precauciones a tomar ante mecanizaciones posteriores al tratamiento; informaciones complementarias, en su caso.

Elementos mecánicos de fijación: tipo (clavo sin o con resaltos, tirafondo, pasador, perno o grapa) y resistencia característica a tracción del acero y tipo de protección contra la corrosión; dimensiones nominales;

Declaración, cuando proceda, de los valores característicos de resistencia al aplastamiento y momento plástico para uniones madera-madera, ma madera-acero.

Se deberá comprobar que los productos de construcción incorporados a la unidad de obra, llevan el marcado CE, de conformidad con la Directiva 8 productos de construcción. El suministrador proporcionará la documentación precisa sobre:

Los distintivos de calidad que ostenten los productos, equipos o sistemas suministrados, que aseguren las características técnicas de los mismos proyecto y documentará, en su caso, el reconocimiento oficial del distintivo.

Las evaluaciones técnicas de idoneidad para el uso previsto de productos, equipos y sistemas innovadores.

En determinados casos puede ser necesario realizar ensayos y pruebas sobre algunos productos, según lo establecido en la reglamentación v según lo especificado en el proyecto u ordenados por la dirección facultativa. La realización de este control se efectuará de acuerdo con los criterios establecidos en el proyecto o los indicados por la dirección facultativa sobre el muestreo del producto.

La asignación de clase resistente a la madera laminada encolada se obtiene, en este caso, mediante ensayos de acuerdo con las normas UNE EN 408:2011+A1:2012.

Los valores obtenidos de las propiedades, mediante ensayos, deben ser superiores, o iguales, a los correspondientes a la clase resistente a asignar.

El criterio de aceptación en los casos en que no haya de realizar ensayos será:

Que la documentación de suministro aportada es suficiente y adecuada a la normativa y a las especificaciones del proyecto.

Que el producto esta en posesión de un distintivo de calidad que exime de ensayos.

Que los resultados de los ensayos estén de acuerdo con los valores admisibles de la normativa, del proyecto o de la dirección facultativa.

Se verificará que la documentación anterior es suficiente para la aceptación de los productos, equipos y sistemas amparados por ella. Si no es así, la dirección facultativa estimará si ha de rechazarse; o bien condicionará su aceptación a la realización de los oportunos ensayos o a la presentación de informes o actas de ensayos realizados por un laboratorio ajeno al fabricante.

COAR
Colegio Oficial de Arquitectos de La Rioja
VISADO
26/11/24

Expediente: 2-00619-540
Documento: 2-0003741-025-08833
Página: (1 / 125)
Arquitecto(s): 829196 MARIA DE CASTRO GARCIA

Almacenamiento y manipulación (criterios de uso, conservación y mantenimiento)

Los elementos de madera para estructuras deberán almacenarse en condiciones favorables de contenido de humedad, no superiores a las de utilización final de los mismos incorporados a las obras. Se recomienda que estos productos no se almacenen a la intemperie para no modificar su contenido de humedad considerablemente, teniendo en cuenta que en los días de mayor temperatura y aire más seco se puede producir fendas y alabeos tras un secado brusco de la madera. También se tendrá en cuenta el efecto de la luz solar en la superficie, pudiendo ésta alterarse de manera desigual su color. Así mismo, se recomienda que la madera almacenada no esté asentada en contacto con el terreno o directamente sobre la superficie sobre la que se apoya, debiendo estar separada ésta, para permitir su aireación.

Se evitará, durante el almacenaje de los elementos de madera o productos derivados de este material, que estén sometidos a tensiones superiores a las previstas para las condiciones de servicio. Si se tratara de elementos de grandes dimensiones, especialmente en el caso de tratarse de piezas de madera laminada, se evitará que en su manipulación se produzcan distorsiones que dañen los de manera permanente.

En el caso de tratarse de madera laminada, ésta se mantendrá protegida de la acción de la humedad, atendiendo a las características de los adhesivos que unen las láminas.

Prescripción en cuanto a la ejecución por unidades de obra

Características técnicas de cada unidad de obra

Condiciones previas: soporte

Se realizarán tareas de replanteo teniendo en cuenta las tolerancias admisibles para las estructuras de madera, y las operaciones necesarias para su presentación en obra y montaje final.

Se recomienda que los soportes se fijen a las bases de hormigón o de fábrica de ladrillo previstas en proyecto, mediante elementos metálicos no envolventes, que permitan la aireación del extremo del mismo. Estas bases deberán estar perfectamente niveladas para permitir el fácil asiento de la estructura.

En el caso de tratarse de elementos horizontales que se incorporan a la estructura vertical pétrea, se preverá realizar un replanteo exacto de los mismos, más la holgura necesaria para su montaje y posterior aireación de las cabezas. Es conveniente nivelar perfectamente la zona de apoyo de los elementos horizontales mediante la preparación de una capa de mortero, sobre la que se podrá colocar previamente, una plancha metálica para garantizar un completo apoyo del los mismos.

Las uniones se replantearán con especial cuidado para que una vez unidas o ensambladas las distintas piezas, éstas encajen perfectamente.

Compatibilidad entre los productos, elementos y sistemas constructivos

En todo caso se tendrá en cuenta la alteración que tanto la cal como el cemento producen en la madera, evitando así cualquier contacto entre estos materiales.

Proceso de ejecución

Ejecución

Antes de su utilización en la construcción, la madera debe secarse, en la medida que sea posible, hasta alcanzar contenidos de humedad adecuados a la obra acabada (humedad de equilibrio higroscópico).

Si los efectos de las contracciones o mermas no se consideran importantes, o si han sido reemplazadas las partes dañadas de la estructura, pueden aceptarse contenidos más elevados de humedad durante el montaje siempre que se asegure que la madera podrá secarse al contenido de humedad deseado.

Se evitará el contacto de la madera directamente con el terreno. Si el primer forjado sobre el terreno fuera de madera, éste se construirá elevado del mismo, debiendo quedar ventilada la cámara que se forme, con orificios protegidos con rejilla y situados a tal altura que evite la posible entrada de agua a la misma. La sección mínima de los mismos es de 1.500 cm^3.

Los anclajes de los durmientes a la cimentación serán de barras o pletinas de acero con sección mínima de 5 mm^2 con una separación máxima de 1,80 m entre sí y de 60 cm a las esquinas de la construcción. La longitud del anclaje embebido en obra gruesa será de 10 cm como mínimo.

Las piezas de solera se anclarán al durmiente con la misma cuantía anterior, y separación no superior a 1 m. La solución del anclaje será capaz de resistir acciones de succión mediante pletinas de pequeño espesor que se clavan o atornillan a los montantes y se anclan en el hormigón de la cimentación.

Las viguetas tendrán una entrega sobre las vigas de al menos 5 cm de longitud.

Para la construcción de juntas entre elementos, y para elementos formados con madera de conífera, se considerarán las siguientes variaciones dimensionales de origen higrotérmico:

Para tableros contrachapados y de OSB, y en su plano, serán como máximo de valor 0,02% por cada 1% de variación de contenido de humedad del mismo.

Para madera aserrada, laminada o microlaminada se podrá tomar, por cada 1% de variación de de contenido de humedad, un valor de 0,01% en dirección longitudinal y 0,2% en la transversal (esta última corresponde en realidad a la tangencial, y la radial se podrá tomar como 0,1%).

A continuación se enumeran una serie de buenas prácticas que mejoran notablemente la durabilidad de la estructura:

Evitar el contacto directo de la madera con el terreno, manteniendo una distancia mínima de 20 cm y disponiendo un material hidrófugo (barrera antihumedad).

Evitar que los arranques de soportes y arcos queden embebidos en el hormigón u otro material de fábrica. Para ello se protegerán de la humedad colocándolos a una distancia suficiente del suelo o sobre capas impermeables.

Ventilar los encuentros de vigas en muros, manteniendo una separación mínima de 15 mm entre la superficie de la madera y el material del muro. El apoyo en su base debe realizarse a través de un material intermedio, separador, que no transmita la posible humedad del muro (véase CTE DB SE M, figura 11.2.a).

Evitar uniones en las que se pueda acumular el agua;

Proteger la cara superior de los elementos de madera que estén expuestos directamente a la intemperie y en los que pueda acumularse el agua. En el caso de utilizar una albardilla (normalmente de chapa metálica), esta albardilla debe permitir, además, la aireación de la madera que cubre (véase CTE DB SE M, figura 11.2.b).

Evitar que las testas de los elementos estructurales de madera queden expuestas al agua de lluvia ocultándolas, cuando sea necesario, con una pieza de remate protector (véase CTE DB SE M, figura 11.2.c).

Facilitar, en general, al conjunto de la cubierta la rápida evacuación de las aguas de lluvia y disponer sistemas de desagüe de las condensaciones en los lugares pertinentes.

Los posibles cambios de dimensiones, producidos por la hinchazón o merma de la madera, no deben quedar restringidos por los elementos de unión:

En general, en piezas de canto superior a 80 cm, no deben utilizarse empalmes ni nudos rígidos realizados con placas de acero que coarten el movimiento de la madera (véase CTE DB SE M, figura 11.3.a).

Las soluciones con placas de acero y pernos quedan limitadas a situaciones en las que se esperan pequeños cambios de las condiciones higrotérmicas del ambiente y el canto de los elementos estructurales no supera los 80 cm. Igualmente acontece en uniones de tipo corona en los nudos de unión de pilar/dintel en pórticos de madera laminada, según el CTE DB SE M, figura 11.3.

Para el atornillado de los elementos metálicos de unión se practicarán pre-taladros, con un diámetro no mayor del 70% del diámetro del tornillo o elemento de sujeción, y en todo caso atendiendo a las especificaciones del DB SE-M para evitar la rotura de la pieza por hienda.

Tolerancias admisibles

Las tolerancias dimensionales, o desviaciones admisibles respecto a las dimensiones nominales de la madera aserrada, se ajustarán a los límites de la clase 1 definidos en el CTE para coníferas y chopo. Esta norma se aplicará, también, para maderas de otras especies de frondosas con los coeficientes y merma correspondientes, en tanto no exista norma propia. Las tolerancias dimensionales, o desviaciones admisibles respecto a las dimensiones no madera laminada encolada, se ajustarán a los límites de tolerancia definidos en en el CTE.

La combadura de columnas y vigas medida en el punto medio del vano, en aquellos casos en los que puedan presentarse problemas de inestabilida barras de pórticos, debe limitarse a 1/500 de la longitud del vano en piezas de madera laminada y microlaminada o a 1/300 en piezas de madera maciza.

Montaje de madera laminada:

El fabricante o montador de la estructura de madera deberá comprobar el replanteo de la obra en los puntos de apoyo de las piezas. El constructor deberá observar las siguientes tolerancias no acumulables admitidas generalmente:

Sobre la luz : ± 2 cm
Transversalmente: ± 1 cm
De nivelación: ± 2 cm
En las esquinas de la construcción: ±1 cm

Las tolerancias se reducirán a la mitad en el caso de colocar las placas de anclaje en el momento del vertido del hormigón.

Celosías con uniones de placas dentadas

Después del montaje, se admite una combadura máxima de 10 mm en cualquier pieza de la cercha siempre que se afiance de manera segura en la cubierta terminada de forma que se evite el momento provocado por dicha distorsión. La desviación máxima de una cercha respecto a la vertical no debe exceder el valor de 10 5·(H - 1) mm, con un valor máximo de 2,5 cm; donde H es la altura (diferencia de cota entre apoyos y punto más alto), expresada en metros.

Consideraciones relativas a las uniones

Las uniones exteriores expuestas al agua deben diseñarse de forma que se evite la retención del agua.

COAR Colegio Oficial de Arquitectos de La Rioja VISADO 26/11/24
Expediente: 24-0619-540
Documento: 24-003741-025-08833
Página:
Arquitecto/s: 829196 MARIA DEL CASTRO GARCIA

En las estructuras que no estén en Clase de Servicio 1 ó 2, además de la consideración del tratamiento de la madera y la protección de otros materiales, las uniones deben quedar ventiladas y con capacidad de evacuar el agua rápidamente y sin retenciones.

Condiciones de terminación

Durabilidad de las estructuras de madera.

Debe garantizarse la durabilidad de las estructuras de madera tanto del material como de las fijaciones metálicas empleadas en las uniones. Se deberán tomar medidas, por lo tanto, para garantizar la durabilidad de la estructura al menos durante el tiempo que se considere periodo de servicio y en condiciones de uso adecuado. Se tendrá en cuenta tanto el diseño de la propia estructura así como la posibilidad de añadir un tratamiento

Tratamiento contra la humedad:

La madera ha de estar tratada contra la humedad, según la clase de riesgo. Las especificaciones del tratamiento deberá hacerse referencia a

Tipo de producto a utilizar.

Sistema de aplicación: pincelado, pulverizado, autoclave, inmersión.

Retención y penetración del producto.

Protección de la madera.

La protección de la madera ante los agentes bióticos y abióticos será preventiva. Se preverá la posibilidad de que la madera no sufra ataques debidos a este origen en un nivel aceptable. Los productos a aplicar deberán estar indicados por los fabricantes, quienes en el envase y en la documentación técnica del dicho producto, indicarán las instrucciones de uso y mantenimiento.

Protección preventiva frente a los agentes bióticos

Según el grado de exposición al aumento del grado de humedad de la madera durante el tiempo en el que estará en servicio, se establecen cuatro niveles de riesgo de los elementos estructurales (apartado 3.2.1.2.del CTE DB SE M):

Tipos de protección frente a agentes bióticos y métodos de impregnación:

Protección superficial: es aquélla en la que la penetración media alcanzada por el protector es de 3 mm, siendo como mínimo de 1 mm en cualquier parte de la superficie tratada. Se corresponde con la clase de penetración P2 de la norma UNE EN 351-1:2008.

Protección media: es aquélla en la que la penetración media alcanzada por el protector es superior a 3 mm en cualquier zona tratada, sin llegar al 75% del volumen impregnable. Se corresponde con las clases de penetración P3 a P7 de la norma UNE EN 351-1:2008.

Protección profunda: es aquella en que la penetración media alcanzada por el protector es igual o superior al 75% del volumen impregnable. Se corresponde con las clases de penetración P8 y P9 de la norma UNE EN 351-1:2008.

La elección del tipo de protección frente a agentes bióticos se recoge la tabla 3.2 del DB SE-M, en la que se indica el tipo de protección exigido en función de la clase de riesgo.

Se ha de tener en cuenta que no todas las especies son igualmente impregnables. Entre las difícilmente impregnables se encuentran algunas especies coníferas: abetos, piceas, cedro rojo, en las que hay que emplear procedimientos especiales.

Además, cada especie, y en concreto las zonas de duramen y albura, pueden tener asociada lo que se llama durabilidad natural. La albura o el duramen de una especie no tiene por qué requerir protección para una determinada clase de riesgo a pesar de que así lo indicase la tabla 3.2.

Cada especie y zona tiene también asociada una impregnabilidad, es decir, una cierta capacidad de ser impregnada con mayor o menor profundidad. En caso de que se especifique la especie y zona, debe comprobarse que el tratamiento prescrito al elemento es compatible con su impregnabilidad.

En el caso de que el tratamiento empape la madera, en obra debe constatarse que se entrega el producto conforme a los requisitos del proyecto.

El fabricante garantizará que la especie a tratar es compatible con el tratamiento en profundidad (y con las colas en el caso de usarse).

Para la protección de piezas de madera laminada encolada: será el último tratamiento a aplicar en las piezas de madera laminada, una vez realizadas todas las operaciones de acabado (cepillado, mecanizado de aristas y taladros etc.).

Para los tratamientos de protección media o de profundidad, se realizará sobre las láminas previamente a su encolado. El fabricante deberá comprobar que el producto protector es compatible con el encolado, especialmente cuando se trate de protectores orgánicos.

Protección preventiva frente a agentes meteorológicos.

En este caso se tendrá especial cuidado en la ejecución de los detalles constructivos dado que en ello está la clave para mantener alejada la humedad de los elementos de madera, evitando en todos los casos que el agua quede retenida en los elementos de madera. Para la clase de riesgo igual o superior a 3, los elementos estructurales deben estar protegidos frente a los agentes meteorológicos, debiéndose emplear en el exterior productos de poro abierto, como los lasures, ya que no forman película, permitiendo el flujo de humedad entre el ambiente y la madera.

Protección contra la corrosión de los elementos metálicos:

Se estará a lo dispuesto en el CTE DB SE M, para los valores mínimos del espesor del revestimiento de protección frente a la corrosión o el tipo de acero necesario según las diferentes clases de servicio.

Protección preventiva frente a la acción del fuego:

Se tendrán en cuenta las indicaciones a este respecto indicados en el CTE DB SI vigente.

Control de ejecución, ensayos y pruebas

Control de ejecución

Para la realización del control de la ejecución de cualquier elemento será preceptiva la aceptación previa de todos los productos constituyentes o componentes de dicha unidad de inspección, cualquiera que haya sido el modo de control utilizado para la recepción del mismo.

El control de la ejecución de las obras se realizará en las diferentes fases, de acuerdo con las especificaciones del proyecto, sus anexos y modificaciones autorizados por la dirección facultativa.

Se comprobará el replanteo de ejes, así como la verticalidad de los soportes, se comprobará las dimensiones y disposición de los elementos resistentes, así como las ensambladuras y uniones, tanto visualmente como de su geometría. Se atenderá especialmente a las condiciones de arriostramiento de la estructura y en el caso de uniones atornilladas, se comprobará el apriete de los tornillos.

En caso de disconformidad con la unidad de inspección la dirección facultativa dará la oportuna orden de reparación o demolición y nueva ejecución. Subsanada la deficiencia, se procederá de nuevo a la inspección hasta que este satisfactoriamente ejecutado; pudiéndose en su caso ordenar una prueba de servicio de esa unidad de inspección antes de su aceptación.

Aceptadas las diferentes unidades de inspección, solo se dará por aceptado el elemento caso de no estar programada la prueba de servicio.

Ensayos y pruebas

Los ensayos a realizar podrán ser, en caso de duda, de comprobación de las características mecánicas y de tratamientos de los elementos estructurales. Se procederá de acuerdo con la normativa de ensayos recogidas por las normas vigentes.

En caso de tener que efectuar pruebas de carga, conforme a la programación de control o bien por orden de la dirección facultativa, se procederá a su realización, y se comprobará si sus resultados están de acuerdo con los valores de la normativa, del proyecto o de las indicaciones de la dirección facultativa. En caso procederá a la aceptación final.

Si los resultados de la prueba de carga no son conformes, la dirección facultativa dará las órdenes oportunas de reparación o, en su caso, d Subsanada la deficiencia, se procederá de nuevo como en el caso general, hasta la aceptación final del elemento controlado.

Conservación y mantenimiento

Deberá cuidarse especialmente que los elementos estructurales construidos en madera natural, o bien con productos derivados de este material pu debido a las filtraciones de agua de lluvia durante los trabajos impermeabilización de la cubierta, o por no existir sistemas de cerramiento en los vanos, y ta a las aportaciones de agua en aquellos oficios que conlleven su empleo.

También se tendrá especial cuidado con las manchas superficiales que se puedan producir en la superficie del material, que difícilmente se podrán retirar al penetrar en su estructura porosa.

Prescripciones sobre verificaciones en el edificio terminado

Verificaciones y pruebas de servicio para comprobar las prestaciones finales del edificio

Se comprobará el aspecto final de la estructura y particularmente de las uniones y ensambladuras. La eficacia de la impermeabilidad de la cubierta, así como de los cerramientos verticales es de especial importancia debido a las alteraciones que un aumento en el contenido de humedad de la madera puede ocasiona .

Al entrar en carga la estructura se comprobará visualmente su eficaz comportamiento, no produciéndose deformaciones o grietas en los elementos estructurales. En el caso de percibirse algún problema, por estar indicado en proyecto, con carácter voluntario, o bien en caso que la dirección facultativa lo requiera, se podrán realizar pruebas de carga, o bien otras comprobaciones sobre el producto terminado si el resultado no fuera satisfactorio. Se realizarán de acuerdo con un Plan de Ensayos o

COAR Colegio Oficial de Arquitectos de La Rioja VISADO 26/11/24
Expediente: 24-061940
Documento: 24-003721-025-08833
Página: (4/7 / 125)
Arquitecto/a: 829196 MARIA DE CASTRO GARCIA

evalúe la viabilidad de la prueba, por una organización con experiencia en este tipo de trabajos, dirigida por un técnico competente, que debe recoger los siguientes aspectos (adaptados de la CE-21):

Viabilidad y finalidad de la prueba.
Magnitudes que deben medirse y localización de los puntos de medida.
Procedimientos de medida.
Escalones de carga y descarga.
Medidas de seguridad.
Condiciones para las que el ensayo resulta satisfactorio.
Estos ensayos tienen su aplicación fundamental en elementos sometidos a flexión.
Se comprobará, además, la efectividad de las uniones metálicas, así como la protección a fuego.

Artículo 3. Cubiertas

3.1 Cubiertas inclinadas

Descripción

Descripción

Dentro de las cubiertas inclinadas podemos encontrar los tipos siguientes:

Cubierta inclinada no ventilada, invertida sobre forjado inclinado. Siendo sus subtipos más representativos:

Resuelto con tejas planas o mixtas con fijación sobre rastreles dispuestos normales a la línea de máxima pendiente y fijados al soporte resistente, entre los cuales se coloca el aislante térmico.

Tejas planas o mixtas fijadas sobre tablero aglomerado fenólico clavado sobre rastreles, fijados a su vez al soporte resistente, entre los que se ubica el aislante térmico.

En condiciones favorables para su estabilidad, con pendiente por debajo del 57 %, también podrá recibirse la teja directamente sobre paneles de poliestireno extruido con la superficie acanalada fijados mecánicamente al soporte resistente, en cuyo caso, la función de los rastreles queda reducida a remates perimetrales y puntos singulares.

Cubierta inclinada ventilada, con forjado inclinado. Siendo sus subtipos más representativos:

Resuelto con tejas planas o mixtas con tacones que permitan su enganche y fijación sobre listones dispuestos normales a la línea de máxima pendiente, clavados a su vez sobre rastreles fijados al soporte resistente en el sentido de la máxima pendiente; de manera que entre éstos últimos se ubica el material aislante y queda establecida la aireación, que se producirá naturalmente de alero a cumbrera.

Tablero aglomerado fenólico como soporte de las tejas planas o mixtas y/o placas, clavado sobre rastreles dispuestos en el sentido de la máxima pendiente y fijados al soporte resistente. A estos rastreles se encomienda la ubicación del material aislante y sobre el mismo la formación de la capa de aireación que se producirá naturalmente de alero a cumbrera.

Aireación de alero a cumbrera resuelta con la disposición de chapas onduladas en sus distintos formatos (que a su vez prestan condiciones de soporte y bajo teja) sobre rastreles fijados al soporte entre los que se ubica el material aislante.

Cubierta inclinada ventilada con forjado horizontal. Siendo sus subtipos más representativos:

Sistema de formación de pendientes constituida por tablero a base de piezas aligeradas con capa de regularización, sobre tabiques palomeros que se asientan en forjado horizontal.

Sistema de formación de pendientes constituido por chapas onduladas en sus distintos formatos, bien sobre correas que se asientan en los muros piñón o muretes sobre forjado horizontal, o bien sobre estructura ligera.

Criterios de medición y valoración de unidades

- Metro cuadrado de cubierta, totalmente terminada, medida sobre los planos inclinados y no referida a su proyección horizontal, incluyendo los solapos, parte proporcional de mermas y roturas, con todos los accesorios necesarios; así como colocación, sellado, protección durante las obras y limpieza final. No se incluyen canalones ni sumideros.

Prescripciones sobre los productos

Características y recepción de los productos que se incorporan a las unidades de obra

La recepción de los productos, equipos y sistemas comprende el control de la documentación de los suministros (incluida la correspondiente al marcado CE, cuando sea pertinente), el control mediante distintivos de calidad o evaluaciones técnicas de idoneidad y el control mediante ensayos.

Las cubiertas inclinadas podrán disponer de los elementos siguientes:

- Sistema de formación de pendientes:

Será necesario cuando el soporte resistente no tenga la pendiente adecuada al tipo de protección y de impermeabilización que se vaya a utilizar.

En cubierta sobre forjado horizontal el sistema de formación de pendientes podrá ser:

- Mediante apoyos a base de tabicones de ladrillo, tablero a base de piezas aligeradas machihembradas de arcilla cocida u hormigón recibidas con pasta de yeso y capa de regularización de espesor 30 mm con hormigón, tamaño máximo del árido 10 mm, acabado fratasado.
- Mediante estructura metálica ligera en función de la luz y de la pendiente.
- Mediante placas onduladas o nervadas de fibrocemento ,fijadas mecánicamente a las correas, solapadas lateralmente una onda y frontalmente en una dimensión de 30 mm como mínimo.

- Aislante térmico :

Generalmente se utilizarán mantas de lana mineral, paneles rígidos o paneles semirrígidos.

Según el CTE DB HE 1, el material del aislante térmico debe tener una cohesión y una estabilidad suficientes para proporcionar al sistema la solidez necesaria frente a las solicitaciones mecánicas.

Se utilizarán materiales con una conductividad térmica declarada menor a 0,06 W/mK a 10 ºC y una resistencia térmica declarada mayor a 0,25 m^2K/W.

En cubierta de teja sobre forjado inclinado, no ventilada se pueden usar paneles de: perlita expandida (EPB), poliestireno expandido (EPS), poliest (XPS), poliuretano (PUR), mantas aglomeradas de lana mineral (MW), etc.

En cubierta de teja sobre forjado inclinado, ventilada se pueden usar paneles de: perlita expandida (EPB), poliestireno expandido (EPS), poliest (XPS), poliuretano (PUR), mantas aglomeradas de lana mineral (MW); dispuestos entre los rastreles de madera y anclados al soporte mediante adhesivo la su superficie.

En cubierta sobre forjado horizontal, se pueden usar: lana mineral (MW), poliestireno extruido (XPS), poliestireno expandido (EPS), poliuretano expandida (EPB), poliisocianurato (PIR).

- Capa de impermeabilización :

Los materiales que se pueden utilizar son los siguientes, o aquellos que tengan similares características:

- Impermeabilización con materiales bituminosos y bituminosos modificados, las láminas podrán ser de oxiasfalto o de betún modificado.
- Impermeabilización con poli (cloruro de vinilo) plastificado.
- Impermeabilización con etileno propileno dieno monómero.
- Impermeabilización con poliolefinas.
- Impermeabilización con un sistema de placas.

Para tejas clavadas se puede usar lámina monocapa, constituida por una lámina de betún modificado LBM-30, soldada completamente al soporte resistente previamente imprimado con emulsión asfáltica.

Para tejas recibidas con mortero se puede usar lámina monocapa, constituida por una lámina de betún modificado LBM-40/G, soldada completamente al soporte resistente, previamente imprimado con emulsión asfáltica.

Lamina monocapa, constituida por una lámina autoadhesiva de betún modificado LBA-15, de masa 1,5 kg/m^2 (como tipo mínimo).

En el caso de que no haya tejado, se puede usar lámina monocapa sobre el aislante térmico, constituida por una lámina de betún modificado con autoprotección mineral LBM-50/G-FP y armadura de fieltro de poliéster.

COAR Colegio Oficial de Arquitectos de La Rioja VISADO 26/11/24
Expediente: 24-006190-40
Documento: 24-000374-02588833
Página: 47 / 125
Arquitecto/s: 829196 MARIA DE CASTRO GARCIA

Puede ser recomendable su utilización en cubiertas con baja pendiente o cuando el solapo de las tejas sea escaso, y en cubiertas expuestas al efecto combinado de lluvia y viento. Para esta función se utilizarán láminas asfálticas u otras láminas que no planteen dificultades de fijación al sistema de formación de pendientes, ni presenten problemas de adherencia para las tejas.

Resulta innecesaria su utilización cuando la capa bajo teja esté construida por chapas onduladas o nervadas solapadas, u otros elementos que presten similares condiciones de estanquidad.

La imprimación tiene que ser del mismo material que la lámina.

- Tejado :

- Para cubiertas sobre forjado inclinado, no ventiladas, el tejado podrá ser:

Tejado de tejas mixtas de hormigón con solape frontal y encaje lateral; fijadas con clavos sobre listones de madera, dispuestos en el sentido normal al de la máxima pendiente y fijados a su vez al soporte resistente con tirafondos cada 50 cm.

Tejado de tejas de arcilla cocida planas con encajes frontal y lateral; fijadas con clavos sobre tablero aglomerado fenólico de espesor 20 mm; clavado éste cada 30 cm a rastreles de madera, fijados al soporte resistente con tirafondos cada 50 cm.

Tejado de tejas de arcilla cocida curvas, con solape frontal y separación mínima entre cabezas de cobija 40 mm; las canales recibidas todas al soporte y las cobijas recibidas con mortero mixto sobre paneles de poliestireno extruido de superficie acanalada.

- Para cubiertas sobre forjado inclinado, ventiladas, el tejado podrá ser:

Tejado de tejas mixtas de hormigón con solape frontal y encaje lateral, fijadas con clavos sobre listones de madera, dispuestos en el sentido normal al de la máxima pendiente.

Tejado de tejas de arcilla cocida planas con encajes frontal y lateral, fijadas con clavos sobre tablero aglomerado fenólico de espesor 20 mm; clavado éste, cada 30 cm, a rastreles de madera, dispuestos en el sentido de la máxima pendiente y fijados al soporte resistente con tirafondos cada 50 cm

Tejado de tejas de arcilla cocida curvas, recibidas sobre chapa ondulada de fibrocemento, fijada a rastreles de madera, dispuestos en el sentido normal a la máxima pendiente y fijados al soporte resistente según instrucciones del fabricante del sistema.

- Para cubiertas sobre forjado horizontal, el tejado podrá ser:

Tejado de tejas de arcilla cocida curvas, con solape frontal, separación mínima entre cabezas de cobija 40 mm, las canales recibidas todas al soporte y las cobijas recibidas, con mortero mixto al soporte o adhesivo.

Tejado de tejas de arcilla cocida planas o mixtas con encajes frontal y lateral, cogidas con clavos sobre listones de madera fijados mecánicamente al soporte con clavos de acero templado, cada 30 cm.

Tejado de tejas curvas con solape frontal, separación mínima entre cabezas de cobija 40 mm, las canales recibidas todas al soporte y las cobijas en la cresta de la onda, con pelladas de mortero mixto.

Para el recibido de las tejas sobre soportes continuos se podrá utilizar mortero de cal hidráulica, mortero mixto, adhesivo cementoso u otros másticos adhesivos, según especificaciones del fabricante del sistema.

Sobre paneles de poliestireno extruido, podrán recibirse con mortero mixto, adhesivo cementoso u otros másticos adhesivos compatibles con el aislante, tejas curvas o mixtas.

- Sistema de evacuación de aguas:

Puede constar de canalones, sumideros y rebosaderos. El dimensionado se realizará según el cálculo descrito en el CTE DB HS 5.

Puede ser recomendable su utilización en función del emplazamiento del faldón.

El sistema podrá ser visto u oculto.

- Materiales auxiliares: morteros, rastreles de madera o metálicos, fijaciones, etc.
- Accesorios prefabricados:pasarelas, pasos y escaleras, para acceso al tejado, ganchos de seguridad, etc.

Durante el almacenamiento y transporte de los distintos componentes, se evitará su deformación por incidencia de los agentes atmosféricos, de esfuerzos violentos o golpes, para lo cual se interpondrán lonas o sacos.

Los acopios de cada tipo de material se formarán y explotarán de forma que se evite su segregación y contaminación, evitándose una exposición prolongada del material a la intemperie, formando los acopios sobre superficies no contaminantes y evitando las mezclas de materiales de distintos tipos.

Prescripción en cuanto a la ejecución por unidades de obra

Características técnicas de cada unidad de obra

Condiciones previas: soporte

La superficie del forjado debe ser uniforme, plana, estar limpia y carecer de cuerpos extraños para la correcta recepción de la impermeabilización.

El forjado garantizará la estabilidad, con flecha mínima. Su constitución permitirá el anclaje mecánico de los rastreles.

Compatibilidad entre los productos, elementos y sistemas constructivos

No se utilizará el acero galvanizado en aquellas cubiertas en las que puedan existir contactos con productos ácidos y alcalinos; o con metales, excepto con el aluminio, que puedan formar pares galvánicos. Se evitará, por lo tanto, el contacto con el acero no protegido a corrosión, yeso fresco, cemento fresco, maderas de roble o castaño, aguas procedentes de contacto con cobre.

Podrá utilizarse en contacto con aluminio: plomo, estaño, cobre estañado, acero inoxidable, cemento fresco (sólo para el recibido de los remates de paramento); si el cobre se encuentra situado por debajo del acero galvanizado, podrá aislarse mediante una banda de plomo.

Se evitará la recepción de tejas con morteros ricos en cemento.

Proceso de ejecución

Ejecución

Se suspenderán los trabajos cuando llueva, nieve o la velocidad del viento sea superior a 50 km/h. En este último caso se retirarán los materiales y herramientas que puedan desprenderse. Cuando se interrumpan los trabajos deberán protegerse adecuadamente los materiales.

- Sistema de formación de pendientes:

Según el CTE DB HS 1, apartado 5.1.4.1, cuando la formación de pendientes sea el elemento que sirve de soporte de la impermeabilización, su superficie deberá ser uniforme y limpia. Además, según el apartado 2.4.3.1, el material que lo constituye deberá ser compatible con el material impermeabilizante y con la forma de unión de dicho impermeabilizante a él. El sistema de formación de pendientes debe tener una cohesión y estabilidad suficientes frente a las solicitaciones mecánicas y térmicas, y su constitución debe ser adecuada para el recibido o fijación del resto de componentes.

El sistema de formación de pendientes garantizará la estabilidad con flecha mínima. La superficie para apoyo de rastreles y paneles aislantes será plana y sin irregularidades que puedan dificultar la fijación de los mismos. Su constitución permitirá el anclaje mecánico de los rastreles.

- Cubierta de teja sobre forjado horizontal:

En caso de realizar la pendiente con tabiques palomeros, el tablero de cerramiento superior de la cámara de aireación deberá asegurarse ante deslizamiento, en especial con pendientes pronunciadas; a la vez deberá quedar independiente de los elementos sobresalientes de la cubierta y con dilatación necesarias a fin de evitar tensiones de contracción-dilatación, tanto por retracción como por oscilaciones de la temperatura. Para el sistema de fo pendiente y constitución de la cámara de aireación se contemplan dos sistemas distintos:

A base de tabiques palomeros rematados con tablero de piezas aligeradas (de arcilla cocida o de hormigón) acabadas con capa de regularización u

Utilización de paneles o placas prefabricados no permeables al agua, fijados mecánicamente, bien sobre correas apoyadas en cítaras de lad metálicas o de hormigón; o bien sobre entramado de madera o estructura metálica ligera. Las placas prefabricadas, onduladas o grecadas, que se u cerramiento de la cámara de aireación, irán fijadas mecánicamente a las correas con tornillos autorroscantes y solapadas entre sí, de manera tal que se permita el deslizamiento necesario para evitar las tensiones de origen térmico.

La capa de regularización del tablero, para fijación mecánica de las tejas, tendrá un acabado fratasado, plano y sin resaltos que dificulten la disposición correcta de los rastreles o listones. Para el recibido de las tejas con mortero, la capa de regularización del tablero tendrá un espesor de 2 cm e idénticas condiciones que la anterior.

Cuando el soporte del tejado esté constituido por placas onduladas o nervadas, se tendrá en cuenta lo siguiente. El solape frontal entre placas será de 15 cm y el solape lateral vendrá dado por la forma de la placa y será al menos de una onda. Los rastreles metálicos para el cuelgue de las tejas planas o mixtas se fijarán a la distancia adecuada que asegure el encaje perfecto, o en su caso el solape necesario de las tejas. Para tejas curvas o mixtas recibidas con mortero, la dimensión o modulación de la onda o greca de las placas será la más adecuada a la disposición canal-cobija de las tejas que hayan de utilizarse. Cuando las placas y tejas correspondan a un mismo sistema se seguirán las instrucciones del fabricante.

- Aislante térmico:

Deberá colocarse de forma continua y estable.

- Cubierta de teja sobre forjado horizontal:

Podrán utilizarse mantas o paneles semirrígidos dispuestos sobre el forjado entre los apoyos de la cámara ventilada.

COAR Colegio Oficial de Arquitectos de La Rioja VISADO 26/11/24
Expediente: 24-009 [illegible]
Documento: 24-009-770 [illegible]
Página: (48 / 125) [illegible]
Arquitecto/s: 829196 MARÍA DE CARMEN [illegible]

- Cubierta de teja sobre forjado inclinado, no ventilada:

En el caso de emplear rastreles, el espesor del aislante coincidirá con el de estos. Cuando se utilicen paneles rígidos o paneles semirrígidos para el aislamiento térmico, estarán dispuestos entre rastreles de madera o metálicos y adheridos al soporte mediante adhesivo bituminoso PB-II u otros compatibles. Si los paneles rígidos son de superficie acanalada, estarán dispuestos con los canales paralelos a la dirección del alero y fijados mecánicamente al soporte resistente.

- Cubierta de teja sobre forjado inclinado, ventilada:

En el caso de emplear rastreles, se colocarán en el sentido de la pendiente albergando el material aislante, conformando la capa de aireación. La altura de los rastreles estará condicionada por los espesores del aislante térmico y de la capa de aireación. La distancia entre rastreles estará en función del ancho de los paneles, siempre que el mismo no exceda de 60 cm; en caso contrario, los paneles se cortarán a la medida apropiada para su máximo aprovechamiento. La altura mínima de la cámara de aireación será de 3 cm y siempre quedará comunicada con el exterior.

- Capa de impermeabilización:

No se utilizará la capa de impermeabilización de manera sistemática o indiscriminada. Excepcionalmente podrá utilizarse en cubiertas con baja pendiente o cuando el solapo de las tejas sea escaso, y en cubiertas especialmente expuestas al efecto combinado de lluvia y viento. Cuando la pendiente de la cubierta sea mayor que 15 % deben utilizarse sistemas fijados mecánicamente.

Según el CTE DB HS 1, apartado 5.1.2.2, las láminas deberán aplicarse en unas condiciones térmicas ambientales que se encuentren dentro de los márgenes prescritos en las correspondientes especificaciones de aplicación. Según el apartado 2.4.3.3, cuando se disponga una capa de impermeabilización, ésta debe aplicarse y fijarse de acuerdo con las condiciones para cada tipo de material constitutivo de la misma. La impermeabilización deberá colocarse en dirección perpendicular a la línea de máxima pendiente. Los solapos, según el apartado 5.1.4.4, deben quedar a favor de la corriente de agua y no deben quedar alineados con los de las hileras contiguas.

Las láminas de impermeabilización se colocarán a cubrejuntas (con solapes superiores a 8 cm y paralelos o perpendiculares a la línea de máxima pendiente). Se evitarán bolsas de aire en las láminas adheridas. Las láminas impermeabilizantes no plantearán dificultades en su fijación al sistema de formación de pendientes, ni problemas de adherencia para las tejas.

Según el CTE DB HS 1, apartado 2.4.3.3, según el material del que se trate tendremos distintas prescripciones:

- Impermeabilización con materiales bituminosos y bituminosos modificados: cuando la pendiente de la cubierta esté comprendida entre el 5 y el 15%, deberán utilizarse sistemas adheridos. Cuando se quiera independizar el impermeabilizante del elemento que le sirve de soporte para mejorar la absorción de movimientos estructurales, deberán utilizarse sistemas no adheridos.

- Impermeabilización con poli (cloruro de vinilo) plastificado y con etileno propileno dieno monómero: cuando la cubierta no tenga protección, deberán utilizarse sistemas adheridos o fijados mecánicamente.

- Impermeabilización con poliolefinas: deberán utilizarse láminas de alta flexibilidad.

- Impermeabilización con un sistema de placas: cuando se utilice un sistema de placas como impermeabilización, el solapo de éstas deberá establecerse de acuerdo con la pendiente del elemento que les sirve de soporte y de otros factores relacionados con la situación de la cubierta, tales como zona eólica, tormentas y altitud topográfica. Deberá recibirse o fijarse al soporte una cantidad de piezas suficiente para garantizar su estabilidad dependiendo de la pendiente de la cubierta, del tipo de piezas y del solapo de las mismas, así como de la zona geográfica del emplazamiento del edificio.

- Cámara de aire:

Según el CTE DB HS 1, apartado 5.1.3, durante la construcción de la cubierta deberá evitarse que caigan cascotes, rebabas de mortero y suciedad en la cámara de aire. Cuando se disponga una cámara de aire, ésta debe situarse en el lado exterior del aislante térmico y ventilarse mediante un conjunto de aberturas.

La altura mínima de la cámara de aireación será de 3 cm y quedará comunicada con el exterior, preferentemente por alero y cumbrera.

En cubierta de teja ventilada sobre forjado inclinado, la cámara de aireación se podrá conseguir con los rastreles únicamente o añadiendo a éstos un entablado de aglomerado fenólico o una chapa ondulada.

En cubierta de teja sobre forjado horizontal, la cámara debe permitir la difusión del vapor de agua a través de aberturas al exterior dispuestas de manera que se garantice la ventilación cruzada. A tal efecto las salidas de aire se situarán por encima de las entradas a la máxima distancia que permita la inclinación de la cubierta; unas y otras, se dispondrán enfrentadas; preferentemente con aberturas en continuo. Las aberturas irán protegidas para evitar el acceso de insectos, aves y roedores. Cuando se trate de limitar el efecto de las condensaciones ante condiciones climáticas adversas, al margen del aislante que se sitúe sobre el forjado horizontal, la capa bajo teja aportará el aislante térmico necesario.

- Tejado:

Según el CTE DB HS 1, deberá recibirse o fijarse al soporte una cantidad de piezas suficiente para garantizar la estabilidad y capacidad de adaptación del tejado a movimientos diferenciales, dependiendo de la pendiente de la cubierta, la altura máxima del faldón, el tipo de piezas y el solapo de las mismas, así como de la ubicación del edificio. El solapo de las piezas deberá establecerse de acuerdo con la pendiente del elemento que les sirve de soporte y de otros factores relacionados con la situación de la cubierta, tales como zona eólica, tormentas y altitud topográfica.

No se admite para uso de vivienda, la colocación a teja vana u otro sistema en que la estabilidad del tejado se fíe exclusivamente al propio peso de la teja.

En caso de tejas curvas, mixtas y planas recibidas con mortero, el recibido deberá realizarse de forma continua para evitar la rotura de piezas en los trabajos de mantenimiento o acceso a instalaciones. En el caso de piezas cobija, éstas se recibirán siempre en aleros, cumbreras y bordes laterales de faldón y demás puntos singulares. Con pendientes de cubierta mayores del 70 % y zonas de máxima intensidad de viento, se fijarán la totalidad de las tejas. Cuando las condiciones lo permitan y si no se fijan la totalidad de las tejas, se alternarán fila e hilera. El solapo de las tejas o su encaje, a efectos de la estanquidad al agua, así como su sistema de adherencia o fijación, será el indicado por el fabricante. Las piezas canales se colocarán todas con torta de mortero o adhesivo sobre el soporte. Las piezas cobijas se recibirán en el porcentaje necesario para garantizar la estabilidad del tejado frente al efecto de deslizamiento y a las acciones del viento. Las cobijas dejarán una separación libre de paso de agua comprendido entre 3 y 5 cm.

En caso de tejas recibidas con mortero sobre paneles de poliestireno extruido acanalados, la pendiente no excederá del 49 %; existirá la necesaria correspondencia morfológica y las tejas queden perfectamente encajadas sobre las placas. Se recibirán todas las tejas de aleros, cumbreras, bordes laterales de faldón, limahoyas y limatesas y demás puntos singulares. El mortero será bastardo de cal, cola u otros másticos adhesivos compatibles con el aislante y las tejas, según especificaciones del fabricante del sistema.

En caso de tejas curvas y mixtas recibidas sobre chapas onduladas en sus distintos formatos, el acoplamiento entre la teja y el soporte ondulado resulta imprescindible para la estabilidad del tejado, por lo que se estará a las especificaciones del fabricante del sistema sobre la idoneidad de cada chapa al subtipo de teja seleccionado. La adherencia de la teja al soporte se consigue con una pellada de mortero mixto aplicada a la cresta de la onda en el caso de chapa ondulada con teja curva, o a la parte plana de la placa mixta con teja curva o mixta. Como adhesivo también puede aplicarse adhesivo cementoso.

Cuando la fijación sea sobre chapas onduladas mediante rastreles metálicos, éstos serán perfiles omega de chapa de acero galvanizado de 0’60 mm de espesor mínimo, dispuestos en paralelo al alero y fijados en las crestas de las ondas con remaches tipo flor. Las fijaciones de las tejas a los rastreles metálicos se harán con tornillos rosca chapa y se realizarán del mismo modo que en el caso de rastreles de madera. Todo ello se realizará según especificaciones del fabricante del sistema.

En caso de tejas planas y mixtas fijadas mediante listones y rastreles de madera o entablados, los rastreles y listones de madera serán de la escuadría que se determine para cada caso, y se fijarán al soporte con la frecuencia necesaria tanto para asegurar su estabilidad como para evitar su alabeo. Podrán ser de madera de pino, estabilizadas sus tensiones para evitar alabeos, seca, y tratada contra el ataque de hongos e insectos. Los tramos de rastreles o listones se dispondrán con juntas de 1 cm, fijando ambos extremos a un lado y otro de la junta. Los rasteles se interrumpirán en las juntas de dilatación del edificio y de la cubierta. Cuando el tipo de soporte lo permita, los listones se fijarán con clavos de acero templado y los rastreles, previamente perforados, se fijarán con tirafondos. En caso de existir una capa de regularización de tableros, sobre las que hayan de fijarse listones o rastreles, tendrá un espesor mayor o igual que 3 cm. Los clavos penetrarán 2,5 cm en rastreles de al menos 5 cm. Los listones y rastreles de madera o entablados se fijarán al soporte tanto para asegurar su estabilidad como para evitar su alabeo. La d listones o rastreles de madera será tal que coincidan los encajes de las tejas o, en caso de no disponer estas de encaje, tal que el solapo garantice la estanquidad de la cubierta. Los clavos y tornillos para la fijación de la teja a los rastreles o listones de madera serán preferentemente de cobre o de acero los enganches y corchetes de acero inoxidable o acero zincado. La utilización de fijaciones de acero galvanizado, se reserva para aplicaciones con esc corrosión. Se evitará la utilización de acero sin tratamiento anticorrosión.

Cuando la naturaleza del soporte no permita la fijación mecánica de los rastreles de madera, en las caras laterales, los rastreles llevarán puntas de 3 cada 20 cm, de forma que penetren en el rastrel 1,5 cm. A ambos lados del rastrel y a todo lo largo del mismo se extenderá mortero de cemento, de m puntas clavadas en sus cantos queden recubiertas totalmente, rellenando también la holguras entre rastrel y soporte.

Disposición de los listones, rastreles y entablados:

Enlistonado sencillo sobre soporte continuo de albañilería (capa de compresión de forjados o capa de regularización de albañilería). Los listones de madera se dispondrán con su cara mayor apoyada sobre el soporte en el sentido normal al de la máxima pendiente, a la distancia que exija la dimensión de la teja, y fijados mecánicamente al soporte cada 50 cm con clavos de acero templado.

Enlistonado doble sobre soporte continuo de albañilería (capa de compresión de forjados o capa de regularización de albañilería). Los rastreles de madera, que tienen como función la ubicación del aislante térmico, y en su caso, la formación de la capa de aireación, se dispondrán apoyados sobre el soporte, en el sentido de la pendiente y fijados mecánicamente al soporte cada 50 cm con tirafondos. La separación entre listones, dependerá del ancho de los paneles aislantes que hayan de ubicarse entre los mismos (los paneles se cortarán cuando su ancho exija una separación entre listones mayor de 60 cm). Para la determinación de la escuadría de estos rastreles, se tendrá en cuenta el espesor del aislante y, en su caso, el de la capa de aireación; la suma de ambos determinará la altura del rastrel; la otra dimensión será proporcionada y apta para el apoyo y fijación. Una vez colocados los paneles aislantes (fijados por puntos al soporte con adhesivo compatible), se dispondrán listones paralelos al alero, con su cara mayor apoyada sobre los rastreles anteriores, a la distancia que exija la dimensión de la teja y fijados en cada cruce.

Entablado sobre rastreles. Entablado a base de tableros de aglomerado fenólico, de espesor mínimo 2 cm, fijados sobre los rastreles, como protección del aislante o, en su caso, cierre de la cámara de aireación. Los rastreles contarán con un canto capaz para albergar la capa de aislante y en su caso la de aireación, pero su ancho no será inferior a 7 cm, a fin de que los paneles de aglomerado fenólico apoyen al menos 3 cm con junta de 1 cm. Se dispondrán en el sentido de la máxima

COAR Colegio Oficial de Arquitectos de La Rioja VISADO 26/11/24
Expediente: 24-00616-540
Documento: 24-00034-1026-00833
Página: (49 / 257)
Arquitecto/a: 829196 MARÍA DE CASTRO GARCIA

pendiente y a una distancia entre ejes tal que se acomode a la modulación de los tableros y de los paneles aislantes con el máximo aprovechamiento; la distancia entre ejes no deberá exceder de 68 cm para tableros de espesor 2 cm. Para las tejas planas o mixtas provistas de encaje vertical y lateral, los listones o rastreles se situarán a la distancia precisa que exija la dimensión de la teja, a fin de que los encajes coincidan debidamente. Los empalmes entre rastreles estarán separados 1 cm. Sobre los listones o rastreles las tejas pueden colocarse: simplemente apoyadas mediante los tetones de que las tejas planas están dotadas, adheridas por puntos o fijadas mecánicamente. Para este último supuesto las tejas presentarán las necesarias perforaciones. Los clavos y tornillos para la fijación de la teja a los rastreles o listones de madera serán preferentemente de cobre o de acero inoxidable, y los enganches y corchetes de acero inoxidable o de acero zincado (electrolítico). La utilización de fijaciones de acero galvanizado, se reserva para aplicaciones con escaso riesgo de corrosión. Se evitará la utilización de acero sin tratamiento anticorrosivo.

- Sistema de evacuación de aguas:

- Canalones:

Según el CTE DB HS 1, para la formación del canalón deben disponerse elementos de protección prefabricados o realizados in situ.

Los canalones deben disponerse con una pendiente hacia el desagüe del 1 % como mínimo.

Las piezas del tejado que vierten sobre el canalón deben sobresalir 5 cm como mínimo sobre el mismo.

Cuando el canalón sea visto, debe disponerse el borde más cercano a la fachada de tal forma que quede por encima del borde exterior del mismo.

Los canalones, en función de su emplazamiento en el faldón, pueden ser: vistos, para la recogida de las aguas del faldón en el borde del alero; ocultos, para la recogida de las aguas del faldón en el interior de éste. En ambos casos los canalones se dispondrán con ligera pendiente hacia el exterior, favoreciendo el derrame hacia afuera, de manera que un eventual embalsamiento no revierta al interior. Para la construcción de canalones de zinc, se soldarán las piezas en todo su perímetro, las abrazaderas a las que se sujetará la chapa, se ajustarán a la forma de la misma y serán de pletina de acero galvanizado. Se colocarán a una distancia máxima de 50 cm y remetido al menos 1,5 cm de la línea de tejas del alero. Cuando se utilicen sistemas prefabricados, con acreditación de calidad o documento de idoneidad técnica, se seguirán las instrucciones del fabricante.

Según el CTE DB HS 1, cuando el canalón esté situado junto a un paramento vertical deben disponerse:

a. Cuando el encuentro sea en la parte inferior del faldón, los elementos de protección por debajo de las piezas del tejado de tal forma que cubran una banda a partir del encuentro de 10 cm de anchura como mínimo.

b. Cuando el encuentro sea en la parte superior del faldón, los elementos de protección por encima de las piezas del tejado de tal forma que cubran una banda a partir del encuentro de 10 cm de anchura como mínimo.

c. Elementos de protección prefabricados o realizados in situ de tal forma que cubran una banda del paramento vertical por encima del tejado de 25 cm como mínimo y su remate se realice de forma similar a la descrita para cubiertas planas.

Cuando el canalón esté situado en una zona intermedia del faldón debe disponerse de tal forma que el ala del canalón se extienda por debajo de las piezas del tejado 10 cm como mínimo y la separación entre las piezas del tejado a ambos lados del canalón sea de 20 cm como mínimo.

Cada bajante servirá a un máximo de 20 m de canalón.

- Canaletas de recogida:

Según el CTE DB HS 1, el diámetro de los sumideros de las canaletas de recogida del agua en los muros parcialmente estancos debe ser 110 mm como mínimo. Las pendientes mínima y máxima de la canaleta y el número mínimo de sumideros en función del grado de impermeabilidad exigido al muro deben ser los que se indican en la tabla 3.3.

- Puntos singulares, según el CTE DB HS 1:

- Encuentro de la cubierta con un paramento vertical: deberán disponerse elementos de protección prefabricados o realizados in situ. Los elementos de protección deben cubrir como mínimo una banda del paramento vertical de 25 cm de altura por encima del tejado y su remate debe realizarse de forma similar a la descrita en las cubiertas planas. Cuando el encuentro se produzca en la parte inferior del faldón, debe disponerse un canalón. Cuando el encuentro se produzca en la parte superior o lateral del faldón, los elementos de protección deben colocarse por encima de las piezas del tejado y prolongarse 10 cm como mínimo desde el encuentro.

- Alero: las piezas del tejado deben sobresalir 5 cm como mínimo y media pieza como máximo del soporte que conforma el alero. Cuando el tejado sea de pizarra o de teja, para evitar la filtración de agua a través de la unión de la primera hilada del tejado y el alero, debe realizarse en el borde un recalce de asiento de las piezas de la primera hilada de tal manera que tengan la misma pendiente que las de las siguientes, o debe adoptarse cualquier otra solución que produzca el mismo efecto.

- Borde lateral: en el borde lateral deben disponerse piezas especiales que vuelen lateralmente más de 5 cm o baberos protectores realizados in situ. En el último caso el borde puede rematarse con piezas especiales o con piezas normales que vuelen 5 cm.

- Limahoyas: deben disponerse elementos de protección prefabricados o realizados in situ. Las piezas del tejado deben sobresalir 5 cm como mínimo sobre la limahoya. La separación entre las piezas del tejado de los dos faldones debe ser 20 cm como mínimo.

- Cumbreras y limatesas: deben disponerse piezas especiales, que deben solapar 5 cm como mínimo sobre las piezas del tejado de ambos faldones. Las piezas del tejado de la última hilada horizontal superior y las de la cumbrera y la limatesa deben fijarse. Cuando no sea posible el solape entre las piezas de una cumbrera en un cambio de dirección o en un encuentro de cumbreras este encuentro debe impermeabilizarse con piezas especiales o baberos protectores.

- Encuentro de la cubierta con elementos pasantes: los elementos pasantes no deben disponerse en las limahoyas. La parte superior del encuentro del faldón con el elemento pasante debe resolverse de tal manera que se desvíe el agua hacia los lados del mismo. En el perímetro del encuentro deben disponerse elementos de protección prefabricados o realizados in situ, que deben cubrir una banda del elemento pasante por encima del tejado de 20 cm de altura como mínimo.

- Lucernarios (ver subsección 4.2. Lucernarios): deben impermeabilizarse las zonas del faldón que estén en contacto con el precerco o el cerco del lucernario mediante elementos de protección prefabricados o realizados in situ. En la parte inferior del lucernario, los elementos de protección deben colocarse por debajo de las piezas del tejado y prolongarse 10 cm como mínimo desde el encuentro y en la superior por encima y prolongarse 10 cm como mínimo.

-Anclaje de elementos: los anclajes no deben disponerse en las limahoyas. Deben disponerse elementos de protección prefabricados o realizados in situ, que deben cubrir una banda del elemento anclado de una altura de 20 cm como mínimo por encima del tejado.

- Juntas de dilatación: en el caso de faldón continuo de más de 25 m, o cuando entre las juntas del edificio la distancia sea mayor de 15 m, se estudiará la oportunidad de formar juntas de cubierta, en función del subtipo de tejado y de las condiciones climáticas del lugar.

Tolerancias admisibles

Los materiales o unidades de obra que no se ajusten a lo especificado deberán ser retirados o, en su caso, demolida o reparada la parte de obra afectada.

Motivos para la no aceptación:

- Chapa conformada:

Sentido de colocación de las chapas contrario al especificado.

Falta de ajuste en la sujeción de las chapas.

Rastreles no paralelos a la línea de cumbrera con errores superiores a 1 cm/m, o más de 3 cm para toda la longitud.

Vuelo del alero distinto al especificado con errores de 5 cm o no mayor de 35 cm.

Solapes longitudinales de las chapas inferiores a lo especificado con errores superiores a 2 mm.

- Pizarra:

Clavado de las piezas deficiente.

Paralelismo entre las hiladas y la línea del alero con errores superiores a ± 10 mm/m comprobada con regla de 1 m y/ó ± 50 mm/total.

Planeidad de la capa de yeso con errores superiores a ± 3 mm medida con regla de 1 m.

Colocación de las pizarras con solapes laterales inferiores a 10 cm; falta de paralelismo de hiladas respecto a la línea de alero con errores superiores a 10 mm/m o mayores que 50 mm/total.

- Teja:

Paso de agua entre cobijas mayor de 5 cm o menor de 3 cm.

Paralelismo entre dos hiladas consecutivas con errores superiores a ± 20 mm (teja de arcilla cocida) o ± 10 mm (teja de mortero de cemento).

Paralelismo entre las hiladas y la línea del alero con errores superiores a ± 100 mm.

Alineación entre dos tejas consecutivas con errores superiores a ± 10 mm.

Alineación de la hilada con errores superiores a ± 20 mm (teja de arcilla cocida) o ± 10 mm (teja de mortero de cemento).

Solape con presente errores superiores a ± 5 mm.

Condiciones de terminación

Para dar una mayor homogeneidad a la cubierta en todos los elementos singulares (caballetes, limatesas y limahoyas, aleros, remates laterales, encuentros con muros u otros elementos sobresalientes, ventilación, etc.), se utilizarán preferentemente piezas especialmente concebidas y fabricadas para este fin, o bien se detallarán soluciones constructivas de solapo y goterón, en el proyecto, evitando uniones rígidas o el empleo de productos elásticos sin garantía de la necesaria durabilidad.

Control de ejecución, ensayos y pruebas

Control de ejecución

Puntos de observación:

- Formación de faldones:

Pendientes.

Forjados inclinados: controlar como estructura.

Fijación de ganchos de seguridad para el montaje de la cobertura.

COAR Colegio Oficial de Arquitectos de La Rioja VISADO 26/11/24

Expediente: 24-00619-540
Documento: 24-0003741-025-08833
Página: (50 / 125)
Arquitecto/s: 829196 MARIA DE CASTRO GARCIA

Tableros sobre tabiquillos: tabiquillos, controlar como tabiques. Tableros, independizados de los tabiquillos. Ventilación de las cámaras.

- Aislante térmico:
  Correcta colocación del aislante, según especificaciones de proyecto. Continuidad. Espesor.
- Limas, canalones y puntos singulares:
  Fijación y solapo de piezas.
  Material y secciones especificados en proyecto.
  Juntas para dilatación.
  Comprobación en encuentros entre faldones y paramentos.
- Canalones:
  Longitud de tramo entre bajantes menor o igual que 10 m. Distancia entre abrazaderas de fijación. Unión a bajantes.
- Impermeabilización, en su caso: controlar como cubierta plana.
- Base de la cobertura:
  Correcta colocación, en su caso, de rastreles o perfiles para fijación de piezas.
  Comprobación de la planeidad con regla de 2 m.
- Piezas de cobertura:
  Pendiente mínima, según el CTE DB HS 1, tabla 2.10 en función del tipo de protección, cuando no haya capa de impermeabilización.
  Tejas curvas:

Replanteo previo de líneas de máxima y mínima pendiente. Paso entre cobijas. Recibido de las tejas. Cumbrera y limatesas: disposición y macizado de las tejas, solapes de 10 cm. Alero: vuelo, recalce y macizado de las tejas.

Otras tejas:

Replanteo previo de las pendientes. Fijación según instrucciones del fabricante para el tipo y modelo. Cumbreras, limatesas y remates laterales: piezas especiales.

Ensayos y pruebas

La prueba de servicio consistirá en un riego continuo de la cubierta durante 48 horas para comprobar su estanqueidad.

Conservación y mantenimiento

Si una vez realizados los trabajos se dan condiciones climatológicas adversas (lluvia, nieve o velocidad del viento superior a 50 km/h), se revisarán y asegurarán las partes realizadas.

No se recibirán sobre la cobertura elementos que la perforen o dificulten su desagüe, como antenas y mástiles, que deberán ir sujetos a paramentos.

3.2 Cubiertas planas

Descripción

Descripción

Dentro de las cubiertas planas podemos encontrar los tipos siguientes:

- Cubierta transitable no ventilada, convencional o invertida según la disposición de sus componentes. La pendiente estará comprendida entre el 1% y el 15%, según el uso al que esté destinada, tránsito peatonal o tránsito de vehículos.
- Cubierta ajardinada, cuya protección pesada está formada por una capa de tierra de plantación y la propia vegetación, siendo no ventilada.
- Cubierta no transitable no ventilada, convencional o invertida, según la disposición de sus componentes, con protección de grava o de lámina autoprotegida. La pendiente estará comprendida entre el 1% y el 5%.
- Cubierta transitable, ventilada y con solado fijo. La pendiente estará comprendida entre el 1% y el 3%, recomendándose el 3% en cubiertas destinadas al tránsito peatonal.

Criterios de medición y valoración de unidades

- Metro cuadrado de cubierta, totalmente terminada, medida en proyección horizontal, incluyendo sistema de formación de pendientes, barrera contra el vapor, aislante térmico, capas separadoras, capas de impermeabilización, capa de protección y puntos singulares (evacuación de aguas, juntas de dilatación), incluyendo los solapos, parte proporcional de mermas y limpieza final. En cubierta ajardinada también se incluye capa drenante, producto antirraices, tierra de plantación y vegetación; no incluye sistema de riego.

Prescripciones sobre los productos

Características y recepción de los productos que se incorporan a las unidades de obra

La recepción de los productos, equipos y sistemas comprende el control de la documentación de los suministros (incluida la correspondiente al marcado CE, cuando sea pertinente), el control mediante distintivos de calidad o evaluaciones técnicas de idoneidad y el control mediante ensayos.

Las cubiertas deben disponer de los elementos siguientes:

- Sistema de formación de pendientes:

Podrá realizarse con hormigones aligerados u hormigones de áridos ligeros con capa de regularización de espesor comprendido entre 2 y 3 cm. de mortero de cemento, con acabado fratasado; con arcilla expandida estabilizada superficialmente con lechada de cemento; con mortero de cemento.

En cubierta transitable ventilada el sistema de formación de pendientes podrá realizarse a partir de tabiques constituidos por piezas prefabricadas o ladrillos (tabiques palomeros), superpuestos de placas de arcilla cocida machihembradas o de ladrillos huecos.

Debe tener una cohesión y estabilidad suficientes, y una constitución adecuada para el recibido o fijación del resto de componentes.

La superficie será lisa, uniforme y sin irregularidades que puedan punzonar la lámina impermeabilizante.

Se comprobará la dosificación y densidad.

- Barrera contra el vapor, en su caso :

Pueden establecerse dos tipos:

- Las de bajas prestaciones: film de polietileno.

- Las de altas prestaciones: lámina de oxiasfalto o de betún modificado con armadura de aluminio, lámina de PVC, lámina de EPDM. También pueden emplearse otras recomendadas por el fabricante de la lámina impermeable.

El material de la barrera contra el vapor debe ser el mismo que el de la capa de impermeabilización o compatible con ella.

- Aislante térmico:

Puede ser de lanas minerales como fibra de vidrio y lana de roca, poliestireno expandido, poliestireno extruido, poliuretano, perlita de cel aglomerado, etc. El aislante térmico debe tener una cohesión y una estabilidad suficiente para proporcionar al sistema la solidez necesaria frente mecánicas. Las principales condiciones que se le exigen son: estabilidad dimensional, resistencia al aplastamiento, imputrescibilidad, baja higroscopicidad.

Se utilizarán materiales con una conductividad térmica declarada menor a 0,06 W/mK a 10 ºC y una resistencia térmica declarada mayor a 0,25 m^2K

Su espesor se determinará según las exigencias del CTE DB HE 1.

- Capa de impermeabilización:

La impermeabilización puede ser de material bituminoso y bituminosos modificados; de poli (cloruro de vinilo) plastificado; de etileno propileno dien monómero, etc.

Deberá soportar temperaturas extremas, no será alterable por la acción de microorganismos y prestará la resistencia al punzonamiento exigible.

- Capa separadora:

Deberán utilizarse cuando existan incompatibilidades entre el aislamiento y las láminas impermeabilizantes o alteraciones de los primeros al instalar los segundos. Podrán ser fieltros de fibra de vidrio o de poliéster, o films de polietileno.

Capa separadora antiadherente: puede ser de fieltro de fibra de vidrio, o de fieltro orgánico saturado. Cuando exista riesgo de especial punzonamiento estático o dinámico, ésta deberá ser también antipunzonante. Cuando tenga función antiadherente y antipunzante podrá ser de geotextil de poliéster, de geotextil de polipropileno etc.

Cuando se pretendan las dos funciones (desolidarización y resistencia a punzonamiento) se utilizarán fieltros antipunzonantes no permeables, o bien dos capas superpuestas, la superior de desolidarización y la inferior antipunzonante (fieltro de poliéster o polipropileno tratado con impregnación impermeable).

- Capa de protección :

- Cubiertas ajardinadas:

Producto antirraíces: constituidos por alquitrán de hulla, derivados del alquitrán como brea o productos químicos con efectos repelentes de las raíces.

COAR Colegio Oficial de Arquitectos de La Rioja VISADO 26/11/24
Expediente: 24/0061940
Documento: 24/0037705-08
Página: (5/ 125)
Arquitecto/s: 829196 MARIA DE CASTRO GARCIA

Capa drenante: grava y arena de río. La grava estará exenta de sustancias extrañas y arena de río con granulometría continua, seca y limpia y tamaño máximo del grano 5 mm.

Tierra de plantación: mezcla formada por partes iguales en volumen de tierra franca de jardín, mantillo, arena de río, brezo y turba pudiendo adicionarse para reducir peso hasta un 10% de aligerantes como poliestireno expandido en bolas o vermiculita.

- Cubiertas con protección de grava:

La grava puede ser suelta o aglomerada con mortero. Se podrán utilizar gravas procedentes de machaqueo. La capa de grava debe estar limpia y carecer de sustancias extrañas, y su tamaño, comprendido entre 16 y 32 mm. En pasillos y zonas de trabajo, se colocarán losas mixtas prefabricadas compuestas por una capa superficial de mortero, terrazo, árido lavado u otros, con trasdosado de poliestireno extrusionado.

- Cubiertas sin capa de protección: la lámina impermeable será autoprotegida.
- Cubiertas con solado fijo:

Baldosas recibidas con mortero, capa de mortero, piedra natural recibida con mortero, hormigón, adoquín sobre lecho de arena, mortero filtrante, aglomerado asfáltico u otros materiales de características análogas.

- Cubiertas con solado flotante:

Piezas apoyadas sobre soportes, baldosas sueltas con aislante térmico incorporado u otros materiales de características análogas. Puede realizarse con baldosas autoportantes sobre soportes telescópicos concebidos y fabricados expresamente para este fin. Los soportes dispondrán de una plataforma de apoyo que reparta la carga y sobrecarga sobre la lámina impermeable sin riesgo de punzonamiento.

- Cubiertas con capa de rodadura:

Aglomerado asfáltico, capa de hormigón, adoquinado u otros materiales de características análogas. El material que forma la capa debe ser resistente a la intemperie en función de las condiciones ambientales previstas.

- Sistema de evacuación de aguas: canalones, sumideros, bajantes, rebosaderos, etc.

El sumidero o el canalón debe ser una pieza prefabricada, de un material compatible con el tipo de impermeabilización que se utilice y debe disponer de un ala de 10 cm de achura como mínimo en el borde superior. Deben estar provistos de un elemento de protección para retener los sólidos que puedan obturar la bajante.

- Otros elementos: morteros, ladrillos, piezas especiales de remate, etc.

Durante el almacenamiento y transporte de los distintos componentes, se evitará su deformación por incidencia de los agentes atmosféricos, de esfuerzos violentos o golpes, para lo cual se interpondrán lonas o sacos.

Los acopios de cada tipo de material se formarán y explotarán de forma que se evite su segregación y contaminación, evitándose una exposición prolongada del material a la intemperie, formando los acopios sobre superficies no contaminantes y evitando las mezclas de materiales de distintos tipos.

Prescripción en cuanto a la ejecución por unidades de obra

Características técnicas de cada unidad de obra

Condiciones previas.

El forjado garantizará la estabilidad con flecha mínima, compatibilidad física con los movimientos del sistema y química con los componentes de la cubierta.

Los paramentos verticales estarán terminados.

Ambos soportes serán uniformes, estarán limpios y no tendrán cuerpos extraños.

Compatibilidad entre los productos, elementos y sistemas constructivos

- Barrera contra el vapor:

El material de la barrera contra el vapor debe ser el mismo que el de la capa de impermeabilización o compatible con ella.

- Incompatibilidades de las capas de impermeabilización:

Se evitará el contacto de las láminas impermeabilizantes bituminosas, de plástico o de caucho, con petróleos, aceites, grasas, disolventes en general y especialmente con sus disolventes específicos.

Cuando el sistema de formación de pendientes sea el elemento que sirve de soporte a la capa de impermeabilización, el material que lo constituye debe ser compatible con el material impermeabilizante y con la forma de unión de dicho impermeabilizante a él.

No se utilizarán en la misma lámina materiales a base de betunes asfálticos y másticos de alquitrán modificado.

No se utilizará en la misma lámina oxiasfalto con láminas de betún plastómero (APP) que no sean específicamente compatibles con ellas.

Se evitará el contacto entre láminas de policloruro de vinilo plastificado y betunes asfálticos, salvo que el PVC esté especialmente formulado para ser compatible con el asfalto.

Se evitará el contacto entre láminas de policloruro de vinilo plastificado y las espumas rígidas de poliestireno o las espumas rígidas de poliuretano.

Según el CTE DB HS 1, el sumidero o el canalón debe ser una pieza prefabricada, de un material compatible con el tipo de impermeabilización que se utilice.

- Capa separadora:

Para la función de desolidarización se utilizarán productos no permeables a la lechada de morteros y hormigones.

Según el CTE DB HS 1, las cubiertas deben disponer de capa separadora en las siguientes situaciones: bajo el aislante térmico, cuando deba evitarse el contacto entre materiales químicamente incompatibles; bajo la capa de impermeabilización, cuando deba evitarse el contacto entre materiales químicamente incompatibles o la adherencia entre la impermeabilización y el elemento que sirve de soporte en sistemas no adheridos.

Cuando el aislante térmico esté en contacto con la capa de impermeabilización, ambos materiales deben ser compatibles; en caso contrario debe disponerse una capa separadora entre ellos.

Proceso de ejecución

Ejecución

- En general:

Se suspenderán los trabajos cuando exista lluvia, nieve o la velocidad del viento sea superior a 50 km/h, en este último caso se retirarán los materiales y herramientas que puedan desprenderse. Si una vez realizados los trabajos se dan estas condiciones, se revisarán y asegurarán las partes realizadas. Con temperaturas inferiores a 5 ºC se comprobará si pueden llevarse a cabo los trabajos de acuerdo con el material a aplicar. Se protegerán los materiales de cubierta en la interrupción en los trabajos. Las bajantes se protegerán con paragravillas para impedir su obstrucción durante la ejecución del sistema de pendientes.

- Sistema de formación de pendientes:

La pendiente de la cubierta se ajustará a la establecida en proyecto (CTE DB HS 1, apartado 2.4.2).

En el caso de cubiertas con pavimento flotante, la inclinación de la formación de pendientes quedará condicionada a la capacidad de regulación de los apoyos de las baldosas (resistencia y estabilidad); se rebajará alrededor de los sumideros.

El espesor de la capa de formación de pendientes estará comprendido entre 30 cm y 2 cm; en caso de exceder el máximo, se recurrirá a una capa vapor y a chimeneas de ventilación. Este espesor se rebajará alrededor de los sumideros.

En el caso de cubiertas transitables ventiladas el espesor del sistema de formación de pendientes será como mínimo de 2 cm. La cámara de ai difusión del vapor de agua a través de las aberturas al exterior, dispuestas de forma que se garantice la ventilación cruzada. Para ello se situarán las salic cm por encima de las entradas, disponiéndose unas y otras enfrentadas.

El sistema de formación de pendientes quedará interrumpido por las juntas estructurales del edificio y por las juntas de dilatación.

- Barrera contra el vapor:

En caso de que se contemple en proyecto, la barrera de vapor se colocará inmediatamente encima del sistema de formación de pendientes, asce laterales y se adherirá mediante soldadura a la lámina impermeabilizante.

Cuando se empleen láminas de bajas prestaciones, no será necesaria soldadura de solapos entre piezas ni con la lámina impermeable. Si se emple an láminas de altas prestaciones, será necesaria soldadura entre piezas y con la lámina impermeable.

Según el CTE DB HS 1, apartado 5.1.4, la barrera contra el vapor debe extenderse bajo el fondo y los laterales de la capa de aislante térmico.

Se aplicará en unas condiciones térmicas ambientales que se encuentren dentro de los márgenes prescritos en las especificaciones de aplicación del fabricante.

- Capa separadora:

Deberá intercalarse una capa separadora para evitar el riesgo de punzonamiento de la lámina impermeable.

En cubiertas invertidas, cuando se emplee fieltro de fibra de vidrio o de poliéster, se dispondrán piezas simplemente solapadas sobre la lámina impermeabilizante.

Cuando se emplee fieltro de poliéster o polipropileno para la función antiadherente y antipunzonante, este irá tratado con impregnación impermeable

En el caso en que se emplee la capa separadora para aireación, ésta quedará abierta al exterior en el perímetro de la cubierta, de tal manera que se asegure l ventilación cruzada (con aberturas en el peto o por interrupción del propio pavimento fijo y de la capa de aireación).

- Aislante térmico:

Se colocará de forma continua y estable, según el CTE DB HS 1.

- Capa de impermeabilización:

COAR Colegio Oficial de Arquitectos de La Rioja VISADO 26/11/24
Expediente: 24-0061940
Documento: 24-0003725-025-08-03
Página: (52/125)
Arquitecto/s: 829196 MARÍA DE CASTRO GARCIA

Antes de recibir la capa de impermeabilización, el soporte cumplirá las siguientes condiciones: estabilidad dimensional, compatibilidad con los elementos que se van a colocar sobre él, superficie lisa y de formas suaves, pendiente adecuada y humedad limitada (seco en superficie y masa). Los paramentos a los que ha de entregarse la impermeabilización deben prepararse con enfoscado maestreado y fratasado para asegurar la adherencia y estanqueidad de la junta.

Según el CTE DB HS 1, las láminas se colocarán en unas condiciones térmicas ambientales que se encuentren dentro de los márgenes prescritos en las especificaciones de aplicación del fabricante.

Se interrumpirá la ejecución de la capa de impermeabilización en cubiertas mojadas o con viento fuerte.

La impermeabilización se colocará en dirección perpendicular a la línea de máxima pendiente. Las distintas capas de impermeabilización se colocarán en la misma dirección y a cubrejuntas. Los solapos quedarán a favor de la corriente de agua y no quedarán alineados con los de las hileras contiguas.

Cuando la impermeabilización sea de material bituminoso o bituminoso modificado y la pendiente sea mayor de 15%, se utilizarán sistemas fijados mecánicamente. Si la pendiente está comprendida entre el 5 y el 15%, se usarán sistemas adheridos.

Si se quiere independizar el impermeabilizante del elemento que le sirve de soporte, se usarán sistemas no adheridos. Cuando se utilicen sistemas no adheridos se empleará una capa de protección pesada.

Cuando la impermeabilización sea con poli (cloruro de vinilo) plastificado, si la cubierta no tiene protección, se usarán sistemas adheridos o fijados mecánicamente.

Se reforzará la impermeabilización siempre que se rompa la continuidad del recubrimiento. Se evitarán bolsas de aire en las láminas adheridas.

La capa de impermeabilización quedará desolidarizada del soporte y de la capa de protección, sólo en el perímetro y en los puntos singulares.

La imprimación tiene que ser del mismo material que la lámina impermeabilizante.

- Capa de protección:

- Cubiertas ajardinadas:

Producto antirraíces: se colocará llegando hasta la parte superior de la capa de tierra.

Capa drenante: la grava tendrá un espesor mínimo de 5 cm, servirá como primera base de la capa filtrante; ésta será a base de arena de río, tendrá un espesor mínimo de 3 cm y se extenderá uniformemente sobre la capa de grava. Las instalaciones que deban discurrir por la azotea (líneas fijas de suministro de agua para riego, etc.) deberán tenderse preferentemente por las zonas perimetrales, evitando su paso por los faldones. En los riegos por aspersión las conducciones hasta los rociadores se tenderán por la capa drenante.

Tierra de plantación: la profundidad de tierra vegetal estará comprendida entre 20 y 50 cm. Las especies vegetales que precisen mayor profundidad se situarán en zonas de superficie aproximadamente igual a la ocupada por la proyección de su copa y próximas a los ejes de los soportes de la estructura. Se elegirán preferentemente especies de crecimiento lento y con portes que no excedan los 6 m. Los caminos peatonales dispuestos en las superficies ajardinadas pueden realizarse con arena en una profundidad igual a la de la tierra vegetal separándola de ésta por elementos como muretes de piedra ladrillo o lajas de pizarra.

- Cubiertas con protección de grava:

La capa de grava será en cualquier punto de la cubierta de un espesor tal que garantice la protección permanente del sistema de impermeabilización frente a la insolación y demás agentes climáticos y ambientales Los espesores no podrán ser menores de 5 cm y estarán en función del tipo de cubierta y la altura del edificio, teniendo en cuenta que las esquinas irán más lastradas que las zonas de borde y éstas más que la zona central. Cuando la lámina vaya fijada en su perímetro y en sus zonas centrales de ventilaciones, antepechos, rincones, etc., se podrá admitir que el lastrado perimetral sea igual que el central. En cuanto a las condiciones como lastre, peso de la grava y en consecuencia su espesor, estarán en función de la forma de la cubierta y de las instalaciones en ella ubicadas. Se dispondrán pasillos y zonas de trabajo que permitan el tránsito sin alteraciones del sistema.

- Cubiertas con solado fijo:

Se establecerán las juntas de dilatación necesarias para prevenir las tensiones de origen térmico. Según el CTE DB HS 1, las juntas deberán disponerse coincidiendo con las juntas de la cubierta; en el perímetro exterior e interior de la cubierta y en los encuentros con paramentos verticales y elementos pasantes; en cuadrícula, situadas a 5 m como máximo en cubiertas no ventiladas, y a 7,5 m como máximo en cubiertas ventiladas, de forma que las dimensiones de los paños entre las juntas guarden como máximo la relación 1:1,5.

Las piezas irán colocadas sobre solera de 2,5 cm, como mínimo, extendida sobre la capa separadora. Para la realización de las juntas entre piezas se empleará material de agarre, evitando la colocación a hueso.

- Cubiertas con solado flotante:

Según el CTE DB HS 1, las piezas apoyadas sobre soportes en solado flotante deberán disponerse horizontalmente. Las piezas o baldosas deberán colocarse con junta abierta.

Las baldosas permitirán, mediante una estructura porosa o por las juntas abiertas, el flujo de agua de lluvia hacia el plano inclinado de escorrentía, de manera que no se produzcan encharcamientos. Entre el zócalo de protección de la lámina en los petos perimetrales u otros paramentos verticales, y las baldosas se dejará un hueco de al menos 15 mm.

- Cubiertas con capa de rodadura:

Según el CTE DB HS 1, cuando el aglomerado asfáltico se vierta en caliente directamente sobre la impermeabilización, el espesor mínimo de la capa de aglomerado deberá ser 8 cm. Cuando el aglomerado asfáltico se vierta sobre una capa de mortero dispuesta sobre la impermeabilización, deberá interponerse una capa separadora para evitar la adherencia de 4 cm de espesor como máximo y armada de tal manera que se evite su fisuración.

- Sistema de evacuación de aguas:

Los sumideros se situaran preferentemente centrados entre las vertientes o faldones para evitar pendientes excesivas; en todo caso, separados al menos 50 cm de los elementos sobresalientes y 1 m de los rincones o esquinas.

El encuentro entre la lámina impermeabilizante y la bajante se resolverá con pieza especialmente concebida y fabricada para este uso, y compatible con el tipo de impermeabilización de que se trate. Los sumideros estarán dotados de un dispositivo de retención de los sólidos y tendrán elementos que sobresalgan del nivel de la capa de formación de pendientes a fin de aminorar el riesgo de obturación.

Según el CTE DB HS 1, el elemento que sirve de soporte de la impermeabilización deberá rebajarse alrededor de los sumideros o en todo el perímetro de los canalones. La impermeabilización deberá prolongarse 10 cm como mínimo por encima de las alas del sumidero. La unión del impermeabilizante con el sumidero o el canalón deberá ser estanca. El borde superior del sumidero deberá quedar por debajo del nivel de escorrentía de la cubierta. Cuando el sumidero se disponga en un paramento vertical, deberá tener sección rectangular. Cuando se disponga un canalón su borde superior deberá quedar por debajo del nivel de escorrentía de la cubierta y debe estar fijado al elemento que sirve de soporte.

Se realizarán pozos de registro para facilitar la limpieza y mantenimiento de los desagües.

- Elementos singulares de la cubierta.

- Accesos y aberturas:

Según el CTE DB HS 1, apartado 2.4.4.1.9, los que estén situados en un paramento vertical deberán realizarse de una de las formas siguientes:

Disponiendo un desnivel de 20 cm de altura como mínimo por encima de la protección de la cubierta, protegido con un impermeabilizante que lo cubra y ascienda por los laterales del hueco hasta una altura de 15 cm como mínimo por encima de dicho desnivel.

Disponiéndolos retranqueados respecto del paramento vertical 1 m como mínimo.

Los accesos y las aberturas situados en el paramento horizontal de la cubierta deberán realizarse disponiendo alrededor del hueco un antepecho impermeabilizado de una altura de 20 cm como mínimo por encima de la protección de la cubierta.

- Juntas de dilatación:

Según el CTE DB HS 1, apartado 2.4.4.1.1, las juntas deberán afectar a las distintas capas de la cubierta a partir del elemento que sirve de sopo
Los bordes de las juntas deberán ser romos, con un ángulo de 45º y la anchura de la junta será mayor que 3 cm.

La distancia entre las juntas de cubierta deberá ser como máximo 15 m.

La disposición y el ancho de las juntas estará en función de la zona climática; el ancho será mayor de 15 mm.

La junta se establecerá también alrededor de los elementos sobresalientes.

Las juntas de dilatación del pavimento se sellarán con un mástico plástico no contaminante, habiéndose realizado previamente la limpieza o lijado si
de los cantos de las baldosas.

En las juntas deberá colocarse un sellante dispuesto sobre un relleno introducido en su interior. El sellado deberá quedar enrasado con la superficie
protección de la cubierta.

- Encuentro de la cubierta con un paramento vertical y puntos singulares emergentes:

Según el CTE DB HS 1, apartado 2.4.4.1.2, la impermeabilización deberá prolongarse por el paramento vertical hasta una altura de 20 cm como mínimo por encima de la protección de la cubierta. El encuentro debe realizarse redondeándose o achaflanándose. Los elementos pasantes deberán separarse 50 cm como mínimo de los encuentros con los paramentos verticales y de los elementos que sobresalgan de la cubierta.

Para que el agua de las precipitaciones no se filtre por el remate superior de la impermeabilización debe realizarse de alguna de las formas siguientes:

Mediante roza de 3 x 3 cm como mínimo, en la que debe recibirse la impermeabilización con mortero en bisel.

Mediante un retranqueo con una profundidad mayor que 5 cm, y cuya altura por encima de la protección de la cubierta sea mayor que 20 cm.

Mediante un perfil metálico inoxidable provisto de una pestaña al menos en su parte superior.

Cuando se trate de cubiertas transitables, además de lo dicho anteriormente, la lámina quedará protegida de la intemperie en su entrega a los paramentos o puntos singulares, (con banda de terminación autoprotegida), y del tránsito por un zócalo.

- Encuentro de la cubierta con el borde lateral:

Según el CTE DB HS 1, apartado 2.4.4.1.3, deberá realizarse prolongando la impermeabilización 5 cm como mínimo sobre el frente del alero o el paramento o disponiendo un perfil angular con el ala horizontal, que debe tener una anchura mayor que 10 cm.

COAR Colegio Oficial de Arquitectos de La Rioja VISADO 26/11/24
Expediente: 24-0?619-540
Documento: 24-0?03741-025-08833
Página: {53 / 125}
Arquitecto/s: 829196 MARIA DE CASTRO GARCIA:

- Rebosaderos:

Según el CTE DB HS 1, apartado 2.4.4.1.5, en las cubiertas planas que tengan un paramento vertical que las delimite en todo su perímetro, se dispondrán rebosaderos cuando exista una sola bajante en la cubierta, cuando se prevea que si se obtura una bajante, el agua acumulada no pueda evacuar por otras bajantes o cuando la obturación de una bajante pueda producir una carga en la cubierta que comprometa la estabilidad.

El rebosadero deberá disponerse a una altura intermedia entre el punto mas bajo y el más alto de la entrega de la impermeabilización al paramento vertical. El rebosadero debe sobresalir 5 cm como mínimo de la cara exterior del paramento vertical y disponerse con una pendiente favorable a la evacuación.

- Encuentro de la cubierta con elementos pasantes:

Según el CTE DB HS 1, apartado 2.4.4.1.6, el anclaje de elementos deberá realizarse de una de las formas siguientes:

Sobre un paramento vertical por encima del remate de la impermeabilización.

Sobre la parte horizontal de la cubierta de forma análoga a la establecida para los encuentros con elementos pasantes o sobre una bancada apoyada en la misma.

- Rincones y esquinas:

Según el CTE DB HS 1, apartado 2.4.4.1.8, deberán disponerse elementos de protección prefabricados o realizados in situ hasta una distancia de 10 cm como mínimo desde el vértice formado por los dos planos que conforman el rincón o la esquina y el plano de cubierta.

Control de ejecución, ensayos y pruebas

Control de ejecución

Puntos de observación:

- Sistema de formación de pendientes: adecuación a proyecto.
  Juntas de dilatación, respetan las del edificio.
  Juntas de cubierta, distanciadas menos de 15 m.
  Preparación del encuentro de la impermeabilización con paramento vertical, según proyecto (roza, retranqueo, etc.), con el mismo tratamiento que el faldón.
  Soporte de la capa de impermeabilización y su preparación.
  Colocación de cazoletas y preparación de juntas de dilatación.
- Barrera de vapor, en su caso: continuidad.
- Aislante térmico:
  Correcta colocación del aislante, según especificaciones del proyecto. Espesor. Continuidad.
- Ventilación de la cámara, en su caso.
- Impermeabilización:
  Replanteo, según el número de capas y la forma de colocación de las láminas.
  Elementos singulares: solapes y entregas de la lámina impermeabilizante.
- Protección de grava:
  Espesor de la capa. Tipo de grava. Exenta de finos. Tamaño, entre 16 y 32 mm.
- Protección de baldosas:
  Baldosas recibidas con mortero, comprobación de la humedad del soporte y de la baldosa y dosificación del mortero.
  Baldosas cerámicas recibidas con adhesivos, comprobación de que estén secos el soporte y la baldosa e idoneidad del adhesivo.
  Anchura de juntas entre baldosas según material de agarre. Cejas. Nivelación. Planeidad con regla de 2 m. Rejuntado. Junta perimetral.

Ensayos y pruebas

La prueba de servicio para comprobar su estanquidad, consistirá en una inundación de la cubierta.

Conservación y mantenimiento

Una vez acabada la cubierta, no se recibirán sobre ella elementos que la perforen o dificulten su desagüe, como antenas y mástiles, que deberán ir sujetos a paramentos.

Artículo 4. Fachadas y particiones

4.1 Fachadas de fábrica

4.1.1 Fachadas de piezas de arcilla cocida y de hormigón

Descripción

Descripción

Cerramiento de ladrillo de arcilla cocida o bloque de arcilla aligerada o de hormigón, tomado con mortero compuesto por cemento y/o cal, arena, agua y a veces aditivos, que constituye fachadas compuestas de varias hojas, con/sin cámara de aire, pudiendo ser sin revestir (cara vista) o con revestimiento, de tipo continuo o aplacado.

Remates de alféizares de ventana, antepechos de azoteas, etc., formados por piezas de material pétreo, arcilla cocida, hormigón o metálico, recibidos con mortero u otros sistemas de fijación.

Será de aplicación todo lo que afecte del capítulo 3.2 Fachadas de fábricas de acuerdo con su comportamiento mecánico previsible.

Criterios de medición y valoración de unidades

Metro cuadrado de cerramiento de ladrillo de arcilla cocida o bloque de arcilla aligerada o de hormigón, tomado con mortero de cemento y/o cal, de una o varias hojas, con o sin cámara de aire, con o sin enfoscado de la cara interior de la hoja exterior con mortero de cemento, incluyendo o no aislamiento térmico, con o sin revestimiento interior y exterior, con o sin trasdosado interior, aparejada, incluso replanteo, nivelación y aplomado, parte proporcional de enjarjes, mermas y roturas, humedecido de los ladrillos o bloques y limpieza, incluso ejecución de encuentros y elementos especiales, medida deduciendo huecos superiores a 1 m^2.

Metro lineal de elemento de remate de alféizar o antepecho colocado, incluso rejuntado o sellado de juntas, eliminación de restos y limpieza. .....

Prescripciones sobre los productos

Características y recepción de los productos que se incorporan a las unidades de obra

La recepción de los productos, equipos y comprende el control de la documentación de los suministros (incluida la correspondiente al marcado CE pertinente), el control mediante distintivos de calidad o evaluaciones técnicas de idoneidad y el control mediante ensayos.

- En general:

Según CTE DB HE 1, apartado 4, se comprobará que las propiedades higrométricas de los productos utilizados en los cerramientos se correspo especificadas en proyecto: conductividad térmica λ, factor de resistencia a la difusión del vapor de agua μ, y, en su caso, densidad ρ y calor específico c con la transmitancia térmica máxima exigida a los cerramientos que componen la envolvente térmica.

- Revestimiento exterior (ver capítulo 7.1.4. Enfoscados, guarnecidos y enlucidos):

Si el aislante se coloca en la parte exterior de la hoja principal de ladrillo, el revestimiento podrá ser de adhesivo cementoso mejorado armado con malla de fibra de vidrio acabado con revestimiento plástico delgado, etc.

Mortero para revoco y enlucido :según CTE DB SI 2, apartado 1, la clase de reacción al fuego de los materiales que ocupen más del 10% de la superficie del acabado exterior será B-s3 d2 en aquellas fachadas cuyo arranque sea accesible al público bien desde la rasante exterior o bien desde una cubierta, así como en toda fachada cuya altura exceda de 18. Según CTE DB SE F, apartado 3. Si se utiliza un acabado exterior impermeable al agua de lluvia, éste deber ser permeable al vapor para evitar condensaciones en la masa del muro, en los términos establecidos en el DB HE.

- Hoja principal:

Podrá ser un cerramiento de ladrillo de arcilla cocida, silicocalcáreo o bloque de arcilla aligerada o de hormigón, tomado con mortero compuesto por cemento y/o cal, arena, agua y a veces aditivos.

Ladrillos de arcilla cocida .Según CTE DB HS 1, apartado 2.3.2, en caso de exigirse en proyecto que el ladrillo sea de baja higroscopicidad, se comprobará que el absorción es menor o igual que el 10.

Bloque de arcilla aligerada .

COAR Colegio Oficial de Arquitectos de La Rioja VISADO 26/11/24
Expediente: 24-019-540
Documento: 24-013741-02-00-33
Página: (54 / 125)
Arquitecto/s: 829196 MARIA DE CASTRO GARGALLO

Piezas silicocalcáreas .

Bloque de hormigón .

Mortero de albañilería . Clases especificadas de morteros para albañilería para las siguientes propiedades: resistencia al hielo y contenido en sales solubles en las condiciones de servicio. Para elegir el tipo de mortero apropiado se debe considerar el grado de exposición, incluyendo la protección prevista contra la saturación de agua. Según CTE DB SE F, apartado 4.2. El mortero ordinario para fábricas convencionales no será inferior a M1. El mortero ordinario para fábrica armada o pretensada, los morteros de junta delgada y los morteros ligeros, no serán inferiores a M5. En cualquier caso, para evitar roturas frágiles de los muros, la resistencia a la compresión del mortero no debe ser superior al 0,75 de la resistencia normalizada de las piezas.

- Sellantes para juntas :

Según el CTE DB HS 1, apartado 2.3.3.1, los materiales de relleno y sellantes tendrán una elasticidad y una adherencia suficientes para absorber los movimientos de la hoja previstos y serán impermeables y resistentes a los agentes atmosféricos.

- Armaduras de tendel :

Según CTE DB SE F, apartado 3.3. En la clase de exposición I, pueden utilizarse armaduras de acero al carbono sin protección. En las clases IIa y IIb, se utilizarán armaduras de acero al carbono protegidas mediante galvanizado fuerte o protección equivalente, a menos que la fábrica esté terminada mediante un enfoscado de sus caras expuestas, el mortero de la fábrica sea superior a M5 y el recubrimiento lateral mínimo de la armadura sea superior a 30 mm, en cuyo caso podrán utilizarse armaduras de acero al carbono sin protección. Para las clases III, IV, H, F y Q, en todas las subclases las armaduras de tendel serán de acero inoxidable austenítico o equivalente.

- Revestimiento intermedio :

Podrá ser enfoscado de mortero mixto, mortero de cemento con aditivos hidrofugantes, etc. El revestimiento intermedio será siempre necesario cuando la hoja exterior sea cara vista.

Según CTE DB HS 1 apartado 2.3.2. En caso de exigirse en proyecto que sea de resistencia alta a la filtración, el mortero tendrá aditivos hidrofugantes.

- Cámara de aire:

En su caso, tendrá un espesor mínimo de 3 cm y contará con separadores de la longitud y material adecuados (plástico, acero galvanizado, etc.), siendo recomendable que dispongan de goterón. Podrá ser ventilada (en grados muy ventilada o ligeramente ventilada) o sin ventilar. En caso de revestimiento con aplacado, la ventilación se producirá a través de los elementos del mismo. Según CTE DB SI 2, apartado 1.La clase de reacción al fuego de los materiales que ocupen más del 10% de las superficies interiores de las cámaras ventiladas será B-s3 d2 en aquellas fachadas cuyo arranque sea accesible al público bien desde la rasante exterior o bien desde una cubierta, así como en toda fachada cuya altura exceda de 18 m.

- Aislante térmico :

Podrá ser paneles de lana mineral (MW), de poliestireno expandido (EPS), de poliestireno extruído (XPS), de poliuretano (PUR), etc.

Según CTE DB HS 1 Apéndice A, en caso de exigirse en proyecto que el aislante sea no hidrófilo, se comprobará que tiene una succión o absorción de agua a corto plazo por inmersión parcial menor que 1kg/m^2 según ensayo UNE-EN 1609:1997 o una absorción de agua a largo plazo por inmersión total menor que el 5% según ensayo UNE-EN 12087:1997.

- Hoja interior:

Podrá ser de hoja de ladrillo arcilla cocida, placa de yeso laminado sobre estructura portante de perfiles de acero galvanizado, panel de yeso laminado con aislamiento térmico incluido, fijado con mortero, etc.

Ladrillos de arcilla cocida .

Mortero de albañilería .

Placas de yeso laminado.

Perfiles de acero galvanizado.

- Revestimiento interior (ver capítulo 7.1.4. Enfoscados, guarnecidos y enlucidos):

Podrá ser guarnecido y enlucido de yeso y cumplirá lo especificado en el capítulo Guarnecidos y enlucidos.

Yeso .

- Remates:

Podrán ser de material pétreo natural o artificial, arcilla cocida o de hormigón, o metálico, en cuyo caso estará protegido contra la corrosión. Las piezas no se presentarán piezas agrietadas, rotas, desportilladas ni manchadas, tendrán un color y una textura uniformes.

Prescripción en cuanto a la ejecución por unidades de obra

Características técnicas de cada unidad de obra

Condiciones previas: soporte

Hoja principal, fábrica de piezas de arcilla cocida o de hormigón:

Se exigirá la condición de limitación de flecha a los elementos estructurales flectados: vigas de borde o remates de forjado. Terminada la estructura, se comprobará que el soporte (forjado, losa, riostra, etc.) haya fraguado totalmente, esté seco, nivelado, y limpio de cualquier resto de obra. Comprobado el nivel del forjado terminado, si hay alguna irregularidad se rellenará con mortero. En caso de utilizar dinteles metálicos, serán resistentes a la corrosión o estarán protegidos contra ella antes de su colocación.

Revestimiento intermedio: (ver capítulo 7.1.4. Enfoscados, guarnecidos y enlucidos)

Aislante térmico:

En caso de colocar paneles rígidos se comprobará que la hoja principal no tenga desplomes ni falta de planeidad. Si existen defectos considerables en la superficie del revestimiento se corregirán, por ejemplo aplicando una capa de mortero de regularización, para facilitar la colocación y el ajuste de los paneles.

Hoja interior: fábrica de piezas arcilla cocidas o de hormigón: se comprobará la limpieza del soporte (forjado, losa, etc.), así como la correcta colocación del aislante.

Hoja interior: trasdosado autoportante de placas de yeso laminado con perfilería metálica:

(ver capítulo Tabiquería de placas de yeso laminado sobre estructura metálica).

Revestimiento exterior: enfoscado de mortero. (ver capítulo 7.1.4. Enfoscados, guarnecidos y enlucidos).

En caso de pilares, vigas y viguetas de acero, se forrarán previamente con piezas de arcilla cocida o de cemento.

Remate:

Previamente a la colocación de los remates, los antepechos estarán saneados, limpios y terminados al menos tres días antes de ejecutar el elemento de remate.

Proceso de ejecución

.....

Ejecución

Hoja principal:

Se replanteará la situación de la fachada, comprobando las desviaciones entre forjados. Será necesaria la verificación del replanteo por la dirección f

Se colocarán miras rectas y aplomadas en la cara interior de la fachada en todas las esquinas, huecos, quiebros, juntas de movimiento, y en tra distancias no mayores que 4 m. Se marcará un nivel general de planta en los pilares con un nivel de agua. Se realizará el replanteo horizontal de la fábrica el forjado la situación de los huecos, juntas de dilatación y otros puntos de inicio de la fábrica, según el plano de replanteo del proyecto, de forma que se piezas menores de medio ladrillo.

Las juntas de dilatación de la fábrica sustentada se dispondrán de forma que cada junta estructural coincida con una de ellas.

Según CTE DB HS 1, apartado 2.3.3.1. Se cumplirán las distancias máximas entre juntas de dilatación, en función del material componente: 12 piezas de arcilla cocida, y 6 m en caso de bloques de hormigón.

El replanteo vertical se realizará de forjado a forjado, marcando en las reglas las alturas de las hiladas, del alféizar y del dintel. Se ajustará el número de hiladas para no tener que cortar las piezas. En el caso de bloques, se calculará el espesor del tendel (1 cm + 2 mm, generalmente) para encajar un número entero de bloques. (considerando la dimensión nominal de altura del bloque), entre referencias de nivel sucesivas según las alturas libres entre forjados que se hayan establecido en proyecto es conveniente.

Se dispondrán los precercos en obra.

La primera hilada en cada planta se recibirá sobre capa de mortero de 1 cm de espesor, extendida en toda la superficie de asiento de la fábrica. Las hiladas se ejecutarán niveladas, guiándose de las lienzas que marcan su altura. Se comprobará que la hilada que se está ejecutando no se desploma sobre la anterior. Las fábricas se levantarán por hiladas horizontales enteras, salvo cuando dos partes tengan que levantarse en distintas épocas, en cuyo caso la primera se dejará escalonada. Si esto no fuera posible, se dispondrán enjarjes. Los encuentros de esquinas o con otras fábricas, se harán mediante enjarjes en todo su espesor y en todas las hilad

En el caso de fábrica armada, ver capítulo de Fábrica estructural.

En caso de ladrillos de arcilla cocida:

Los ladrillos se humedecerán antes de su colocación para que no absorban el agua del mortero. Los ladrillos se colocarán a restregón, utilizando suficiente mortero para que penetre en los huecos del ladrillo y las juntas queden rellenas. Se recogerán las rebabas de mortero sobrante en cada hilada. En el caso de fábricas cara vista, a medida que se vaya levantando la fábrica se irá limpiando y realizando las llagas (primero las llagas verticales para obtener las horizontales más limpias

COAR Colegio Oficial de Arquitectos de La Rioja VISADO 26/11/24
Expediente: 24-000919-01
Documento: 24-000374-02
Página: (55 / 125)
Arquitectos: 829-1900 MARIA DE CASTRO ZARCIA.

Asimismo, se comprobará mediante el uso de plomadas la verticalidad de todo el muro y también el plomo de las juntas verticales correspondientes a hiladas alternas. Dichas juntas seguirán la ley de traba empleada según el tipo de aparejo.

En caso de bloques de arcilla aligerada:

Los bloques se humedecerán antes de su colocación. Las juntas de mortero de asiento se realizarán de 1 cm de espesor como mínimo en una banda única. Los bloques se colocarán sin mortero en la junta vertical. Se asentarán verticalmente, no a restregón, haciendo tope con el machihembrado, y golpeando con una maza de goma para que el mortero penetre en las perforaciones. Se recogerán las rebabas de mortero sobrante. Se comprobará que el espesor del tendel una vez asentados los bloques esté comprendido entre 1 y 1,5 cm. La separación entre juntas verticales de dos hiladas consecutivas deberá ser igual o mayor a 7 cm. Para ajustar la modulación vertical se podrán variar los espesores de las juntas de mortero (entre 1 y 1,5 cm), o se utilizarán piezas especiales de ajuste vertical o piezas cortadas en obra con cortadora de mesa.

En caso de bloques de hormigón:

Debido a la conicidad de los alvéolos de los bloques huecos, la cara que tiene más superficie de hormigón se colocará en la parte superior para ofrecer una superficie de apoyo mayor al mortero de la junta. Los bloques se colocarán secos, humedeciendo únicamente la superficie del bloque en contacto con el mortero, si el fabricante lo recomienda. Para la formación de la junta horizontal, en los bloques ciegos el mortero se extenderá sobre la cara superior de manera completa; en los bloques huecos, se colocará sobre las paredes y tabiquillos, salvo cuando se pretenda interrumpir el puente térmico y la transmisión de agua a través de la junta, en cuyo caso sólo se colocará sobre las paredes, quedando el mortero en dos bandas separadas. Para la formación de la junta vertical, se aplicará mortero sobre los salientes de la testa del bloque, presionándolo. Los bloques se llevarán a su posición mientras el mortero esté aún blando y plástico. Se quitará el mortero sobrante evitando caídas de mortero, tanto en el interior de los bloques como en la cámara de trasdosado, y sin ensuciar ni rayar el bloque. No se utilizarán piezas menores de medio bloque. Cuando se precise cortar los bloques se realizará el corte con maquinaria adecuada. Mientras se ejecute la fábrica, se conservarán los plomos y niveles de forma que el paramento resulte con todas las llagas alineadas y los tendeles a nivel. Las hiladas intermedias se colocarán con sus juntas verticales alternadas. Si se realiza el llagueado de las juntas, previamente se rellenarán con mortero fresco los agujeros o pequeñas zonas que no hayan quedado completamente ocupadas, comprobando que el mortero esté todavía fresco y plástico. El llagueado no se realizará inmediatamente después de la colocación, sino después del inicio del fraguado del mortero, pero antes de su endurecimiento. Si hay que reparar una junta después de que el mortero haya endurecido se eliminará el mortero de la junta en una profundidad al menos de 15 mm y no mayor del 15% del espesor del mismo, se mojará con agua y se repasará con mortero fresco. No se realizarán juntas matadas inferiormente, porque favorecen la entrada de agua en la fábrica. Los enfoscados interiores o exteriores se realizarán transcurridos 45 días después de terminar la fábrica para evitar fisuración por retracción del mortero de las juntas.

En general:

Las fábricas se trabajarán siempre a una temperatura ambiente que oscile entre 5 y 40 º C. Si se sobrepasan estos límites, 48 horas después, se revisará la obra ejecutada. Durante la ejecución de las fábricas, se adoptarán las siguientes protecciones:

Contra la lluvia: las partes recientemente ejecutadas se protegerán con plásticos para evitar el lavado de los morteros, la erosión de las juntas y la acumulación de agua en el interior del muro. Se procurará colocar lo antes posible elementos de protección, como alfeizares, albardillas, etc.

Contra el calor y los efectos de secado por el viento: se mantendrá húmeda la fábrica recientemente ejecutada, para evitar una evaporación del agua del mortero demasiado rápida, hasta que alcance la resistencia adecuada.

Contra heladas: si ha helado antes de iniciar el trabajo, se inspeccionarán las fábricas ejecutadas, debiendo demoler las zonas afectadas que no garanticen la resistencia y durabilidad establecidas. Si la helada se produce una vez iniciado el trabajo, se suspenderá, protegiendo lo construido con mantas de aislante térmico o plásticos.

Frente a posibles daños mecánicos debidos a otros trabajos a desarrollar en obra (vertido de hormigón, andamiajes, tráfico de obra, etc.), se protegerán los elementos vulnerables de las fábricas (aristas, huecos, zócalos, etc.). Las fábricas deberán ser estables durante su construcción, por lo que se elevarán a la vez que sus correspondientes arriostramientos. En los casos donde no se pueda garantizar su estabilidad frente a acciones horizontales, se arriostrarán a elementos suficientemente sólidos. Cuando el viento sea superior a 50 km/h, se suspenderán los trabajos y se asegurarán las fábricas realizadas.

Elementos singulares:

Juntas de dilatación:

Según CTE DB HS 1, apartado 2.3.3.1. Se colocará un sellante sobre un relleno introducido en la junta. La profundidad del sellante será mayor o igual que 1 cm y la relación entre su espesor y su anchura estará comprendida entre 0,5 y 2. En fachadas enfoscadas el sellante quedará enrasado con el paramento de la hoja principal sin enfoscar. Cuando se utilicen chapas metálicas en las juntas de dilatación, se dispondrán de forma que cubran a ambos lados de la junta una banda de muro de 5 cm como mínimo y cada chapa se fijará mecánicamente en dicha banda y se sellará su extremo correspondiente.

Arranque de la fábrica desde cimentación:

Según CTE DB HS 1, apartado 2.3.3.2. En el arranque de la fábrica desde cimentación se dispondrá una barrera impermeable a más de 15 cm por encima del nivel del suelo exterior que cubra todo el espesor de la fachada. Cuando la fachada esté constituida por un material poroso o tenga un revestimiento poroso, se dispondrá un zócalo de un material cuyo coeficiente de succión sea menor que el 3%, u otra solución que proteja la fachada de salpicaduras hasta una altura mínima de 30 cm, y que cubra la barrera impermeable dispuesta entre el muro y la fachada. La unión del zócalo con la fachada en su parte superior deberá sellarse o adoptarse otra solución que produzca el mismo efecto.

Encuentros de la fachada con los forjados:

Según CTE DB HS 1, apartado 2.3.3.3. Cuando la hoja principal esté interrumpida por los forjados, se dispondrá de una junta de desolidarización entre la hoja principal y cada forjado por debajo de éstos, dejando una holgura de 2 cm, disponer refuerzos locales (ver CTE). Esta holgura se rellenará después de la retracción de la hoja principal, con un material cuya elasticidad sea compatible con la deformación prevista del forjado, y se protegerá de la filtración con un goterón. Cuando el paramento exterior de la hoja principal sobresalga del borde del forjado, el vuelo será menor que 1/3 del espesor de dicha hoja. Cuando el forjado sobresalga del plano exterior de la fachada tendrá una pendiente hacia el exterior para evacuar el agua del 10% como mínimo y se dispondrá un goterón en el borde del mismo.

Encuentros de la fachada con los pilares:

Según CTE DB HS 1, apartado 2.3.3.4. Cuando la hoja principal esté interrumpida por los pilares, si se colocan piezas de menor espesor que la hoja principal por la parte exterior de los pilares, para conseguir la estabilidad de estas piezas, se dispondrá una armadura o cualquier otra solución que produzca el mismo efecto.

Encuentros de la cámara de aire ventilada con los forjados y los dinteles, en su caso:

Según CTE DB HS 1, apartado 2.3.3.5. Cuando la cámara quede interrumpida por un forjado o un dintel, se dispondrá un sistema de recogida y evacuación del agua filtrada o condensada en la misma. Como sistema de recogida de agua se utilizará un elemento continuo impermeable (lámina, perfil especial, etc.) dispuesto a lo largo del fondo de la cámara, con inclinación hacia el exterior, de tal forma que su borde superior esté situado como mínimo a 10 cm del fondo y al menos 3 cm por encima del punto más alto del sistema de evacuación Cuando se disponga una lámina, ésta se introducirá en la hoja interior en todo su espesor. Para la evacuación se dispondrá el sistema indicado en proyecto: tubos de material estanco, llagas de la primera hilada desprovistas de mortero en caso de fábrica cara vista, etc., que, en cualquier caso, estarán separados 1,5 m como máximo. Para poder comprobar la limpieza del fondo de la cámara tras la construcción del paño completo, se dejarán sin colocar uno de cada 4 ladrillos de la primera hilada.

Encuentro de la fachada con la carpintería:

Según CTE DB HS 1, apartado 2.3.3.6. La junta entre el cerco y el muro se sellará con un cordón que se introducirá en un llagueado practicado en el muro de forma que quede encajado entre dos bordes paralelos. Cuando la carpintería esté retranqueada respecto del paramento exterior de la fachada, se rematará el alféizar con un vierteaguas para evacuar hacia el exterior el agua de lluvia y se dispondrá un goterón en el dintel para evitar que el agua de lluvia discurra por la parte inferior del dintel hacia la carpintería o se adoptarán soluciones que produzcan los mismos efectos. Cuando el grado de impermeabilidad exigido sea igual a 5, si las carpinterías están retranqueadas respecto del paramento exterior de la fachada, se dispondrá precerco y una barrera impermeable en las jambas entre la hoja principal o en su caso el cerco, prolongada 10 cm hacia el interior del muro. El vierteaguas tendrá una pendiente hacia el exterior, será impermeable o se dispon barrera impermeable fijada al cerco o al muro que se prolongue por la parte trasera y por ambos lados del vierteaguas. El vierteaguas dispondrá de un gote inferior del saliente, separado del paramento exterior de la fachada al menos 2 cm, y su entrega lateral en la jamba será de 2 cm como mínimo. La junta de l goterón tendrá la forma del mismo para no crear a través de ella un puente hacia la fachada.

Antepechos y remates superiores de las fachadas:

Según CTE DB HS 1, apartado 2.3.3.7. Los antepechos se rematarán con la solución indicada en proyecto para evacuar el agua de lluvia. Las vierteaguas tendrán una inclinación, dispondrán de goterones en la cara inferior de los salientes hacia los que discurre el agua, separados de los correspondientes del antepecho al menos 2 cm y serán impermeables o se dispondrán sobre una barrera impermeable que tenga una pendiente. Se disp de dilatación cada dos piezas cuando sean de piedra o prefabricadas y cada 2 m cuando sean de arcilla cocida. Las juntas entre las piezas se realizarán de tal manera que sean impermeables con un sellado adecuado. Se replantearán las piezas de remate. Los paramentos de aplicación estarán saneados, limpios y húmedos. Si es preciso se repicarán previamente. En caso de recibirse los vierteaguas o albardillas con mortero, se humedecerá la superficie del soporte para que no absorba el agua del mismo; no se apoyarán elementos sobre ellos, al menos hasta tres días después de su ejecución.

Anclajes a la fachada:

Según CTE DB HS 1, apartado 2.3.3.8. Cuando los anclajes de elementos tales como barandillas o mástiles se realicen en un plano horizontal de la fachada, la junta entre el anclaje y la fachada se realizará de tal forma que se impida la entrada de agua a través de ella, mediante el sistema indicado en proyecto: sellado, elemento de goma, pieza metálica, etc.

Aleros y cornisas:

Según CTE DB HS 1, apartado 2.3.3.9. Los aleros y las cornisas de constitución continua tendrán una pendiente hacia el exterior para evacuar el agua y los que sobresalgan más de 20 cm del plano de la fachada cumplirán las siguientes condiciones: serán impermeables o tendrán la cara superior protegida por una barrera impermeable; dispondrán en el encuentro con el paramento vertical de elementos de protección prefabricados o realizados in situ que se extiendan hacia arriba al menos

COAR Colegio Oficial de Arquitectos de La Rioja VISADO 26/11/24
Expediente: 24-00619-540
Documento:
Página:
Arquitecto/s: 829196 MARIA DE CASTRO GARCIA:

15 cm y cuyo remate superior se resuelva de forma que evite que el agua se filtre en el encuentro y en el remate; dispondrán de un goterón en el borde exterior de la cara inferior. La junta de las piezas con goterón tendrá la forma del mismo para no crear a través de ella un puente hacia la fachada.

Dinteles:

Se adoptará la solución de proyecto (armado de los tendeles, viguetas pretensadas, perfiles metálicos, cargadero de piezas de arcilla cocida / hormigón y hormigón armado, etc.). Se consultará a la dirección facultativa el correspondiente apoyo de los cargaderos, los anclajes de perfiles al forjado, etc.

Revestimiento intermedio: (ver capítulo 7.1.4. Enfoscados, guarnecidos y enlucidos)

Aislante térmico:

Según CTE DB HE 1, apartado 5.2.1. Se controlará que la puesta en obra de los aislantes térmicos se ajusta a lo indicado en el proyecto, en cuanto a su colocación, posición, dimensiones y tratamiento de puntos singulares. En caso de colocación de paneles por fijación mecánica, el número de fijaciones dependerá de la rigidez de los paneles, y deberá ser el recomendado por el fabricante, aumentándose el número en los puntos singulares. En caso de fijación por adhesión, se colocarán los paneles de abajo hacia arriba. Si la adherencia de los paneles a la hoja principal se realiza mediante un adhesivo interpuesto, no se sobrepasará el tiempo de utilización del adhesivo; si la adherencia se realiza mediante el revestimiento intermedio, los paneles se colocarán recién aplicado el revestimiento, cuando esté todavía fresco. Los paneles deberán quedar estables en posición vertical, y continuos, evitando puentes térmicos. No se interrumpirá el aislante en la junta de dilatación de la fachada.

Barrera de vapor:

Si es necesaria ésta se colocará en la cara caliente del cerramiento y se controlará que durante su ejecución no se produzcan roturas o deterioros en la misma (CTE DB HE 1, apartado 5.2.2).

Hoja interior: fábrica de piezas de arcilla cocida o de hormigón: (ver capítulo particiones de piezas de arcilla cocida o de hormigón)

Hoja interior: trasdosado autoportante de placas de yeso laminado sobre perfilaría: (ver capítulo particiones de piezas de arcilla cocida o de hormigón)

Revestimiento exterior. (ver capítulo 7.1.4. Enfoscados, guarnecidos y enlucidos).

Control de ejecución, ensayos y pruebas

Control de ejecución

Puntos de observación.

- Replanteo:

Replanteo de las hojas del cerramiento. Desviaciones respecto a proyecto.

En zonas de circulación, vuelos con altura mínima de 2,20 m, elementos salientes y protecciones de elementos volados cuya altura sea menor que 2,00 m.

Huecos para el servicio de extinción de incendios: altura máxima del alféizar: 1,20 m; dimensiones mínimas del hueco: 0,80 m horizontal y 1,20 m vertical; distancia máxima entre ejes de huecos consecutivos: 25 m, etc.

Distancia máxima entre juntas verticales de la hoja.

- Ejecución:

Composición del cerramiento según proyecto: espesor y características.

Si la fachada arranca desde la cimentación, existencia de barrera impermeable, y de zócalo si el cerramiento es de material poroso.

Enjarjes en los encuentros y esquinas de muros.

Colocación de piezas: existencia de miras aplomadas, limpieza de ejecución, solapes de piezas (traba).

Aparejo y espesor de juntas en fábrica cara vista.

Holgura del cerramiento en el encuentro con el forjado superior (de 2 cm y relleno a las 24 horas).

Arriostramiento durante la construcción.

Encuentros con los forjados: en caso de hoja exterior enrasada: existencia de junta de desolidarización; en caso de vuelo de la hoja exterior respecto al forjado: menor que 1/3 del espesor de la hoja.

Encuentros con los pilares: si existen piezas de menor espesor que la hoja principal por la parte exterior de los pilares, existencia de armadura.

Encuentro de la fachada con la carpintería: en caso de grado de impermeabilidad 5 y carpintería retranqueada, colocación de barrera impermeable.

Albardillas y vierteaguas: pendiente mínima, impermeables o colocación sobre barrera impermeable y, con goterón con separación mínima de la fachada de 2 cm.

Anclajes horizontales en la fachada: junta impermeabilizada: sellado, elemento de goma, pieza metálica, etc.

Aleros y cornisas: pendiente mínima. Si sobresalen más de 20 cm: impermeabilizados, encuentro con el paramento vertical con protección hacia arriba mínima de 15 cm y goterón.

Dinteles: dimensión y entrega.

Juntas de dilatación: aplomadas y limpias.

Revestimiento intermedio: (ver capítulo 7.1.4. Enfoscados, guarnecidos y enlucidos).

Cámara de aire: espesor. Limpieza. En caso de cámara ventilada, disposición de un sistema de recogida y evacuación del agua.

Aislamiento térmico: espesor y tipo. Continuidad. Correcta colocación: cuando no rellene la totalidad de la cámara, en contacto con la hoja interior y existencia separadores.

Ejecución de los puentes térmicos (capialzados, frentes de forjados, soportes) y aquellos integrados en los cerramientos según detalles constructivos correspondientes.

Barrera de vapor: existencia, en su caso. Colocación en la cara caliente del cerramiento y no deterioro durante su ejecución.

Revestimiento exterior: (ver capítulo 7.1.4. Enfoscados, guarnecidos y enlucidos)

- Comprobación final:

Planeidad, medida con regla de 2 m.

Desplome, no mayor de 10 mm por planta, ni mayor de 30 mm en todo el edificio.

Ensayos y pruebas

Prueba de servicio: estanquidad de paños de fachada al agua de escorrentía. Muestreo: una prueba por cada tipo de fachada y superficie de 1000 m^2 o fracción.

Conservación y mantenimiento

No se permitirá la acumulación de cargas de uso superiores a las previstas ni alteraciones en la forma de trabajo de los cerramientos o en sus condiciones de arriostramiento.

Los muros de cerramiento no se someterán a humedad habitual y se denunciará cualquier fuga observada en las canalizaciones de suministro o evacuación de agua.

Se evitará el vertido sobre la fábrica de productos cáusticos y de agua procedente de las jardineras.

Si fuera apreciada alguna anomalía, se realizará una inspección, observando si aparecen fisuras de retracción.

Cualquier alteración apreciable como fisura, desplome o envejecimiento indebido será analizada por la dirección facultativa que dictaminará su importancia y peligrosidad y, en su caso, las reparaciones que deban realizarse.

En caso de fábrica cara vista para un correcto acabado se evitará ensuciarla durante su ejecución, protegiéndola si es necesario. Si fuese necesaria final se realizará por profesional cualificado, mediante los procedimientos adecuados (lavado con agua, limpieza química, proyección de abrasivos, etc.) se pieza (ladrillo de arcilla cocida, bloque de arcilla aligerada o de hormigón) y la sustancia implicada.

COAR Colegio Oficial de Arquitectos de La Rioja VISADO 26/11/24

4.2 Huecos

4.2.1 Carpinterías

Descripción

Descripción

Puertas: compuestas de hoja/s plegables, abatible/s o corredera/s. Podrán ser metálicas (realizadas con perfiles de acero laminados en caliente, conformados en frío, acero inoxidable o aluminio anodizado o lacado), de madera, de plástico (PVC) o de vidrio templado.

Ventanas: compuestas de hoja/s fija/s, abatible/s, corredera/s, plegables, oscilobatiente/s o pivotante/s, Podrán ser metálicas (realizadas con perfiles de acero laminados en caliente, conformados en frío, acero inoxidable o aluminio anodizado o lacado), de madera o de material plástico (PVC).

En general: irán recibidas con cerco sobre el cerramiento o en ocasiones fijadas sobre precerco. Incluirán todos los junquillos, patillas de fijación, tornillos, bulones de goma, accesorios, así como los herrajes de cierre y de colgar necesarios.

Expediente: 24-009-9-540
Documento: 24-00-03741-025-08-03
Página: (57 / 125)
Arquitecto/s: 829196 MARIA DE CASTRO GARCIA

Criterios de medición y valoración de unidades

Metro cuadrado de carpintería o superficie del hueco a cerrar, totalmente terminada, incluyendo herrajes de cierre y de colgar, y accesorios necesarios; así como colocación, sellado, pintura, lacado o barniz en caso de carpintería de madera, protección durante las obras y limpieza final. No se incluyen persianas o todos, ni acristalamientos.

Prescripciones sobre los productos

Características y recepción de los productos que se incorporan a las unidades de obra

La recepción de los productos, equipos y sistemas comprende el control de la documentación de los suministros (incluida la correspondiente al marcado CE, cuando sea pertinente), el control mediante distintivos de calidad o evaluaciones técnicas de idoneidad y el control mediante ensayos.

- Puertas y ventanas en general:

Ventanas y puertas peatonales exteriores sin características de resistencia al fuego y/ o control de humo .
Puertas industriales, comerciales, de garaje y portones. Productos sin características de resistencia al fuego o control de humos .
Herrajes para la edificación. Dispositivos de emergencia accionados por una manilla o un pulsador para salidas de socorro .
Herrajes para la edificación. Dispositivos antipánico para salidas de emergencia activados por una barra horizontal .
Herrajes para la edificación. Dispositivos de cierre controlado de puertas .
Herrajes para la edificación. Dispositivos de retención electromagnética para puertas batientes. .
Herrajes para la edificación. Bisagras de un solo eje. Requisitos y métodos de ensayo .
Herrajes para edificación. Cerraduras y pestillos. Cerraduras, pestillos y cerraderos mecánicos. Requisitos y métodos de ensayo .
Según el CTE DB HE 1, apartado 4.1, los productos para huecos y lucernarios se caracterizan mediante los siguientes parámetros:
Parte semitransparente: transmitancia térmica U (W/m^2K). Factor solar, $g_{\perp}$ (adimensional).
Marcos: transmitancia térmica $U_{H,m}$ (W/m^2K). Absortividad α en función de su color.

Según el CTE DB HE 1, apartado 2.3, las carpinterías de los huecos (ventanas y puertas), se caracterizan por su permeabilidad al aire (capacidad de paso del aire, expresada en m^3/h, en función de la diferencia de presiones), medida con una sobrepresión de 100 Pa. Según el apartado 3.1.1. tendrá unos valores inferiores a los siguientes:

Para las zonas climáticas A y B: 50 m3/h m^2;
Para las zonas climáticas C, D y E: 27 m3/h m^2.
Precerco, podrá ser de perfil tubular conformado en frío de acero galvanizado, o de madera.

Accesorios para el montaje de los perfiles: escuadras, tornillos, patillas de fijación, etc.; burletes de goma, cepillos, además de todos accesorios y herrajes necesarios (de material inoxidable). Juntas perimetrales. Cepillos en caso de correderas.

- Puertas y ventanas de madera:

Tableros derivados de la madera para utilización en la construcción .
Juntas de estanqueidad .
Junquillos.

Perfiles de madera . Sin alabeos, ataques de hongos o insectos, fendas ni abolladuras. Ejes rectilíneos. Clase de madera. Defectos aparentes. Geometría de las secciones. Cámara de descompresión. Orificios para desagüe. Dimensiones y características de los nudos y los defectos aparentes de los perfiles. La madera utilizada en los perfiles será de peso específico no inferior a 450 kg/m3 y un contenido de humedad no mayor del 15% ni menor del 12% y no mayor del 10% cuando sea maciza. Irá protegida exteriormente con pintura, lacado o barniz.

- Puertas y ventanas de acero:

Perfiles de acero laminado en caliente o conformado en frío (protegidos con imprimación anticorrosiva de 15 micras de espesor o galvanizado) o de acero inoxidable .: tolerancias dimensionales, sin alabeos, grietas ni deformaciones, ejes rectilíneos, uniones de perfiles soldados en toda su longitud. Dimensiones adecuadas de la cámara que recoge el agua de condensación, y orificio de desagüe.

Perfiles de chapa para marco: espesor de la chapa de perfiles ó 0,8 mm, inercia de los perfiles.
Junquillos de chapa. Espesor de la chapa de junquillos ò 0,5 mm.
Herrajes ajustados al sistema de perfiles.

- Puertas y ventanas de aluminio

Perfiles de marco: inercia de los perfiles, los ángulos de las juntas estarán soldados o vulcanizados, dimensiones adecuadas de la cámara o canales que recogen el agua de condensación, orificios de desagüe (3 por metro), espesor mínimo de pared de los perfiles 1,5 mm color uniforme, sin alabeos, fisuras, ni deformaciones, ejes rectilíneos.

Chapa de vierteaguas: espesor mínimo 0,5 mm.
Junquillos: espesor mínimo 1 mm.
Juntas perimetrales.
Cepillos en caso de correderas.
Protección orgánica: fundido de polvo de poliéster: espesor.

Protección anódica: espesor de 15 micras en exposición normal y buena limpieza; espesor de 20 micras, en interiores con rozamiento; espesor de 25 micras en atmósferas marina o industrial.

Ajuste de herrajes al sistema de perfiles. No interrumpirán las juntas perimetrales.

- Puertas y ventanas de materiales plásticos:

Perfiles para marcos. Perfiles de PVC. Espesor mínimo de pared en los perfiles 18 mm y peso específico 1,40 gr/cm3 Modulo de elasticidad. Coeficiente redilatación. Inercia de los perfiles. Uniones de perfiles soldados. Dimensiones adecuadas de la cámara que recoge el agua de condensación. Orificios de desagüe. Color uniforme. Sin alabeos, fisuras, ni deformaciones. Ejes rectilíneos.

Burletes perimetrales.
Junquillos. Espesor 1 mm.
Herrajes especiales para este material.
Masillas para el sellado perimetral: masillas elásticas permanentes y no rígidas.

- Puertas de vidrio:

Vidrio de silicato sodocálcico de seguridad templado térmicamente .
Vidrio borosilicatado de seguridad templado térmicamente .
Vidrio de seguridad de silicato sodocálcico templado en caliente .

El almacenamiento en obra de los productos será en un lugar protegido de lluvias y focos húmedos, en zonas alejadas de posibles impactos. No estarán en contacto con el terreno.

Prescripción en cuanto a la ejecución por unidades de obra

Características técnicas de cada unidad de obra

Condiciones previas: soporte

La fábrica que reciba la carpintería de la puerta o ventana estará terminada, a falta de revestimientos. El cerco estará colocado y aplomado.

Compatibilidad entre los productos, elementos y sistemas constructivos

Para prevenir el fenómeno electroquímico de la corrosión galvánica entre metales con diferente potencial, se adoptarán las siguientes medidas:
Evitar el contacto entre dos metales de distinta actividad. En caso de no poder evitar el contacto, se deberá seleccionar metales próximos en la serie galvánica.
Aislar eléctricamente los metales con diferente potencial.
Evitar el acceso de agua y oxígeno a la zona de unión de los dos metales.
Puertas y ventanas de acero: el acero sin protección no entrará en contacto con el yeso.

Puertas y ventanas de aleaciones ligeras: se evitará el contacto directo con el cemento o la cal, mediante precerco de madera, u otras protecciones. Se evitará la formación de puentes galvánicos por la unión de distintos materiales (soportes formados por paneles ligeros, montantes de muros cortina, etc.).

Según el CTE DB SE A, apartado. 3. Durabilidad. Ha de prevenirse la corrosión del acero evitando el contacto directo con el aluminio de las carpinterías de cerramiento, muros cortina, etc.

Deberá tenerse especial precaución en la posible formación de puentes galvánicos por la unión de distintos materiales (soportes formados por paneles ligeros, montantes de muros cortina, etc.).

COAR Colegio Oficial de Arquitectos de La Rioja VISADO 26/11/24
Expediente: 2200616-0540
Documento: 2200032-01-025-0883
Página: (Sp / 125)
Arquitectos: 829196 MARIA DE CASTRO GARCIA

Proceso de ejecución

Ejecución

En general:

Se comprobará el replanteo y dimensiones del hueco, o en su caso para el precerco.

Antes de su colocación se comprobará que la carpintería conserva su protección. Se repasará la carpintería en general: ajuste de herrajes, nivelación de hojas, etc. La cámara o canales que recogen el agua de condensación tendrán las dimensiones adecuadas; contará al menos con 3 orificios de desagüe por cada metro.

Se realizarán los ajustes necesarios para mantener las tolerancias del producto.

Se fijará la carpintería al precerco o a la fábrica. Se comprobará que los mecanismos de cierre y maniobra son de funcionamiento suave y continuo. Los herrajes no interrumpirán las juntas perimetrales de los perfiles.

Las uniones entre perfiles se realizarán del siguiente modo:

Puertas y ventanas de material plástico: a inglete mediante soldadura térmica, a una temperatura de 180 ºC, quedando unidos en todo su perímetro de contacto.

Puertas y ventanas de madera: con ensambles que aseguren su rigidez, quedando encolados en todo su perímetro de contacto.

Puertas y ventanas de acero: con soldadura que asegure su rigidez, quedando unidas en todo su perímetro de contacto.

Puertas y ventanas de aleaciones ligeras: con soldadura o vulcanizado, o escuadras interiores, unidas a los perfiles por tornillos, remaches o ensamble a presión.

Según el CTE DB HS 1, apartado. 2.3.3.6. Si el grado de impermeabilidad exigido es 5, las carpinterías se retranquearán del paramento exterior de la fachada, disponiendo precerco y se colocará una barrera impermeable en las jambas entre la hoja principal y el precerco, o en su caso el cerco, prolongada 10 cm hacia el interior del muro (Véase la figura 2.11). Se sellará la junta entre el cerco y el muro con cordón en llagueado practicado en el muro para que quede encajado entre dos bordes paralelos. Si la carpintería está retranqueada del paramento exterior, se colocará vierteaguas, goterón en el dintel…etc. para que el agua de lluvia no llegue a la carpintería. El vierteaguas tendrá una pendiente hacia el exterior de 10º mínimo, será impermeable o colocarse sobre barrera impermeable, y tendrá goterón en la cara inferior del saliente según la figura 2.12. La junta de las piezas con goterón tendrá su misma forma para que no sea un puente hacia la fachada.

Tolerancias admisibles

Según el CTE DB SUA 2, apartado. 1.4 Las superficies acristaladas que se puedan confundir con puertas o aberturas llevarán, en toda su longitud, señalización a una altura inferior entre 850 mm y 1100 mm y a una altura superior entre 1500 mm y 1700 mm.

Condiciones de terminación

En general: la carpintería quedará aplomada. Se limpiará para recibir el acristalamiento, si lo hubiere. Una vez colocada, se sellarán las juntas carpintería-fachada en todo su perímetro exterior. La junta será continua y uniforme, y el sellado se aplicará sobre superficies limpias y secas. Así se asegura la estanquidad al aire y al agua.

Puertas y ventanas de aleaciones ligeras, de material plástico: se retirará la protección después de revestir la fábrica.

Según el CTE DB SE M, apartado 3.2, las puertas y ventanas de madera se protegerán contra los daños que puedan causar agentes bióticos y abióticos.

Control de ejecución, ensayos y pruebas

Control de ejecución

- Carpintería exterior.

Puntos de observación:

Los materiales que no se ajusten a lo especificado se retirarán o, en su caso, demolida o reparada la parte de obra afectada.

Puertas y ventanas de madera: desplome máximo fuera de la vertical: 6 mm por m en puertas y 4 mm por m en ventanas.

Puertas y ventanas de material plástico: estabilidad dimensional longitudinal de la carpintería inferior a más menos el 5%.

Puertas de vidrio: espesores de los vidrios.

Preparación del hueco: replanteo. Dimensiones. Se fijan las tolerancias en límites absorbibles por la junta. Si hay precerco, carece de alabeos o descuadres producidos por la obra. Lámina impermeabilizante entre antepecho y vierteaguas. En puertas balconeras, disposición de lámina impermeabilizante. Vaciados laterales en muros para el anclaje, en su caso.

Fijación de la ventana: comprobación y fijación del cerco. Fijaciones laterales. Empotramiento adecuado. Fijación a la caja de persiana o dintel. Fijación al antepecho.

Sellado: en ventanas de madera: recibido de los cercos con argamasa o mortero de cemento. Sellado con masilla. En ventanas metálicas: fijación al muro. En ventanas de aluminio: evitar el contacto directo con el cemento o la cal mediante precerco de madera, o si no existe precerco mediante pintura de protección (bituminosa). En ventanas de material plástico: fijación con sistema de anclaje elástico. Junta perimetral entre marco y obra ò 5 mm. Sellado perimetral con masillas elásticas permanentes (no rígida).

Según CTE DB SUA 1. Los acristalamientos exteriores cumplen lo especificado para facilitar su limpieza desde el interior o desde el exterior.

Según CTE DB SI 3 punto 6. Las puertas previstas como salida de planta o de edificio y las previstas para la evacuación de > 50 personas, cumplen lo especificado.

Según CTE DB HE 1. Está garantizada la estanquidad a la permeabilidad al aire.

Comprobación final: según CTE DB SUA 2. Las superficies acristaladas que puedan confundirse con puertas o aberturas, y puertas de vidrio sin tiradores o cercos, están señalizadas. Si existe una puerta corredera de accionamiento manual, incluidos sus mecanismos la distancia hasta el objeto fijo más próximo es como mínimo 20 cm. Según el CTE DB SI 3. Los siguientes casos cumplen lo establecido en el DB: las puertas previstas como salida de planta o de edificio y las previstas para la evacuación de más de 50 personas. Las puertas giratorias, excepto cuando sean automáticas y dispongan de un sistema que permita el abatimiento de sus hojas en el sentido de la evacuación, incluso en el de fallo de suministro eléctrico.

- Carpintería interior:

Puntos de observación:

Los materiales que no se ajusten a lo especificado se retirarán o, en su caso, demolida o reparada la parte de obra afectada.

Puertas de madera: desplome máximo fuera de la vertical: 6 mm.

Comprobación proyecto: según el CTE DB SUA 1. Altura libre de paso en zonas de circulación, en zonas de uso restringido y en los umbrales de las puertas la altura libre.

Replanteo: según el CTE DB SUA 2. Barrido de la hoja en puertas situadas en pasillos de anchura menor a 2,50 m. En puertas de vaivén, percepción de personas a través de las partes transparentes o translúcidas.

En los siguientes casos se cumple lo establecido en el CTE DB SUA 2: superficies acristaladas en áreas con riesgo de impacto. Partes vidriadas de puertas y cerramientos de duchas y bañeras. Superficies acristaladas que se puedan confundir con puertas o aberturas. Puertas de vidrio que no dispongan de elementos que permitan identificarlas. Puertas correderas de accionamiento manual.

Las puertas que disponen de bloqueo desde el interior cumplen lo establecido en el CTE DB SUA 3.

En los siguientes casos se cumple lo establecido en el CTE DB SI 1: puertas de comunicación de las zonas de riesgo especial con el resto con el resto del edificio. Puertas de los vestíbulos de independencia.

Según el CTE DB SI 3, dimensionado y condiciones de puertas y pasos, puertas de salida de recintos, puertas situadas en recorridos de evacuaci como salida de planta o de edificio.

Fijación y colocación: holgura de hoja a cerco inferior o igual a 3mm. Holgura con pavimento. Número de pernios o bisagras.

Mecanismos de cierre: tipos según especificaciones de proyecto. Colocación. Disposición de condena por el interior (en su caso).

Acabados: lacado, barnizado, pintado.

Ensayos y pruebas

- Carpintería exterior:

Prueba de funcionamiento: funcionamiento de la carpintería.

Prueba de escorrentía en puertas y ventanas de acero, aleaciones ligeras y material plástico: estanqueidad al agua. Conjuntamente con la prueba de escorrentía de fachadas, en el paño mas desfavorable.

- Carpintería interior:

Prueba de funcionamiento: apertura y accionamiento de cerraduras.

Conservación y mantenimiento

Se conservará la protección de la carpintería hasta el revestimiento de la fábrica y la colocación del acristalamiento.

No se apoyarán pescantes de sujeción de andamios, poleas para elevar cargas, mecanismos para limpieza exterior u otros objetos que puedan dañarla.

COAR Colegio Oficial de Arquitectos de La Rioja VISADO 26/11/24

Expediente: 24-00619-540
Documento: 24-0003741-025-08833
Página: (59 / 125)
Arquitecto/s: 829196 MARÍA DE CASTRO GARCIA

4.2.2 Acristalamientos

Descripción

Descripción

Según el CTE DB HE 1, apartado Terminología, los huecos son cualquier elemento semitransparente de la envolvente del edificio, comprendiendo las puertas y ventanas acristaladas. Estos acristalamientos podrán ser:

- Vidrios sencillos: una única hoja de vidrio, sustentada a carpintería o fijada directamente a la estructura portante. Pueden ser:
  Monolíticos:
  Vidrio templado: compuestos de vidrio impreso sometido a un tratamiento térmico, que les confiere resistencia a esfuerzos de origen mecánico y térmico. Podrán tener después del templado un ligero mateado al ácido o a la arena.
  Vidrio impreso armado: de silicato sodocálcico, plano, transparente, incoloro o coloreado, con malla de acero incorporada, de caras impresas o lisas.
  Vidrio pulido armado: obtenido a partir del vidrio impreso armado de silicato sodocálcico, plano, transparente, incoloro, de caras paralelas y pulidas.
  Vidrio plano: de silicato sodocálcico, plano, transparente, incoloro o coloreado, obtenido por estirado continuo, caras pulidas al fuego.
  Vidrio impreso: de silicato sodocálcico, plano, transparente, que se obtiene por colada y laminación continuas.
  Vidrio borosilicatado: silicatado con un porcentaje de óxido de boro que le confiere alto nivel de resistencia al choque térmico, hidrolítico y a los ácidos.
  Vidrio de capa: vidrio básico, especial, tratado o laminado, en cuya superficie se ha depositado una o varias capas de materiales inorgánicos para modificar sus propiedades.
  Laminados: compuestos por dos o más hojas de vidrio unidas por láminas de butiral, sustentados con perfil conformado a carpintería o fijados directamente a la estructura portante. Pueden ser:
  Vidrio laminado: conjunto de una hoja de vidrio con una o más hojas de vidrio (básicos, especiales, de capa, tratados) y/ o hojas de acristalamientos plásticos unidos por capas o materiales que pegan o separan las hojas y pueden dar propiedades de resistencia al impacto, al fuego, acústicas, etc.
  Vidrio laminado de seguridad: conjunto de una hoja de vidrio con una o más hojas de vidrio (básicos, especiales, de capa, tratados) y/ o hojas de acristalamientos plásticos unidos por capas o materiales que aportan resistencia al impacto.
- Vidrios dobles: compuestos por dos vidrios separados por cámara de aire deshidratado, sustentados con perfil conformado a carpintería, o fijados directamente a la estructura portante, consiguiendo aislamiento térmico y acústico. Pueden ser:
  Vidrios dobles: pueden estar compuestos por dos vidrios monolíticos o un vidrio monolítico con un vidrio laminado.
  Vidrios dobles bajo emisivos: pueden estar compuestos por un vidrio bajo emisivo con un vidrio monolítico o un vidrio bajo emisivo con un vidrio laminado.
- Vidrios sintéticos: compuestos por planchas de policarbonato, metacrilato, etc., que con distintos sistemas de fijación constituyen cerramientos verticales y horizontales, pudiendo ser incoloras, traslúcidas u opacas.

Criterios de medición y valoración de unidades

Metro cuadrado, medida la superficie acristalada totalmente terminada, incluyendo sistema de fijación, protección y limpieza final.

Prescripciones sobre los productos

Características y recepción de los productos que se incorporan a las unidades de obra

La recepción de los productos, equipos y sistemas comprende el control de la documentación de los suministros (incluida la correspondiente al marcado CE, cuando sea pertinente), el control mediante distintivos de calidad o evaluaciones técnicas de idoneidad y el control mediante ensayos.

- Vidrio, podrá ser:
  Vidrio incoloro de silicato sodocálcico .
  Vidrio de capa .
  Unidades de vidrio aislante .
  Vidrio borosilicatado .
  Vidrio de silicato sodocálcico termoendurecido .
  Vidrio de silicato sodocálcico de seguridad templado térmicamente .
  Vidrio de silicato sodocálcico endurecido químicamente .
  Vidrio borosilicatado de seguridad templado térmicamente .
  Productos de vidrio de silicato básico alcalinotérreo .
  Vidrio de seguridad de silicato sodocálcico templado en caliente .
  Vidrio de seguridad de silicato alcalinotérreo endurecido en caliente .
  Vidrio laminado y vidrio laminado de seguridad .
- Galces y junquillos: resistirán las tensiones transmitidas por el vidrio. Serán inoxidables o protegidos frente a la corrosión. Las caras verticales del galce y los junquillos encarados al vidrio, serán paralelas a las caras del acristalamiento, no pudiendo tener salientes superiores a 1 mm. Altura del galce, (teniendo en cuenta las tolerancias dimensionales de la carpintería y de los vidrios, holguras perimetrales y altura de empotramiento), y ancho útil del galce (respetando las tolerancias del espesor de los vidrios y las holguras laterales necesarias. Los junquillos serán desmotables para permitir la posible sustitución del vidrio.
- Calzos: podrán ser de madera dura tratada o de elastómero. Dimensiones según se trate de calzos de apoyo, perimetrales o laterales. Imputrescibles, inalterables a temperaturas entre -10ºC y +80ºC, compatibles con los productos de estanqueidad y el material del bastidor.
- Masillas para relleno de holguras entre vidrio y galce y juntas de estanqueidad :
  Masillas que endurecen: masillas con aceite de linaza puro, con aceites diversos o de endurecimiento rápido.
  Masillas plásticas: de breas de alquitrán modificadas o betunes, asfaltos de gomas, aceites de resinas, etc.
  Masillas elásticas: “Thiokoles” o “Siliconas”.
  Masillas en bandas preformadas autoadhesivas: de productos de síntesis, cauchos sintéticos, gomas y resinas especiales.
  Perfiles extrusionados elásticos: de PVC, neopreno en forma de U, etc.
  En acristalamientos formados por vidrios sintéticos:
- Planchas de policarbonato, metacrilato (de colada o de extrusión), etc.: resistencia a impacto, aislamiento térmico, nivel de transmisión de luz, transparencia, resistencia al fuego, peso específico, protección contra radiación ultravioleta.
- Base de hierro troquelado, goma, clips de fijación.
- Elemento de cierre de aluminio: medidas y tolerancias. Inercia del perfil. Espesor del recubrimiento anódico. Calidad del sellado del recubrimiento anódico.

Los productos se conservarán al abrigo de la humedad, sol, polvo y salpicaduras de cemento y soldadura. Se almacenarán sobre una superficie plana y resistente, alejada de las zonas de paso. En caso de almacenamiento en el exterior, se cubrirán con un entoldado ventilado. Se repartirán los vidrios en los lugares en que se vayan a colocar: en pilas con una altura inferior a 25 cm, sujetas por barras de seguridad; apoyados sobre dos travesaños horizontales, protegidos con material blando; protegidos del polvo por un plástico o un cartón.

Prescripción en cuanto a la ejecución por unidades de obra

Características técnicas de cada unidad de obra

Condiciones previas: soporte

En general el acristalamiento irá sustentado por carpintería (de acero, de madera, de aluminio, de PVC, de perfiles laminados), o bien fijado directamente a la estructura portante mediante fijación mecánica o elástica. La carpintería estará montada y fijada al elemento soporte, imprimada o tratada en su caso, limpia de óxido y los herrajes de cuelgue y cierre instalados.

Los bastidores fijos o practicables soportarán sin deformaciones el peso de los vidrios que reciban; además no se deformarán por presiones de viento, limpieza, alteraciones por corrosión, etc. La flecha admisible de la carpintería no excederá de 1/200 del lado sometido a flexión, para vidrio simple y de 1/300 para vidrio doble.

En caso de vidrios sintéticos, éstos se montarán en carpinterías de aleaciones ligeras, madera, plástico o perfiles laminados.

Compatibilidad entre los productos, elementos y sistemas constructivos

Para prevenir el fenómeno electroquímico de la corrosión galvánica entre metales con diferente potencial, se adoptarán las siguientes medidas:
Evitar el contacto entre dos metales de distinta actividad. En caso de no poder evitar el contacto, se deberá seleccionar metales próximos en la serie galvánica.
Aislar eléctricamente los metales con diferente potencial.
Evitar el acceso de agua y oxígeno a la zona de unión de los dos metales.

COAR Colegio Oficial de Arquitectos de La Rioja VISADO 26/11/24
Expediente: 24-00619-540
Documento: 24-0003741-025-B3
Página: [60 / 125]
Arquitecto/s: 829196 MARIA DE CASTRO GARCIA

Se evitará el contacto directo entre:
Masilla de aceite de linaza - hormigón no tratado.
Masilla de aceite de linaza - butiral de polivinilo.
Masillas resinosas - alcohol.
Masillas bituminosas - disolventes y todos los aceites.
Testas de las hojas de vidrio.
Vidrio con metal excepto metales blandos, como el plomo y el aluminio recocido.
Vidrios sintéticos con otros vidrios, metales u hormigón.
En caso de vidrios laminados adosados canto con canto, se utilizará como sellante silicona neutra, para que ésta no ataque al butiral de polivinilo y produzca su deterioro.
No se utilizarán calzos de apoyo de poliuretano para el montaje de acristalamientos dobles.

Proceso de ejecución

Ejecución

- Acristalamientos en general:
Galces:
Los bastidores estarán equipados con galces, colocando el acristalamiento con las debidas holguras perimetrales y laterales, que se rellenarán posteriormente con material elástico; así se evitará la transmisión de esfuerzos por dilataciones o contracciones del propio acristalamiento. Los galces pueden ser abiertos (para vidrios de poco espesor, menos de 4 mm, dimensiones reducidas o en vidrios impresos de espesor superior a 5 mm y vidrios armados), o cerrados para el resto de casos.
La forma de los galces podrá ser:
Galces con junquillos. El vidrio se fijará en el galce mediante un junquillo, que según el tipo de bastidor podrá ser:
Bastidores de madera: junquillos de madera o metálicos clavados o atornillados al cerco.
Bastidores metálicos: junquillos de madera atornillados al cerco o metálicos atornillados o clipados.
Bastidores de PVC: junquillos clipados, metálicos o de PVC.
Bastidores de hormigón: junquillos atornillados a tacos de madera previamente recibidos en el cerco o interponiendo cerco auxiliar de madera o metálico que permita la reposición eventual del vidrio.
- Galces portahojas. En carpinterías correderas, el galce cerrado puede estar formado por perfiles en U.
- Perfil estructural de elastómero, asegurará fijación mecánica y estanqueidad.
- Galces auto-drenados. Los fondos del galce se drenarán ara equilibrar la presión entre el aire exterior y el fondo del galce, limitando las posibilidades de penetración del agua y de condensación, favoreciendo la evacuación de posibles infiltraciones. Será obligatorio en acristalamientos aislantes.
Se extenderá la masilla en el galce de la carpintería o en el perímetro del hueco antes de colocar el vidrio.
Acuñado:
Los vidrios se acuñarán al bastidor para asegurar su posicionamiento, evitar el contacto vidrio-bastidor y repartir su peso. Podrá realizarse con perfil continuo o calzos de apoyo puntuales situados de la siguiente manera:
Calzos de apoyo: repartirán el peso del vidrio en el bastidor. En bastidores de eje de rotación vertical: un solo calzo de apoyo, situado en el lado próximo al pernio en el bastidor a la francesa o en el eje de giro para bastidor pivotante. En los demás casos: dos calzos a una distancia de las esquinas de L/10, siendo L la longitud del lado donde se emplazan.
Calzos perimetrales: se colocarán en el fondo del galce para evitar el deslizamiento del vidrio.
Calzos laterales: asegurarán un espesor constante a los selladores, contribuyendo a la estanqueidad y transmitiendo al bastidor los esfuerzos perpendiculares que inciden sobre el plano del vidrio. Se colocarán como mínimo dos parejas por cada lado del bastidor, situados en los extremos y a una distancia de 1/10 de su longitud y próximos a los calzos de apoyo y perimetrales, pero nunca coincidiendo con ellos.
Relleno de los galces, para asegurar la estanqueidad entre los vidrios y sus marcos. Podrá ser:
Con enmasillado total. Las masillas que endurecen y las plásticas se colocarán con espátula o pistola. Las masillas elásticas se colocarán con pistola en frío.
Con bandas preformadas, de neopreno, butil, etc. y sellado de silicona. Las masillas en bandas preformadas o perfiles extrusionados se colocarán a mano, presionando sobre el bastidor.
Con perfiles de PVC o neopreno. Se colocarán a mano, presionando pegándolos.
Se suspenderán los trabajos cuando la colocación se efectúe desde el exterior y la velocidad del viento sea superior a 50 km/h.
- Acristalamiento formado por vidrios laminados:
Cuando esté formado por dos vidrios de diferente espesor, el de menor espesor se colocará al exterior. El número de hojas será al menos de dos en barandillas y antepechos, tres en acristalamiento antirrobo y cuatro en acristalamiento antibala.
- Acristalamiento formado por vidrios sintéticos:
En disposición horizontal, se fijarán correas al soporte, limpias de óxido e imprimadas o tratadas, en su caso.
En disposición vertical no será necesario disponer correas horizontales hasta una carga de 0,1 N/mm^2.
Se dejará una holgura perimetral de 3 mm para que los vidrios no sufran esfuerzos por variaciones dimensionales.
El soporte no transmitirá al vidrio los esfuerzos producidos por sus contracciones, dilataciones o deformaciones.
Los vidrios se manipularán desde el interior del edificio, asegurándolos con medios auxiliares hasta su fijación.
Los vidrios se fijarán, mediante perfil continuo de ancho mínimo 60 mm, de acero galvanizado o aluminio.
Entre vidrio y perfil se interpondrá un material elástico que garantice la uniformidad de la presión de apriete.
La junta se cerrará con perfil tapajuntas de acero galvanizado o aluminio y la interposición de dos juntas de material elástico que uniformicen el apriete y proporcionen estanqueidad. El tapajuntas se fijará al perfil base con tornillos autorroscantes de acero inoxidable o galvanizado cada 35 cm como máximo. Los extremos abiertos del vidrio se cerrarán con perfil en U de aluminio.
- Acristalamiento formado por vidrios templados:
Las manufacturas (muescas, taladros, etc.) se realizarán antes de templar el vidrio.
Se colocarán de forma que no sufran esfuerzos debidos a: contracciones o dilataciones del propio vidrio, de los bastidores que puedan enmarcarlo o flechas de los elementos resistentes y asientos diferenciales. Asimismo se colocarán de modo que no pierdan su posición por esfuerzos habituales (peso propio, viento, vibraciones, etc.)
Se fijarán por presión de las piezas metálicas, con una lámina de material elástico sin adherir entre metal y vidrio.
Los vidrios empotrados, sin suspensión, pueden recibirse con cemento, independizándolos con cartón, bandas bituminosas, etc., dejando una holgura entre canto de vidrio y fondo de roza. Los vidrios suspendidos, se fijarán por presión sobre el elemento resistente o con patillas, previamente independizados, como en el caso anterior.

Tolerancias admisibles

Según el CTE DB SUA 2, apartado. 1.4. La señalización de los vidrios estará a una altura inferior entre 850 mm y 1100 mm y a una altura superior e
y 1700 mm.

Condiciones de terminación

En caso de vidrios simples, dobles o laminados, para conseguir la estanqueidad entre los vidrios y sus marcos se sellará la unión con masillas elás
preformadas autoadhesivas o perfiles extrusionados elásticos.

Control de ejecución, ensayos y pruebas

Control de ejecución

Puntos de observación.
Dimensiones del vidrio: espesor especificado ± 1 mm. Dimensiones restantes especificadas ± 2 mm.
Vidrio laminado: en caso de hojas con diferente espesor, la de mayor espesor al interior.
Perfil continuo: colocación, tipo especificado, sin discontinuidades.
Calzos: todos colocados correctamente, con tolerancia en su posición ± 4 cm.
Masilla: sin discontinuidades, agrietamientos o falta de adherencia.
Sellante: sección mínima de 25 mm^2 con masillas plásticas de fraguado lento y 15 mm^2 las de fraguado rápido.
En vidrios sintéticos, diferencia de longitud entre las dos diagonales del acristalamiento (cercos 2 m): 2.5 mm.

COAR
Colegio Oficial de Arquitectos de La Rioja
VISADO
26/11/24

Conservación y mantenimiento

En general, los acristalamientos formados por vidrios simples, dobles, laminados y templados se protegerán con las condiciones adecuadas para evitar deterioros originados por causas químicas (impresiones producidas por la humedad, caída de agua o condensaciones) y mecánicas (golpes, ralladuras de superficie, etc.).

En caso de vidrios sintéticos, una vez colocados, se protegerán de proyecciones de mortero, pintura, etc.

4.2.3 Persianas

Descripción

Descripción

Cerramientos de huecos de fachada, enrollables o de celosía, de accionamiento manual o a motor, para oscurecer y proteger de las vistas el interior de los locales.

Criterios de medición y valoración de unidades

Unidad o metro cuadrado de hueco cerrado con persiana, totalmente montada, incluyendo todos los mecanismos y accesorios necesarios para su funcionamiento.

Prescripciones sobre los productos

Características y recepción de los productos que se incorporan a las unidades de obra

- Persiana : podrá ser enrollable o de celosía. La persiana estará formada por lamas de madera, aluminio o PVC, siendo la lama inferior más rígida que las restantes.

  Lamas de madera: altura máxima 6 cm, anchura mínima 1,10 cm. Humedad: inferior a 8% en zona interior y a 12% en zona litoral. Dimensiones. Inercia. Nudos. Fendas y acebolladuras. Peso específico. Dureza.

  Lamas de aluminio: espesores y dimensiones: altura máxima 6 cm, anchura mínima 1,10 cm. Anodizado: 20 micras en exteriores, 25 micras en ambiente marino. Calidad del sellado del recubrimiento anódico.

  Lamas de PVC: peso específico: mínimo 1,40 gr/cm3. Espesor del perfil: mínimo 1 mm.
- Guía: los perfiles en forma de U que conformen la guía, serán de acero galvanizado o aluminio anodizado y de espesor mínimo 1 mm.
- Sistema de accionamiento.

  En caso de sistema de accionamiento manual:

  El rodillo será resistente a la humedad y capaz de soportar el peso de la persiana.

  La polea será de acero o aluminio, protegidos contra la corrosión, o de PVC.

  La cinta será de material flexible con una resistencia a tracción cuatro veces superior al peso de la persiana.

  En caso de sistema de accionamiento mecánico:

  El rodillo será resistente a la humedad y capaz de soportar el peso de la persiana.

  La polea será de acero galvanizado o protegido contra la corrosión.

  El cable estará formado por hilos de acero galvanizado, e irá alojado en un tubo de PVC rígido.

  El mecanismo del torno estará alojado en caja de acero galvanizado, aluminio anodizado o PVC rígido.
- Caja de persiana: en cualquier caso la caja de persiana estará cerrada por elementos resistentes a la humedad, de madera, chapa metálica u hormigón, siendo practicable desde el interior del local. Asimismo serán estancas al aire y al agua de lluvia y se dotarán de un sistema de bloqueo desde el interior, en puntos donde se precise tomar medidas contra el robo. No constituirá puente térmico.

Prescripción en cuanto a la ejecución por unidades de obra

Características técnicas de cada unidad de obra

Condiciones previas: soporte

La fachada estará terminada y el aislamiento colocado.

Los huecos de fachada estarán terminados, incluso el revestimiento interior, el aislamiento y la carpintería.

Compatibilidad entre los productos, elementos y sistemas constructivos

Para prevenir el fenómeno electroquímico de la corrosión galvánica entre metales con diferente potencial, se adoptarán las siguientes medidas:

Evitar el contacto entre dos metales de distinta actividad. En caso de no poder evitar el contacto, se deberá seleccionar metales próximos en la serie galvánica.

Aislar eléctricamente los metales con diferente potencial.

Evitar el acceso de agua y oxígeno a la zona de unión de los dos metales.

Se evitarán los siguientes contactos bimetálicos:

Cinc en contacto con: acero, cobre, plomo y acero inoxidable.

Aluminio con: plomo y cobre.

Acero dulce con: plomo, cobre y acero inoxidable.

Plomo con: cobre y acero inoxidable.

Cobre con: acero inoxidable. Proceso de ejecución.

Proceso de ejecución

Ejecución

En caso de persiana enrollable:

Se situarán y aplomarán las guías, fijándose al muro mediante atornillado o anclaje de sus patillas.

Estarán provistas, para su fijación, de perforaciones o patillas equidistantes. Las patillas tendrán un espesor mayor a 1 mm y una longitud de 10 cm como mínimo. Tendrán 3 puntos de fijación para alturas no mayores de 250 cm, 4 puntos para alturas no mayores de 350 cm y 5 para alturas mayores. Los puntos de fija distarán de éstos 25 cm como máximo. Las guías estarán separadas como mínimo 5 cm de la carpintería y penetrarán 5 cm en la caja de enrollamiento.

Se introducirán en las guías la persiana y entre éstas y las lamas habrá una holgura de 5 mm.

El rodillo se unirá a la polea y se fijará, mediante anclaje de sus soportes a las paredes de la caja de enrollamiento cuidando que quede horizontal.

El mecanismo de enrollamiento automático, se fijará al paramento en el mismo plano vertical que la polea y a 80 cm del suelo.

La cinta se unirá en sus extremos con el mecanismo de enrollamiento automático y la polea, quedando tres vueltas de reserva cuando la persiana es

La lama superior de la persiana, estará provista de cintas, para su fijación al rodillo. La lama inferior será más rígida que las restantes y estará pr topes a 20 cm de los extremos para impedir que se introduzca totalmente en la caja de enrollamiento.

En caso de persiana de celosía:

Si es corredera, las guías se fijarán adosadas al muro y paralelas a los lados del hueco, mediante tornillos o patillas. Los herrajes de colgar y los pivotes guía se fijarán a la persiana a 5 cm de los extremos.

Si es abatible, el marco se fijará al muro mediante tornillos o patillas, con dos puntos de fijación como mínimo cada lado del marco.

Si es plegable, las guías se colocarán adosadas o empotradas en el muro y paralelas entre sí, fijándose mediante tornillos o patillas. Se colocarán herrajes de colgar cada dos hojas de manera que ambos queden en la misma vertical.

Condiciones de terminación

La persiana quedará aplomada, ajustada y limpia.

COAR Colegio Oficial de Arquitectos de La Rioja VISADO 26/11/24

Expediente: 24-00619-540
Documento: 24-0003741-025-0833
Página: (62 / 125)
Arquitecto/s: 829196 MARIA DE CASTRO GARCIA

Control de ejecución, ensayos y pruebas

Control de ejecución

Puntos de observación.

Se prestará especial cuidado en la ejecución de las cajas de persiana, debido a los puentes térmicos que se pueden crear, atendiéndose a los detalles constructivos correspondientes.

- Disposición y fijación.
  Situación y aplomado de las guías: penetración en la caja, 5 cm. Separación de la carpintería, 5 cm como mínimo.
  Fijación de las guías.
  Caja de persiana: fijación de sus elementos al muro. Estanquidad de las juntas de encuentro de la caja con el muro. Aislante térmico.
- Comprobación final.
  Sistema de bloqueo desde el interior, en su caso.
  Lama inferior más rígida con topes que impidan la penetración de la persiana en la caja.

Ensayos y pruebas

Accionamiento de la persiana. Subida, bajada y fijación a una altura.

Conservación y mantenimiento

Las persianas se protegerán adecuadamente.
No se someterán a esfuerzos para los que no han sido diseñadas.

4.3 Defensas

4.3.1 Barandillas

Descripción

Descripción

Defensa formada por barandilla compuesta de bastidor (pilastras y barandales), pasamanos y entrepaño, anclada a elementos resistentes como forjados, soleras y muros, para protección de personas y objetos de riesgo de caída entre zonas situadas a distinta altura.

Criterios de medición y valoración de unidades

Metro lineal incluso pasamanos y piezas especiales, totalmente montado.

Prescripciones sobre los productos

Características y recepción de los productos que se incorporan a las unidades de obra

La recepción de los productos, equipos y sistemas comprende el control de la documentación de los suministros (incluida la del marcado CE cuando sea pertinente), el control mediante distintivos de calidad o evaluaciones técnicas de idoneidad y el control mediante ensayos.

- Bastidor:
  Los perfiles que conforman el bastidor podrán ser de acero galvanizado, aleación de aluminio anodizado, etc.
  Perfiles laminados en caliente de acero y chapas .
  Perfiles huecos de acero .
  Perfiles de aluminio anodizado .
  Perfiles de madera .
- Pasamanos:
  Reunirá las mismas condiciones exigidas a la barandillas; en caso de utilizar tornillos de fijación, por su posición, quedarán protegidos del contacto directo con el usuario.
- Entrepaños:
  Los entrepaños para relleno de los huecos del bastidor podrán ser de polimetacrilato, poliéster reforzado con fibra de vidrio, PVC, fibrocemento, etc., con espesor mínimo de 5 mm; asimismo podrán ser de vidrio (armado, templado o laminado), etc.
- Anclajes:
  Los anclajes podrán realizarse mediante:
  Placa aislada, en barandillas de acero para fijación de las pilastras cuando sus ejes disten del borde del forjado no menos de 10 cm y para fijación de barandales a los muros laterales.
  Pletina continua, en barandillas de acero para fijación de las pilastras cuando sus ejes disten del borde del forjado no menos de 10 cm, coincidiendo con algún elemento prefabricado del forjado.
  Angular continuo, en barandillas de acero para fijación de las pilastras cuando sus ejes disten del borde del forjado no menos de 10 cm, o se sitúen en su cara exterior.
  Pata de agarre, en barandillas de aluminio, para fijación de las pilastras cuando sus ejes disten del borde del forjado no menos de 10 cm.
- Pieza especial, normalmente en barandillas de aluminio para fijación de pilastras, y de barandales con tornillos.
  Los materiales y equipos de origen industrial, deberán cumplir las condiciones funcionales y de calidad que se fijan en las correspondientes normas y disposiciones vigentes relativas a fabricación y control industrial. Cuando el material o equipo llegue a obra con certificado de origen industrial que acredite el cumplimiento de dichas condiciones, normas o disposiciones, su recepción se realizará comprobando, únicamente, sus características aparentes.

Prescripción en cuanto a la ejecución por unidades de obra

Características técnicas de cada unidad de obra

Condiciones previas: soporte

Las barandillas se anclarán a elementos resistentes como forjados o soleras, y cuando estén ancladas sobre antepechos de fábrica su espesor será cm.

Siempre que sea posible se fijarán los barandales a los muros laterales mediante anclajes.

Compatibilidad entre los productos, elementos y sistemas constructivos

Para prevenir el fenómeno electroquímico de la corrosión galvánica entre metales con diferente potencial, se adoptarán las siguientes medidas:
Evitar el contacto entre dos metales de distinta actividad. En caso de no poder evitar el contacto, se deberá seleccionar metales próximos en la serie
Aislar eléctricamente los metales con diferente potencial.
Evitar el acceso de agua y oxígeno a la zona de unión de los dos metales.
Se evitarán los siguientes contactos bimetálicos:
Cinc en contacto con: acero, cobre, plomo y acero inoxidable.
Aluminio con: plomo y cobre.
Acero dulce con: plomo, cobre y acero inoxidable.
Plomo con: cobre y acero inoxidable.
Cobre con: acero inoxidable. Proceso de ejecución

Proceso de ejecución

Ejecución

Replanteada en obra la barandilla, se marcará la situación de los anclajes.

COAR Colegio Oficial de Arquitectos de La Rioja VISADO 26/11/24
Expediente: 24-00619-540
Documento: 24-0003741-025-08833
Página: (63 / 125)
Arquitecto/s: 829196 MARÍA DE CASTRO GARCIA

Alineada sobre los puntos de replanteo, se presentará y aplomará con tornapuntas, fijándose provisionalmente a los anclajes mediante puntos de soldadura o atornillado suave.

Los anclajes podrán realizarse mediante placas, pletinas o angulares, según la elección del sistema y la distancia entre el eje de las pilastras y el borde de los elementos resistentes. Los anclajes garantizarán la protección contra empujes y golpes durante todo el proceso de instalación; asimismo mantendrán el aplomado de la barandilla hasta que quede definitivamente fijada al soporte.

Si los anclajes son continuos, se recibirán directamente al hormigonar el forjado. Si son aislados, se recibirán con mortero de cemento en los cajeados previstos al efecto en forjados y muros.

En forjados ya ejecutados los anclajes se fijarán mediante tacos de expansión con empotramiento no menor de 45 mm y tornillos. Cada fijación se realizará al menos con dos tacos separados entre sí 50 mm.

Siempre que sea posible se fijarán los barandales a los muros laterales mediante anclajes.

La unión del perfil de la pilastra con el anclaje se realizará por soldadura, respetando las juntas estructurales mediante juntas de dilatación de 40 mm de ancho entre barandillas.

Cuando los entrepaños y/o pasamanos sean desmontables, se fijarán con tornillos, junquillos, o piezas de ensamblaje, desmontables siempre desde el interior.

Tolerancias admisibles

Condiciones de terminación

El sistema de anclaje al muro será estanco al agua, mediante sellado y recebado con mortero del encuentro de la barandilla con el elemento al que se ancle.

Según el CTE DB SUA 8 apartados 2.3 y 3.8. Cuando los anclajes de barandillas se realicen en un plano horizontal de la fachada, la junta entre el anclaje y la fachada debe realizarse de tal forma que se impida la entrada de agua a través de ella mediante el sellado, un elemento de goma, una pieza metálica u otro elemento que produzca el mismo efecto

Control de ejecución, ensayos y pruebas

Control de ejecución

Puntos de observación.
Disposición y fijación:
Aplomado y nivelado de la barandilla.
Comprobación de la altura y entrepaños (huecos).
Comprobación de la fijación (anclaje) según especificaciones del proyecto.

Ensayos y pruebas

Según el CTE DB SE AE, apartado 3.2. Se comprobará que las barreras de protección tengan resistencia y rigidez suficiente para resistir la fuerza horizontal establecida en dicho apartado, en función de la zona en que se encuentren. La fuerza se aplicará a 1,2 m o sobre el borde superior del elemento, si éste está situado a menos altura.

Las barreras de protección situadas delante de asientos fijos, resistirán una fuerza horizontal en el borde superior de 3 kN/m y simultáneamente con ella, una fuerza vertical uniforme de 1,0 kN/m, como mínimo, aplicada en el borde exterior.

En las zonas de tráfico y aparcamiento, los parapetos, petos o barandillas y otros elementos que delimiten áreas accesibles para los vehículos resistirán una fuerza horizontal, uniformemente distribuida sobre una longitud de 1 m, aplicada a 1,2 m de altura sobre el nivel de la superficie de rodadura o sobre el borde superior del elemento si éste está situado a menos altura, cuyo valor característico se definirá en el proyecto en función del uso específico y de las características del edificio, no siendo inferior a qk = 100 kN.

Conservación y mantenimiento

Las barreras de protección no se utilizarán como apoyo de andamios, tablones ni elementos destinados a la subida de cargas.
Se revisarán los anclajes hasta su entrega y se mantendrán limpias.

4.3.2 Rejas

Descripción

Descripción

Elementos de seguridad fijos en huecos exteriores constituidos por bastidor, entrepaño y anclajes, para protección física de ventanas, balcones, puertas y locales interiores contra la entrada de personas extrañas.

Criterios de medición y valoración de unidades

Unidades de reja, totalmente terminadas y colocadas o en metros cuadrados.

Prescripciones sobre los productos

Características y recepción de los productos que se incorporan a las unidades de obra

La recepción de los productos, equipos y comprende el control de la documentación de los suministros (incluida la del marcado CE cuando sea pertinente), el control mediante distintivos de calidad o evaluaciones técnicas de idoneidad y el control mediante ensayos.

- Bastidor: elemento estructural formado por pilastras y barandales. Trasmite los esfuerzos a los que es sometida la reja a los anclajes.
  Perfiles laminados en caliente de acero y chapas .
  Perfiles huecos de acero .
  Perfiles de aluminio anodizado.
- Entrepaño: conjunto de elementos lineales o superficiales de cierre entre barandales y pilastras.
- Sistema de anclaje:
  Empotrada (patillas).
  Tacos de expansión y tirafondos, etc.

Prescripción en cuanto a la ejecución por unidades de obra

Características técnicas de cada unidad de obra

Condiciones previas: soporte

Las rejas se anclarán a elementos resistentes (muro, forjado, etc.). Si son antepechos de fábrica el espesor mínimo será de 15 cm.
Los huecos en la fábrica y sus revestimientos estarán acabados.

Compatibilidad entre los productos, elementos y sistemas constructivos

Para prevenir el fenómeno electroquímico de la corrosión galvánica entre metales con diferente potencial, se adoptarán las siguientes medidas:
Evitar el contacto entre dos metales de distinta actividad. En caso de no poder evitar el contacto, se deberá seleccionar metales próximos en la serie galvánica.
Aislar eléctricamente los metales con diferente potencial.
Evitar el acceso de agua y oxígeno a la zona de unión de los dos metales.
Se evitarán los siguientes contactos bimetálicos:
Cinc en contacto con: acero, cobre, plomo y acero inoxidable.
Aluminio con: plomo y cobre.
Acero dulce con: plomo, cobre y acero inoxidable.
Plomo con: cobre y acero inoxidable.
Cobre con: acero inoxidable.

COAR Colegio Oficial de Arquitectos de La Rioja VISADO 26/11/24
Expediente: 24-00619-540
Documento: 24-0003741-025-088
Página: (64 / 125)
Arquitecto/s: 829196 MARIA DE CASTRO GARCIA

Proceso de ejecución

Ejecución

Se replanteará y marcará la situación de los anclajes y cajeados.

Presentada sobre los puntos de replanteo con tornapuntas, se aplomará y fijará a los paramentos mediante el anclaje de sus elementos, cuidando que quede completamente aplomada.

El anclaje al muro será estable y resistente, no originando penetración de agua en el mismo.

Condiciones de terminación

La reja quedará aplomada y limpia.

Las rejas de acero deberán llevar una protección anticorrosión de 20 micras como mínimo en exteriores, y 25 en ambiente marino.

Control de ejecución, ensayos y pruebas

Control de ejecución

Puntos de observación.

Disposición y fijación:

Aplomado y nivelado de rejas.

Comprobación de la altura y de entrepaños.

Sellado o recebado con mortero del encuentro de la reja con el elemento donde se ancle.

Comprobación de la fijación (anclaje) según especificaciones del proyecto.

Conservación y mantenimiento

Las rejas no se utilizarán en ningún caso como apoyo de andamios, tablones ni elementos destinados a la subida de muebles o cargas.

Las rejas se mantendrán limpias y se protegerán adecuadamente.

No se someterán a esfuerzos para los que no han sido diseñadas y puedan dañarlas.

4.4 Particiones

4.4.1 Particiones de piezas de arcilla cocida o de hormigón

Descripción

Descripción

Particiones de ladrillo de arcilla cocida, bloque de arcilla aligerada u hormigón tomado con mortero de cemento y/o cal o yeso.

Será de aplicación todo lo que le afecte del capítulo 3.2 Fachadas de fábricas de acuerdo con su comportamiento mecánico previsible.

Criterios de medición y valoración de unidades

Metro cuadrado de fábrica de ladrillo de arcilla cocida, bloque de arcilla aligerada u hormigón tomado con mortero de cemento y/o cal o yeso, aparejada, incluso replanteo, nivelación y aplomado, parte proporcional de enjarjes, mermas y roturas, humedecido de las piezas y limpieza, ejecución de encuentros y elementos especiales, medida deduciendo huecos superiores a 1 m^2.

Prescripciones sobre los productos

Características y recepción de los productos que se incorporan a las unidades de obra

La recepción de los productos, equipos y sistemas comprende el control de la documentación de los suministros (incluida la correspondiente al marcado CE, cuando sea pertinente), el control mediante distintivos de calidad o evaluaciones técnicas de idoneidad y el control mediante ensayos.

Las fábricas pueden estar constituidas por:

- Piezas de arcilla cocida :ladrillos o bloques de arcilla aligerada.
- Bloques de hormigón de áridos densos y ligeros .
- Bloques de hormigón celular curado en autoclave .
- Componentes auxiliares para fábricas de albañilería: llaves, amarres, colgadores, ménsulas y ángulos, dinteles, etc.
- Mortero de albañilería .
- Yeso.

Según el CTE DB HE 1, apartado 4. Se comprobará que las propiedades higrométricas de los productos utilizados de las particiones interiores que componen la envolvente térmica, se corresponden con las especificadas en proyecto: conductividad térmica λ, factor de resistencia a la difusión del vapor de agua μ y, en su caso, densidad ρ y calor específico cp. La envolvente térmica se compone de los cerramientos del edificio que separan los recintos habitables del ambiente exterior y las particiones interiores que separan los recintos habitables de los no habitables que a su vez estén en contacto con el ambiente exterior.

Los ladrillos y bloques se apilarán en superficies planas, limpias, no en contacto con el terreno. Si se reciben empaquetados, el envoltorio no será totalmente hermético.

Los sacos de cemento y la arena se almacenarán en un lugar seco, ventilado y protegido de la humedad un máximo de tres meses. El cemento recibido a granel se almacenará en silos.

El mortero se utilizará a continuación de su amasado, hasta un máximo de 2 horas. Antes de realizar un nuevo mortero se limpiarán los útiles de amasado.

Los sacos de yeso se almacenarán a cubierto y protegidos de la humedad. Si el yeso se recibe a granel se almacenará en silos.

Prescripción en cuanto a la ejecución por unidades de obra

Características técnicas de cada unidad de obra

Condiciones previas: soporte

Se exigirá la condición de limitación de flecha a los elementos estructurales flectados: vigas de borde o remates de forjado. Terminada la comprobará que el soporte (forjado, losa, etc.) haya fraguado totalmente, esté seco, nivelado y limpio de cualquier resto de obra. Comprobado el niv terminado, si hay alguna irregularidad se rellenará con mortero. Se dispondrá de los precercos en obra.

Compatibilidad

Para prevenir el fenómeno electroquímico de la corrosión galvánica entre metales con diferente potencial, se adoptarán las siguientes medidas:

Evitar el contacto entre dos metales de distinta actividad. En caso de no poder evitar el contacto, se deberá seleccionar metales próximos en la serie galvánica.

Aislar eléctricamente los metales con diferente potencial.

Evitar el acceso de agua y oxígeno a la zona de unión de los dos metales.

Los tabiques no serán solidarios con los elementos estructurales verticales u horizontales.

Es aconsejable separar las piezas cerámicas porosas del aluminio mediante dos manos de pintura bituminosa, u otro elemento espaciador. Se debe tene especial cuidado con algunos tipos de ladrillos que tienen cloruros en su composición, ya que estos pueden acelerar el proceso de corrosión.

COAR Colegio Oficial de Arquitectos de La Rioja VISADO 26/11/24
Expediente: 24-00619-54
Documento: 24-0003741-025-08833
Página: (65 / 125)
Arquitecto/s: 829196 MARIA DE CASTRO GARCIA

Proceso de ejecución

Control de ejecución

Puntos de observación.

- Replanteo:

Comprobación de espesores de las hojas y de desviaciones respecto a proyecto.
Comprobación de los huecos de paso, desplomes y escuadrías del cerco o premarco.

- Ejecución:

Unión a otros tabiques: enjarjes.
Zonas de circulación: según el CTE DB SUA 2, apartado 1. Los paramentos carezcan de elementos salientes que vuelen más de 150 mm en la zona de altura comprendida entre 1,00 m y 2,20 m medida a partir del suelo.
Encuentro no solidario con los elementos estructurales verticales.
Holgura de 2 cm en el encuentro con el forjado superior rellenada a las 24 horas con pasta de yeso.
Cámara de aire: espesor. Limpieza. En caso de cámara ventilada, disposición de un sistema de recogida y evacuación del agua.

- Comprobación final:

Planeidad, medida con regla de 2 m.
Desplome, no mayor de 10 mm en 3 m de altura.
Fijación al tabique del cerco o premarco (huecos de paso, descuadres y alabeos).
Rozas distanciadas al menos 15 cm de cercos y relleno a las 24 horas con pasta de yeso.

Conservación y mantenimiento

Si fuera apreciada alguna anomalía, como aparición de fisuras, desplomes, etc. se pondrá en conocimiento de la dirección facultativa que dictaminará su importancia y, en su caso, las reparaciones que deban efectuarse.

4.4.2 Tabiquería de placa de yeso laminado con estructura metálica

Descripción

Descripción

Tabiques de placa de yeso laminado con estructura metálica de acero galvanizado, de los siguientes tipos:
Tabique sencillo: con estructura sencilla (única) a cuyos lados se atornilla una placa.
Tabique múltiple: con estructura sencilla (única) a cuyos lados se atornillan dos o más placas de diferente tipo y espesor.
Tabique doble: con dos estructuras paralelas y arriostradas entre sí, a cuyos lados se atornilla una placa de diferente tipo y espesor.
Tabique especial: con dos estructuras paralelas y arriostradas entre sí, a cuyos lados se atornillan dos o más placas de diferente tipo y espesor.

Criterios de medición y valoración de unidades

Metro cuadrado de tabique formado por el número de placas de yeso del tipo y espesor determinados, a cada lado de una estructura metálica sencilla/doble, formada por montantes separados a ejes una distancia determinada, en mm, y canales del ancho especificado, en mm, dando el espesor total especificado de tabique terminado, en mm. Almas con aislante, en su caso, del tipo y espesor especificados, en una o en las dos estructuras. Parte proporcional de tornillería, pastas y cintas para juntas, anclajes para suelo y techo, etc. Totalmente terminado y listo para imprimar y decorar.

Prescripciones sobre los productos

Características y recepción de los productos que se incorporan a las unidades de obra

La recepción de los productos, equipos y sistemas comprende el control de la documentación de los suministros (incluida la correspondiente al marcado CE, cuando sea pertinente), el control mediante distintivos de calidad o evaluaciones técnicas de idoneidad y el control mediante ensayos.

- Placas de yeso laminado .
- Perfiles metálicos para particiones de placas de yeso laminado , de acero galvanizado: canales (perfiles en forma de “U”) y montantes (en forma de “C”).
- Adhesivos a base de yeso .
- Material de juntas para placas de yeso laminado , de papel microperforado o de malla para juntas de placas, de fibra de vidrio para tratamientos de juntas con placas M0 y perfiles guardavivos para protección de los cantos vivos.
- Tornillos: tipo placa-metal (P), metal-metal (M), placa-madera (N).
- Aislante térmico .

Prescripción en cuanto a la ejecución por unidades de obra

Características técnicas de cada unidad de obra

Condiciones previas: soporte

Se exigirá la condición de limitación de flecha a los elementos estructurales flectados: vigas de borde o remates de forjado. Terminada la estructura, se comprobará que el soporte (forjado, losa, etc.) haya fraguado totalmente, esté seco, nivelado y limpio de cualquier resto de obra.
Las fachadas, cubiertas y otros muros en contacto con las unidades de tabiquería estarán totalmente terminados e impermeabilizados, y con los vierteaguas colocados.
La carpintería de huecos exteriores y cajas de persianas estarán colocadas; siendo recomendable que los huecos exteriores dispongan del acrista cercos interiores y otros elementos a incorporar en el tabique por los instaladores de la tabiquería estarán en obra. El techo estará limpio y plano. Los tabic solidarios con los elementos estructurales verticales u horizontales.

Compatibilidad

Para prevenir el fenómeno electroquímico de la corrosión galvánica entre metales con diferente potencial, se adoptarán las siguientes medidas:
Evitar el contacto entre dos metales de distinta actividad. En caso de no poder evitar el contacto, se deberá seleccionar metales próximos en la serie
Aislar eléctricamente los metales con diferente potencial.
Evitar el acceso de agua y oxígeno a la zona de unión de los dos metales.
Se aislarán las tuberías para evitar condensaciones.
Todos los elementos metálicos (de unión o refuerzo) que entren en contacto con el tabique de escayola, como rigidizadores, esquineros, etc., deberán estar protegidos contra la corrosión, mediante galvanizado, zincado o, al menos, cubiertos de pintura. En este caso, la pintura elegida, deberá ser compatible con los productos a utilizar, tales como el propio panel, la escayola y el adhesivo. La pintura estará totalmente seca antes de entrar en contacto con estos elementos.

Proceso de ejecución

Ejecución

Replanteo:
Se realizará el replanteo horizontal de los tabiques, según la distribución del proyecto, marcando la situación de los cercos, huecos, juntas de dilatación de tabiquería, etc. En caso de tabiques de gran longitud se realizarán juntas de dilatación como máximo cada 15 m. Se respetarán en el tabique las juntas estructurales del edificio.

COAR Colegio Oficial de Arquitectos de La Rioja VISADO 26/11/24
Expediente: 24-00619-540
Documento: 24-0003741-025-08833
Página: (66 / 125)
Arquitecto/s: 829196 MARIA DE CASTRO GARCIA

Colocación de canales:

Los perfiles inferiores llevarán en la superficie de apoyo una banda de estanqueidad. Además, será recomendable colocar esta banda en todo el perímetro del tabique.

Los canales se anclarán tanto a suelo como a techo. Se respetará la distancia entre anclajes aconsejada por el fabricante, y como mínimo deberán colocarse tres anclajes para piezas superiores a 50 cm y dos para piezas inferiores a 50 cm. El tipo y la fiabilidad del anclaje a las solicitaciones que se producen en él según el material del soporte, será avalada por el fabricante del anclaje.

Los canales se colocarán con continuidad a tope, y no solapados; en los cruces y esquinas quedarán separados el espesor de las placas del tabique pasante.

Colocación de elementos verticales:

De arranque con la obra gruesa o unidades terminadas:

Se fijarán a la obra con anclajes cada 60 cm como máximo y en no menos de tres puntos para tramos superiores a 50 cm. Se atornillarán a los canales inferior y superior. Se colocarán continuos de suelo a techo.

Fijos:

Los montantes que determinan puntos especiales de arranque, como esquinas, cruces, jambas, arranques, sujeción de soportes, etc., se situarán en su posición, y se atornillarán con tornillos tipo M, no con tornillos P, o se fijarán mediante punzonado, a los canales superior e inferior. No romperán la modulación general de los montantes de la unidad. Para la disposición y fijación de los perfiles necesarios en cada punto se seguirán las indicaciones del fabricante.

En general, en la realización de esquinas se colocarán dos montantes, uno por cada tabique coincidente.

En los cruces se podrá colocar un montante de encuentro dentro del tabique del que arrancan los otros y en estos últimos se colocarán montantes de arranque; o bien se sujetará el montante de arranque del tabique a realizar a la placa o placas del tabique ya instalado mediante anclajes.

Para la sujeción de los cercos de puertas, armarios, etc., se reforzará la estructura en el dintel, colocando dos tramos de montantes atornillados con tornillos M o unidos por punzonamiento a los que forman las jambas. En el dintel del cerco se colocará un canal doblado a 90º en sus dos extremos formando unas patillas de 15 a 20 cm, e igualmente el canal del suelo se subirá de 15 cm a 20 cm por cada lateral del hueco. Estas patillas quedarán unidas por atornillado o punzonado a los montantes que enmarcan el hueco.

Se consultará al fabricante la máxima longitud del tabique sin rigidizadores (cercos, encuentros, esquinas, son considerados así), que dependerá del tipo de tabique, modulación, dimensión del perfil, número y espesor de las placas.

De modulación o intermedios:

Los perfiles intermedios se encajarán en los canales por simple giro, dejándolos sueltos, sin atornillar su unión, y con una longitud de 8 mm a 10 mm más corta de la luz entre suelo y techo. La distancia entre ejes será la especificada en proyecto, submúltiplo de la dimensión de la placa y no mayor a 60 cm. Esta modulación se mantendrá en la parte superior de los huecos.

Los montantes se colocarán en el mismo sentido, excepto los del final y los lógicos de huecos de paso o soportes para anclajes o similar. En caso de que los montantes sean de menor longitud que la luz a cubrir entre suelo y techo, se solaparán entre ellos o a través de piezas auxiliares, de forma que el solape quede perfectamente solidario.

Las perforaciones para el paso de instalaciones coincidirán en la misma línea horizontal. En caso de tener que realizar otras perforaciones, se comprobará que el perfil no queda debilitado. Es recomendable que los mecanismos de electricidad y otras instalaciones no coincidan en lados opuestos del tabique.

En caso de tabiques dobles o especiales los montantes se arriostrarán entre ellos, con cartelas de las dimensiones y a las distancias indicadas por el fabricante. En caso de alturas especiales o de no desear el arriostramiento (juntas de dilatación, altas prestaciones acústicas, etc.) se consultará a la dirección facultativa, y será objeto de estudio específico.

Atornillado de las placas de yeso:

Se colocarán las placas de una cara del tabique, se montarán las instalaciones que lleve en su interior y, después de ser probadas, y colocados los anclajes, soportes o aislamientos previstos, se cerrará el tabique por la otra cara.

En los tabiques sencillos o dobles las placas se colocarán en posición longitudinal respecto a los montantes, de manera que sus juntas verticales coincidan siempre con un montante. En los tabiques múltiples y especiales se podrán colocar indistintamente en posición transversal o longitudinal.

Las placas se colocarán a tope en techo y apoyadas sobre calzos en el suelo, que las separan del suelo terminado entre 10 y 15 mm. Cuando las placas sean de menor dimensión que la altura libre se colocarán de manera que no coincidan sus juntas transversales en la misma línea horizontal, con un solape mínimo de 40 cm.

Las placas se fijarán a los perfiles cada 25 cm mediante tornillos perpendiculares a las placas, con la longitud indicada por el fabricante. Los tornillos del borde longitudinal de las placas se colocarán a 10 mm de éste y los de los bordes transversales a no menos de 15 mm. No se atornillarán las placas a los perfiles en la zona donde se produce el cruce de un montante con un canal.

Las juntas entre placas deberán contrapearse en cada cara, de tal forma que no coincida una junta del mismo nivel de laminación en un mismo montante.

En los huecos, las placas se colocarán según instrucciones del fabricante. En caso de tabiques sencillos se colocarán haciendo bandera en los cercos. Las juntas entre placas de caras opuestas de un mismo nivel de laminación no coincidirán en el mismo montante.

Tolerancias admisibles

Separación entre placas y suelo terminado: entre 10 y 15 mm.

Longitud de perfiles intermedios encajados en canales: entre 8 mm y 10 mm.

En zonas de circulación, altura sin elementos que vuelen más de 150 mm: entre 1,00 y 2,00 m.

Condiciones de terminación

Se comprobarán y repasarán las superficies a tratar. Las cabezas de los tornillos estarán rehundidas y limpias de celulosa a su alrededor. Las cajas para mecanismos eléctricos y distintos pasos de instalaciones estarán convenientemente recibidas y emplastecidas. Las superficies de las placas estarán limpias de polvo y manchas. Se repasarán las posibles zonas deterioradas, saneándolas convenientemente y realizando su emplastecido.

Las juntas entre placas tendrán un espesor inferior a 3 mm; en caso contrario, se realizará un emplastecido previo al tratamiento.

Como acabado se aplicará pasta en las cabezas de tornillos y juntas de placas, asentando en éstas la cinta de juntas con espátula. Se dejará secar y se aplicará una capa de pasta de acabado. Una vez seco, se aplicará una segunda capa y se lijará la superficie tratada.

En el caso de tabiques especiales de protección al fuego laminados (múltiples o especiales), será necesario emplastecer las juntas de las placas interiores.

Las aristas de las esquinas se rematarán con cinta o perfil guardavivos, fijado con pasta a las placas.

Control de ejecución, ensayos y pruebas

Control de ejecución

Puntos de observación.

- Replanteo:

Desviaciones respecto a proyecto en cuanto a replanteo y espesores de la tabiquería.

No podrán producirse errores superiores a ± 20 mm no acumulativos.

Juntas de dilatación de la tabiquería: máximo cada 15 m.

- Ejecución:

Colocación de canales: colocación de banda de estanqueidad. Comprobación de los anclajes.

Colocación de montantes de arranque: fijaciones, tipo y distancia. Uniones a otros tabiques.

Colocación de montantes intermedios: modulación y sin atornillar.

Colocación de montantes fijos (esquinas, cruces, jambas, etc.): fijaciones y distancia.

Refuerzos en huecos y fijación del cerco o premarco (descuadres y alabeos).

Sujeción de las placas: firmes, tornillos adecuados. Existencia de montante debajo de cada junta longitudinal.

Zonas de circulación: según el CTE DB SUA 2, apartado 1. Los paramentos carezcan de elementos salientes que vuelen más de 150 mm en la z comprendida entre 1,00 m y 2,20 m medida a partir del suelo.

- Comprobación final:

Planeidad local: diferencias entre resaltes no mayor a 1 mm, medida con regla de 20 cm.

Planeidad general: diferencias entre resaltes no mayor a 5 mm, medida con regla de 2 m.

Desplome. No mayor de 5 mm en 3 m de altura.

Acabado de la superficie adecuado para la aplicación de revestimientos decorativos.

Ensayos y pruebas

Se realizará una prueba previa “in situ” de los anclajes de los perfiles canal para comprobar su idoneidad frente a las solicitaciones que se producen en ellos según el material del soporte. Las instalaciones que vayan a quedar ocultas se someterán a una prueba para verificar su correcto funcionamiento, previa a cierre del tabique.

COAR Colegio Oficial de Arquitectos de La Rioja VISADO 26/11/24

Expediente: 2400039-540
Documento: 2400039741-025-08833
Página: (67 / 125)
Arquitecto/s: 829196 MARÍA DE CASTRO GARCIA:

Conservación y mantenimiento

Se evitarán las humedades y la transmisión de empujes sobre las particiones.
No se fijarán o colgarán pesos del tabique sin seguir las indicaciones del fabricante.
Se inspeccionará la posible aparición de fisuras, grietas, desplomes, etc.
La limpieza se realizará según el tipo de acabado.
Todos los trabajos de reparación se llevarán a cabo por profesional cualificado.

Artículo 5. Instalaciones

5.1 Instalación de audiovisuales

5.1.1 Antenas de televisión y radio

Descripción

Descripción

Una antena es un dispositivo generalmente metálico capaz de radiar y recibir ondas de radio que adapta la entrada/ salida del receptor/ transmisor al medio.
Convierte la onda guiada por la línea de transmisión (el cable o guía de onda) en ondas electromagnéticas que se pueden transmitir por el espacio libre.
Existen diferentes tipos de antena en función del modo de radiación.

Criterios de medición y valoración de unidades

La medición y valoración de la instalación de antenas, se realizará por metro lineal para los cables coaxiales, los tubos protectores, etc., como longitudes ejecutadas con igual sección y sin descontar el paso por cajas si existieran y con la parte proporcional de codos o manguitos.
El resto de componentes de la instalación como antenas, mástil, amplificador, cajas de distribución, derivación, etc., se medirán y valoraran por unidad completa e instalada, incluso ayudas de albañilería.

Prescripciones sobre los productos

Características y recepción de los productos que se incorporan a las unidades de obra

La recepción de los productos, equipos y sistemas comprende el control de la documentación de los suministros (incluida la correspondiente al marcado CE, cuando sea pertinente), el control mediante distintivos de calidad o evaluaciones técnicas de idoneidad y el control mediante ensayos.
En especial deberán ser sometidos a control de recepción los materiales reflejados en el punto 6 del anexo IV del Real Decreto 279/1999: arquetas de entrada y enlace, conductos, tubos, canaletas y sus accesorios, armarios de enlace registros principales, secundarios y de terminación de la red y toma.

- Equipo de captación.
  Mástil o torre y sus piezas de fijación, generalmente de acero galvanizado.
  Antenas para UHF, radio y satélite, y elementos anexos: soportes, anclajes, riostras, etc., deberán ser de materiales resistentes a la corrosión o tratados convenientemente a estos efectos.
  Cable coaxial de tipo intemperie y en su defecto protegido adecuadamente.
  Conductor de puesta a tierra desde el mástil.
- Equipamiento de cabecera.
  Canalización de enlace.
  Recintos (armario o cuarto) de instalación de telecomunicaciones superior (RITS).
  Equipo amplificador.
  Cajas de distribución.
  Cable coaxial.
- Red.
  Red de alimentación, red de distribución, red de dispersión y red interior del usuario, con cable coaxial, con conductor central de hilo de cobre, otro exterior con entramado de hilos de cobre, un dieléctrico intercalado entre ambos, y su recubrimiento exterior plastificado (tubo de protección), con registros principales.
  Punto de acceso al usuario. (PAU)
  Toma de usuario, con registros de terminación de red y de toma.
- Registros.

Prescripción en cuanto a la ejecución por unidades de obra

Características técnicas de cada unidad de obra

Condiciones previas: soporte

Para el equipo de captación, el soporte será todo muro o elemento resistente, situado en cubierta, al que se pueda anclar mediante piezas de fijación el mástil perfectamente aplomado, sobre el que se montarán las diferentes antenas. (No se recibirá en la impermeabilización de la terraza o su protección).
El equipamiento de cabecera irá adosado o empotrado a un elemento soporte vertical del RITS en todo su contorno. El resto de la instalación con su red de distribución, cajas de derivación y de toma, su soporte será los paramentos verticales u horizontales, ya sea discurriendo en superficie, sobre canaletas o galerías en cuyo caso los paramentos estarán totalmente acabados, o empotrados en los que se encontrarán estos a falta de revestimientos.

Compatibilidad entre los productos, elementos y sistemas constructivos

Para prevenir el fenómeno electroquímico de la corrosión galvánica entre metales con diferente potencial, se adoptarán las siguientes medidas:
Evitar el contacto entre dos metales de distinta actividad. En caso de no poder evitar el contacto, se deberá seleccionar metales próximos en la serie galvánica.
Aislar eléctricamente los metales con diferente potencial.
Evitar el acceso de agua y oxígeno a la zona de unión de los dos metales.
Para mantener la compatibilidad electromagnética de la instalación, se tendrán en cuenta las especificaciones establecidas en el punto 7 del anex Decreto 279/1999, en cuanto a tierra local, interconexiones equipotenciales y apantallamiento y compatibilidad electromagnética entre sistemas en el recintos de telecomunicaciones.
No se permite adosar el equipo de amplificación en los paramentos del cuarto de máquinas del ascensor.
Las tuberías de fontanería deben ir por debajo de cualquier canalización o elemento que contenga dispositivos eléctricos o electrónicos, así como de de telecomunicaciones, guardando una distancia en paralelo de al menos 30 cm.

Proceso de ejecución

Ejecución

Se fijará el mástil al elemento resistente de la cubierta mediante piezas de fijación y perfectamente aplomado, se unirán al mismo las antenas con sus elementos de fijación especiales, manteniendo una distancia entre antenas no menor de 1 m, y colocando en la parte superior del mástil UHF y debajo FM si existe instalación de radiodifusión (independientes de las antenas parabólicas). La distancia de la última antena por debajo al muro o suelo no será menor de 1 m.
El cable coaxial se tenderá desde la caja de conexión de cada antena, discurriendo por el interior del mástil hasta el punto de entrada al inmueble a través de elemento pasamuros. A partir de aquí discurrirá la canalización de enlace formada por 4 tubos empotrados o superficiales de PVC o acero, fijados mediante grapas separadas como máximo 1 m. Se ejecutará el registro de enlace en pared. Se realizará la conexión de puesta a tierra del mástil.
Ejecutado el RITS, se fijará el equipo de amplificación y distribución adosándolo empotrándolo al paramento vertical en todo su contorno; se realizará la instalación eléctrica del recinto para los cuadros de protección y el alumbrado, su toma a tierra, y los sistemas de ventilación ya sea natural directa, forzada o mecánica. Al fondo se fijará el equipo amplificador y se conectará a la caja de distribución mediante cable coaxial y a la red eléctrica interior del edificio. El registro principal se instalará en la base de la misma vertical de la canalización principal; si excepcionalmente no pudiera ser así, se proyectará lo más próximo posible admitiéndose cierta curvatura en los cables para enlazar con la canalización principal en ángulos no mayores de 90º.

COAR Colegio Oficial de Arquitectos de La Rioja VISADO 26/11/24
Expediente: 2023-0602-540-1
Documento: 241004141-001-0833
Página: 63 (14/21)
Arquitecto: 829196 MARIANO LOPEZ CASTROVIEJA

Para edificios en altura la canalización principal se ejecutará empotrada mediante tubos de PVC rígido, galería vertical o canaleta. Si la canalización es horizontal, se ejecutará enterrada, empotrada o en superficie, mediante tubos o galerías en los que se alojarán exclusivamente redes de telecomunicación.

Se colocarán los registros secundarios practicando en el muro o pared de la zona comunitaria un hueco, con las paredes del fondo y laterales enlucidas, y en el fondo se adaptará una placa de material aislante (madera o plástico) para sujetar con tornillos los elementos de conexión necesarios; quedará cerrado con tapa o puerta de plástico o metálica y con cerco metálico; o bien mediante empotramiento en el muro de una caja de plástico o metálica. En el caso de canalización principal subterránea los registros secundarios se ejecutarán como arquetas de dimensiones mínimas 40x40x40 cm.

La red de dispersión se ejecutará a través de tubos o canaletas hasta llegar a los PAU y a la instalación interior del usuario, que se realizará con tubos de material plástico, corrugados o lisos, que irán empotrados por el interior de la vivienda hasta llegar a las tomas de usuario.

En los tramos de instalación empotrada (verticales u horizontales), la anchura de las rozas no superará el doble de su profundidad, y cuando se dispongan rozas por las dos caras del tabique la distancia entre las mismas será como mínimo de 50 cm. El cable se doblará en ángulos mayores de 90º.

Para tramos de la instalación mayores de 1,20 m y cambios de sección se intercalarán cajas de registro.

Los tubos - cable coaxial quedarán alojados dentro de la roza ejecutada, y penetrará el tubo de protección 5 mm en el interior de cada caja de derivación, que conectará mediante el cable coaxial con las cajas de toma.

Las cajas de derivación se instalarán en cajas de registro en lugar fácilmente accesible y protegida de los agentes atmosféricos.

Se procederá a la colocación de los conductores, sirviendo de ayuda la utilización de guías impregnadas con materiales que hagan más fácil su deslizamiento por el interior.

En todos los tubos se dejará instalado un tubo guía que será de alambre de acero galvanizado de 2 mm de diámetro o cuerda plástica de 5 mm sobresaliendo 20 cm en los extremos de cada tubo.

Se realizará la conexión de los conductores a las regletas de empalme y distribución y a la conexión de mecanismos y equipos.

Condiciones de terminación

Las antenas quedarán en contacto metálico directo con el mástil.
Se procederá al montaje de los equipos y aparatos y a la colocación de las placas embellecedoras de los mecanismos.
Las rozas quedarán cubiertas de mortero o yeso y enrasadas con el resto del paramento.

Control de ejecución, ensayos y pruebas

Control de ejecución

- Equipo de captación:
  Anclaje y verticalidad del mástil.
  Situación de las antenas en el mástil.
- Equipo de amplificación y distribución:
  Sujeción del armario de protección.
  Verificación de la existencia de punto de luz y base y clavija para la conexión del alimentador.
  Fijación del equipo amplificador y de la caja de distribución.
  Conexión con la caja de distribución.
- Canalización de distribución:
  Comprobación de la existencia de tubo de protección.
- Cajas de derivación y de toma:
  Conexiones con el cable coaxial.
  Altura de situación de la caja y adosado de la tapa al paramento.

Ensayos y pruebas

Uso de la instalación.
Comprobación de los niveles de calidad para los servicios de radiodifusión sonora y de televisión establecidos en el Real Decreto 279/1999.

Conservación y mantenimiento

Se preservará de impactos mecánicos, así como del contacto con materiales agresivos, humedad y suciedad.

5.1.2 Telecomunicación por cable

Descripción

Descripción

La instalación de la infraestructura común de Telecomunicaciones está destinada a proporcionar el acceso al servicio de telecomunicación por cable, desde la red de alimentación de los diferentes operadores del servicio, hasta las tomas de los usuarios.

Criterios de medición y valoración de unidades

La medición y valoración de la instalación de telecomunicación, se realizará por metro lineal para los cables, los tubos protectores, etc., como longitudes ejecutadas con igual sección, sin descontar el paso por cajas si existieran, y con la parte proporcional de codos o manguitos.

El resto de componentes de la instalación, como arquetas, registros, tomas de usuario, etc., se medirán y valorarán por unidad completa e instalada, incluso ayudas de albañilería.

Prescripciones sobre los productos

Características y recepción de los productos que se incorporan a las unidades de obra

- Red de alimentación:
  Enlace mediante cable:
  Arqueta de entrada y registro de enlace.
  Canalización de enlace hasta el recinto principal dentro del recinto de instalaciones de telecomunicaciones inferior (RITI), donde se ubica el punto de interconexión.
  Enlace mediante medios radioeléctricos:
  Elementos de captación, situados en cubierta.
  Canalización de enlace hasta el recinto de instalaciones de telecomunicaciones superior (RITS).
  Equipos de recepción y procesado de dichas señales.
  Cables de canalización principal y unión con el RITI, donde se ubica el punto de interconexión en el recinto principal.
- Red de distribución.
  Conjunto de cables (coaxiales) y demás elementos que van desde el registro principal situado en el RITI y, a través de las canalizaciones principal, interior de usuario; y apoyándose en los registros secundarios y de terminación de la red, llega hasta los registros de toma de los usuarios.
- Elementos de conexión:
  Punto de distribución final (interconexión).
  Punto de terminación de la red (punto de acceso al usuario) de los servicios de difusión de televisión y teléfono, el vídeo a la carta y vídeo bajo demanda. Este punto podrá ser, punto de conexión de servicios, una toma de usuario o un punto de conexión de una red privada de usuario.

La infraestructura común para el acceso a los servicios de telecomunicaciones por cable podrá no incluir inicialmente el cableado de la red de distribución, caso de incluirlo se tendrá en cuenta que desde el repartidor de cada operador (en el registro principal), partirá un solo cable en red interior.

Todas estas características y limitaciones se completarán con las especificaciones establecidas en el Anexo III del Real Decreto 279/1999.

La recepción de los productos, equipos y sistemas comprende el control de la documentación de los suministros (incluido el correspondiente al marcado CE, cuando sea pertinente), el control mediante distintivos de calidad o evaluaciones técnicas de idoneidad y el control mediante ensayos.

En especial deberán ser sometidos a un control de recepción de materiales, aquellos reflejados en el anexo III y en el punto 6 del anexo IV del Real Decreto 279/1999; arquetas de entrada y enlace, conductos, tubos, canaletas y sus accesorios, armarios de enlace, registros principales, secundarios y de terminación de la red, toma.

COAR Colegio Oficial de Arquitectos de La Rioja VISADO 26/11/24
Expediente: 2-0061-540
Documento: 2-0003-41-025-0833
Página:
Arquitectos: 829196 MARIA DE CASTRO GARCIA

Prescripción en cuanto a la ejecución por unidades de obra

Características técnicas de cada unidad de obra

Condiciones previas: soporte

Todos los paramentos verticales y horizontales desde la red de alimentación hasta el punto de terminación de la misma estarán totalmente acabados si la red discurre en superficie, sobre canaletas o galerías o a falta de revestimientos si es empotrada.

Compatibilidad entre los productos, elementos y sistemas constructivos

Para prevenir el fenómeno electroquímico de la corrosión galvánica entre metales con diferente potencial, se adoptarán las siguientes medidas:
Evitar el contacto entre dos metales de distinta actividad. En caso de no poder evitar el contacto, se deberá seleccionar metales próximos en la serie galvánica.
Aislar eléctricamente los metales con diferente potencial.
Evitar el acceso de agua y oxígeno a la zona de unión de los dos metales.
Para mantener la compatibilidad electromagnética de la instalación será de aplicación lo previsto en el punto 7 del anexo IV del Real Decreto 279/1999, en cuanto a tierra local, interconexiones equipotenciales y apantallamiento y compatibilidad electromagnética entre sistemas en el interior de los recintos de telecomunicaciones.
Se evitará que los recintos de instalaciones de telecomunicaciones se encuentren en la vertical de canalizaciones o desagües, y se garantizará su protección frente a la humedad.

Proceso de ejecución

Ejecución

Se ejecutará la arqueta de entrada, con unas dimensiones mínimas de 80x70x82 cm; dispondrá de dos puntos para el tendido de cables, y en paredes opuestas la entrada de conductos; su tapa será de hormigón o fundición y estará provista de cierre de seguridad. Se situará en muro de fachada o medianero según indicación de la compañía.
Se ejecutará la canalización externa hasta el punto de entrada general del inmueble con dos conductos para TLCA (telecomunicación por cable), protegidos con tubos de PVC rígido de paredes interiores lisas, y fijadas al paramento mediante grapas separadas 1 m como máximo y penetrando 4 mm en las cajas de empalme. Posteriormente se procederá al tendido de la canalización de enlace hasta el RITI con los registros intermedios que sean precisos, (cada 30 m en canalización empotrada o superficial, o cada 50 m en subterránea, o en puntos de intersección de dos tramos rectos no alineados). Esta canalización de enlace se podrá ejecutar con tubos de PVC rígido o acero, en número igual a los de la canalización externa o bien por canaletas, que alojarán únicamente redes de telecomunicación. En ambos casos podrá instalarse empotrada, en superficie o en canalizaciones subterráneas. En los tramos superficiales, los tubos se fijarán con grapas separadas como máximo 1 m. Se ejecutará el registro de enlace ya sea en pared o como arqueta.
Se ejecutará el RITI, donde se fijará la caja del registro principal de TLCA; se fijará a los paramentos horizontales un sistema de escalerillas o canaletas horizontales para el tendido de los cables oportunos, se realizará la instalación eléctrica del recinto para los cuadros de protección y el alumbrado, su toma a tierra, y los sistemas de ventilación ya sea natural directa, forzada o mecánica. El registro principal tendrá las dimensiones necesarias para albergar los elementos de derivación que proporcionan las señales a los distintos usuarios, y se instalará en la base de la misma vertical de la canalización principal. Si excepcionalmente no pudiera ser así, se proyectará lo más próximo posible admitiéndose cierta curvatura en los cables para enlazar con la canalización principal.
Para edificios en altura se ejecutará empotrada mediante tubos de PVC rígido, galería vertical o canaleta (2 para TLCA). Si la canalización es horizontal, se ejecutará enterrada, empotrada o superficial, mediante tubos o galerías en los que se alojarán exclusivamente redes de telecomunicación.
En la canalización principal se colocarán los registros secundarios; estos se podrán ejecutar practicando en el muro o pared de la zona comunitaria un hueco, con las paredes del fondo y laterales enlucidas, y en el fondo se adaptará una placa de material aislante (madera o plástico) para sujetar los elementos conexión necesarios con tornillos; se cerrará con tapa o puerta de plástico o metálica y con cerco metálico, o bien empotrando en el muro una caja de plástico o metálica. En el caso de canalización principal subterránea los registros secundarios se ejecutarán como arquetas de dimensiones mínimas 40x40x40 cm.
La red secundaria se ejecutará a través de tubos o canaletas, hasta llegar a la instalación interior del usuario, que se realizará con tubos de material plástico, corrugados o lisos, que irán empotrados por el interior de la vivienda; posteriormente se unirán los registros de terminación de la red con los distintos registros de toma para los servicios de difusión de televisión, el vídeo a la carta y vídeo bajo demanda.
Se procederá a la colocación de los conductores, sirviendo de ayuda la utilización de pasahilos (guías) impregnados de componentes que hagan más fácil su deslizamiento por el interior.
En todos los tubos se dejará instalado un tubo guía que será de alambre de acero galvanizado de 2 mm de diámetro o cuerda plástica de 5 mm sobresaliendo 20 cm en los extremos de cada tubo.
Se realizará la conexión de los conductores a las regletas de empalme y distribución y a la conexión de mecanismos y equipos.
En el caso de acceso radioeléctrico del servicio, se ejecutará también la unión entre el RITS (donde llega la señal a través de pasamuros desde el elemento de captación en cubierta) y el RITI desde donde se desarrolla la instalación como se ha indicado partiendo desde el registro principal.

Condiciones de terminación

Se procederá al montaje de equipos y aparatos, y a la colocación de las placas embellecedoras de los mecanismos.
Las rozas quedarán cubiertas de mortero o yeso, y enrasadas con el resto de la pared.

Control de ejecución, ensayos y pruebas

Control de ejecución

Fijación de canalizaciones y de registros.
Profundidad de empotramientos.
Penetración de tubos en las cajas.
Enrase de tapas con paramentos.
Situación de los distintos elementos, registros, elementos de conexión…

Ensayos y pruebas

Uso de la canalización.
Existencia de hilo guía.

Conservación y mantenimiento

Se preservará de impactos mecánicos, así como del contacto con materiales agresivos, humedad y suciedad.

5.1.3 Telefonía

Descripción

Descripción

Instalación de la infraestructura común de Telecomunicaciones, para permitir el acceso al servicio de telefonía al público, desde la acometida de la compañía suministradora hasta cada toma de los usuarios de teléfono o red digital de servicios integrados (RDSI).

Criterios de medición y valoración de unidades

La medición y valoración de la instalación de telefonía se realizará por metro lineal para los cables, los tubos protectores…como longitudes ejecutadas con igual sección y sin descontar el paso por cajas si existieran, y con la parte proporcional de codos o manguitos y accesorios.
El resto de componentes de la instalación, como arquetas, registros, tomas de usuario, etc., se medirán y valorarán por unidad completa e instalada, incluso ayudas de albañilería.

Prescripciones sobre los productos

Características y recepción de los productos que se incorporan a las unidades de obra

- Red de alimentación:

COAR Colegio Oficial de Arquitectos de La Rioja VISADO 26/11/24
Expediente: 24-00619-540
Documento: 24-0003741-025-0880
Página: (70 / 125)
Arquitecto/s: 829196 MARÍA DE CASTRO GARCIA

Enlace mediante cable:
Arqueta de entrada y registro de enlace.
Canalización de enlace hasta recinto principal situado en el recinto de instalaciones de telecomunicaciones inferior (RITI), donde se ubica punto de interconexión.
Enlace mediante medios radioeléctricos:
Elementos de captación, situados en cubierta.
Canalización de enlace hasta el recinto de instalaciones de telecomunicaciones superior (RITS).
Equipos de recepción y procesado de dichas señales.
Cables de canalización principal y unión con el RITI, donde se ubica el punto de interconexión en el recinto principal.

- Red de distribución:

Conjunto de cables multipares, (pares sueltos hasta 25), desde el punto de interconexión en el RITI hasta los registros secundarios. Dichos cables estarán cubiertos por una cinta de aluminio lisa y una capa continua de plástico ignífuga. Cuando la red de distribución se considera exterior, la cubierta de los cables será una cinta de aluminio-copolímero de etileno y una capa continua de polietileno colocada por extrusión para formar un conjunto totalmente estanco.

- Red de dispersión:

Conjunto de pares individuales (cables de acometida interior) y demás elementos que parten de los registros secundarios o punto de distribución hasta los puntos de acceso al usuario (PAU), en los registros de terminación de la red para TB+RSDI (telefonía básica + líneas RDSI). Serán uno o dos pares cuya cubierta estará formada por una capa continua de características ignífugas. En el caso de que la red de dispersión sea exterior, la cubierta estará formada por una malla de alambre de acero, colocada entre dos capas de plástico de características ignífugas.

- Red interior de usuario.

Cables desde los PAU hasta las bases de acceso de terminal situados en los registros de toma. Serán uno o dos pares cuya cubierta estará formada por una capa continua de características ignífugas. Cada par estará formado por conductores de cobre electrolítico puro de calibre no inferior a 0,50 mm de diámetro, aislado por una capa continua de plástico coloreada según código de colores; para viviendas unifamiliares esta capa será de polietileno.

Elementos de conexión: puntos de interconexión, de distribución, de acceso al usuario y bases de acceso terminal.
Regletas de conexión.

Todas estas características y limitaciones se completarán con las especificaciones establecidas en el Anexo II del Real Decreto 279/1999, al igual que los requisitos técnicos relativos a las ICT para la conexión de una red digital de servicios integrados (RDSI), en el caso que esta exista.

La recepción de los productos, equipos y sistemas comprende el control de la documentación de los suministros (incluida la correspondiente al marcado CE, cuando sea pertinente), el control mediante distintivos de calidad o evaluaciones técnicas de idoneidad y el control mediante ensayos.

En especial deberán ser sometidos a un control de recepción de materiales para cada caso, aquellos reflejados en el anexo II y en el punto 6 del anexo IV del Real Decreto 279/1999, como son arquetas de entrada y enlace, conductos, tubos, canaletas y sus accesorios, armarios de enlace registros principales, secundarios y de terminación de la red y toma.

Prescripción en cuanto a la ejecución por unidades de obra

Características técnicas de cada unidad de obra

Condiciones previas: soporte

El soporte de la instalación serán todos los paramentos verticales y horizontales desde la red de alimentación hasta el punto de terminación de la misma, ya sea discurriendo en superficie, sobre canaletas u galerías en cuyo caso los paramentos estarán totalmente acabado, o a falta de revestimientos si son empotrados.

Compatibilidad entre los productos, elementos y sistemas constructivos

Para prevenir el fenómeno electroquímico de la corrosión galvánica entre metales con diferente potencial, se adoptarán las siguientes medidas:
Evitar el contacto entre dos metales de distinta actividad. En caso de no poder evitar el contacto, se deberá seleccionar metales próximos en la serie galvánica.
Aislar eléctricamente los metales con diferente potencial.
Evitar el acceso de agua y oxígeno a la zona de unión de los dos metales.

Para mantener la compatibilidad electromagnética de la instalación, se tendrán en cuenta las especificaciones establecidas en el punto 8, Anexo II del Real Decreto 279/1999, en cuanto a accesos y cableado, interconexiones potenciales y apantallamiento, descargas atmosféricas, conexiones de una RSDI con otros servicios, etc., y lo establecido en punto 7 del anexo IV del mismo Real Decreto, en cuanto a tierra local, interconexiones equipotenciales y apantallamiento y compatibilidad electromagnética entre sistemas en el interior de los recintos de telecomunicaciones.

Proceso de ejecución

Ejecución

Se ejecutará la arqueta de entrada, con unas dimensiones mínimas de 80x70x82 cm; esta dispondrá de dos puntos para el tendido de cables, y en paredes opuestas la entrada de conductos, su tapa será de hormigón o fundición y estará provista de cierre de seguridad. Se situará en muro de fachada o medianero según indicación de la compañía.

Se ejecutará la canalización externa hasta el punto de entrada general del inmueble con 4 conductos para TB+1 conducto para RDSI, protegidos con tubos de PVC rígido de paredes interiores lisas, fijados al paramento mediante grapas separadas 1 m como máximo y penetrando 4 mm en las cajas de empalme. Posteriormente se procederá al tendido de la canalización de enlace, con los registros intermedios que sean precisos, (cada 30 m en canalización empotrada o superficial o cada 50 m en subterránea, y en puntos de intersección de dos tramos rectos no alineados), hasta el RITI. Esta canalización de enlace se podrá ejecutar por tubos de PVC rígido o acero, en número igual a los de la canalización externa o bien por canaletas, que alojarán únicamente redes de telecomunicación. En ambos casos podrán instalarse empotradas, en superficie o en canalizaciones subterráneas. En los tramos superficiales, los tubos se fijarán mediante grapas separadas como máximo 1 m. Se ejecutará el registro de enlace ya sea en pared o como arqueta.

Ejecutado el RITI, se fijará la caja del registro principal de TB+RDSI, y a los paramentos horizontales un sistema de escalerillas o canaletas horizontales para el tendido de los cables oportunos. Se realizará la instalación eléctrica del recinto para los cuadros de protección y el alumbrado, su toma a tierra, y los sistemas de ventilación ya sea natural directa, forzada o mecánica. El registro principal, se ejecutará con las dimensiones adecuadas para alojar las regletas del punto de interconexión, así como la colocación de las guías y soportes necesarios para el encaminamiento de cables y puentes. Dicho registro principal se instalará en la base de la misma vertical de la canalización principal; si excepcionalmente no pudiera ser así, se proyectará lo más próximo posible admitiéndose cierta curvatura en los cables para enlazar con la canalización principal.

En caso de edificios en altura, la canalización principal se ejecutará empotrada mediante tubos de PVC rígido, galería vertical o canaleta (1 para TB+RDSI). Si la canalización es horizontal, esta se ejecutará enterrada, empotrada o irá superficial, mediante tubos o galerías en los que se alojarán, exclusivamente redes de telecomunicación.

Se colocarán los registros secundarios que se podrán ejecutar practicando en el muro o pared de la zona comunitaria un hueco, con las parede laterales enlucidas, y en el fondo se adaptará una placa de material aislante (madera o plástico) para sujetar con tornillos los elementos de conexión n cerrarán con tapa o puerta de plástico o metálica y con cerco metálico, o bien empotrando en el muro una caja de plástico o metálica. En el caso de canaliz subterránea los registros secundarios se ejecutarán como arquetas de dimensiones mínimas 40x40x40 cm.

Se ejecutará la red de dispersión a través de tubos o canaletas, hasta llegar a los PAU y a la instalación interior del usuario. Esta se ejecutará material plástico, corrugados o lisos, que irán empotrados por el interior de la vivienda hasta llegar a los puntos de interconexión, de distribución, de acces bases de acceso terminal.

Se procederá a la colocación de los conductores, sirviendo de ayuda la utilización de pasahilos (guías) impregnados de componentes que hagan deslizamiento por el interior.

En todos los tubos se dejará instalado un tubo guía que será de alambre de acero galvanizado de 2 mm de diámetro o cuerda plástica de 5 mm sobresaliendo 20 cm en los extremos de cada tubo.

Se realizará la conexión de los conductores a las regletas de empalme y distribución y a la conexión de mecanismos y equipos.

En el caso de acceso radioeléctrico del servicio, se ejecutará también la unión entre las RITS (donde llega la señal a través de pasamuros desde el elemento de captación en cubierta), y el RITI, desde el cual se desarrolla la instalación como se indica anteriormente partiendo desde el registro principal.

Condiciones de terminación

Se procederá al montaje de equipos y aparatos, y a la colocación de las placas embellecedoras de los mecanismos.
Las rozas quedarán cubiertas de mortero o yeso, y enrasadas con el resto de la pared.

COAR Colegio Oficial de Arquitectos de La Rioja VISADO 26/11/24
Expediente: 24-00619-540
Documento: 24-0003741-025-08833
Página: (71 / 125)
Arquitecto/s: 829196 MARIA DE CASTRO GARCIA

Control de ejecución, ensayos y pruebas

Control de ejecución

Fijación de canalizaciones y de registros.
Profundidad de empotramientos.
Penetración de tubos en las cajas.
Enrase de tapas con paramentos.
Situación de los distintos elementos, registros, elementos de conexión, etc.

Ensayos y pruebas

Pruebas de servicio:
- Requisitos eléctricos:
  Según punto 6 anexo II del Real Decreto 279/1999.
- Uso de la canalización:
  Existencia de hilo guía.

Conservación y mantenimiento

Se preservará de impactos mecánicos, así como del contacto con materiales agresivos, humedad y suciedad.

5.1.4 Interfonía y vídeo

Descripción

Descripción

Instalación que consta de un sistema exterior formado por una placa que realiza llamadas, un sistema de telecámaras de grabación, un sistema de recepción de imágenes con monitor interior, y un sistema abrepuertas. Se puede mantener conversación interior- exterior.

Criterios de medición y valoración de unidades

La medición y valoración de la instalación de interfonía y vídeo, se realizará por metro lineal para los cables coaxiales, los tubos protectores, etc., como longitudes ejecutadas con igual sección y sin descontar el paso por cajas (si existiera), y parte proporcional de codos o manguitos y accesorios.

El resto de componentes de la instalación, como cámaras, monitores, distribuidor de señal de vídeo, etc., se medirán y valoraran por unidad completa e instalada, incluso ayudas de albañilería.

Prescripciones sobre los productos

Características y recepción de los productos que se incorporan a las unidades de obra

La recepción de los productos, equipos y sistemas comprende el control de la documentación de los suministros (incluida la correspondiente al marcado CE, cuando sea pertinente), el control mediante distintivos de calidad o evaluaciones técnicas de idoneidad y el control mediante ensayos.

- Conducción:
  Tubo de aislante flexible.
  Cable coaxial de 75 ohmios.
- En el zaguán de entrada al edificio:
  Un módulo base con caja de empotrar y amplificador.
  Uno o varios módulos de ampliación con caja de empotrar y pulsadores.
  Una telecámara con obturador y lámparas de iluminación.
  Un abrepuertas.
- En el interior del edificio:
  Un conjunto de monitor (caja, marco, conector y monitor).
- En la centralización:
  Una fuente de alimentación general.
- En cada planta:
  Un distribuidor de señal de vídeo.
  Todo ello acompañado de una instalación de toma de tierra de los elementos de mando.

Prescripción en cuanto a la ejecución por unidades de obra

Características técnicas de cada unidad de obra

Condiciones previas: soporte

El soporte de la instalación serán los paramentos verticales y horizontales, sobre los que se adosará o empotrarán los distintos mecanismos de la instalación así como las conducciones; estarán totalmente acabados en caso de adosar los mecanismos, y a falta de revestimiento para realizar rozas y empotrar.

Compatibilidad entre los productos, elementos y sistemas constructivos

Para prevenir el fenómeno electroquímico de la corrosión galvánica entre metales con diferente potencial, se adoptarán las siguientes medidas:
Evitar el contacto entre dos metales de distinta actividad. En caso de no poder evitar el contacto, se deberá seleccionar metales próximos en la serie galvánica.
Aislar eléctricamente los metales con diferente potencial.
Evitar el acceso de agua y oxígeno a la zona de unión de los dos metales.

Proceso de ejecución

Ejecución

Definidos los emplazamientos de armarios, cajas y monitores, se procederá al tendido de las canalizaciones previa apertura de rozas.

Los empalmes de los distintos tramos de cable coaxial empleado serán continuos, por lo que estos se ejecutarán mediante conectores coaxiale empleándose también para la conexión a los equipos. Los cables mantendrán un código de colores, distintos a los de telefonía, TV, etc., para su ic conexión.

Se respetarán las secciones mínimas indicadas en los esquemas de instalación y planos de proyecto.

Se procederá a la colocación de los conductores eléctricos, sirviendo de ayuda la utilización de “pasa hilos” (guías) impregnados de componentes q su deslizamiento por el interior.

Una vez ejecutadas las canalizaciones, se procederá al recibido de elementos empotrados y la sujeción de armarios o paneles.

La conexión del cable coaxial a los conectores de monitor, distribuidores, amplificadores, selectores y cambiadores automáticos, estará correctamente efectuada, incluso se realizará una ligera presión con unos alicates en la brida de sujeción de la malla de coaxial.

Se respetará la altura de la caja a empotrar, quedando su parte superior a 1,70 m respecto del nivel de suelo definitivo.

La telecámara se colocará orientada hacia fuentes luminosas potentes, y evitar grandes diferencias de luminosidad y reflexión por parte de objetos pulidos superficies blancas.

Condiciones de terminación

Las rozas quedarán cubiertas de mortero o yeso, y enrasadas con el resto de la pared.

COAR Colegio Oficial de Arquitectos de La Rioja VISADO 26/11/24
Expediente: 24-00619-540
Documento: 24-0003741-02508833
Página: (72 / 125)
Arquitecto/s: 829196 MARÍA DE CASTRO GARCIA

Control de ejecución, ensayos y pruebas

Control de ejecución

Sistemas de fijación de los distintos elementos de la instalación.
Altura de colocación de la placa exterior.
Observación de las conexiones o empalmes.

Ensayos y pruebas

Pruebas de servicio:
- Conectar la fuente de alimentación a la red y comprobar las tensiones suministradas por esta.
- Efectuar desde la placa una llamada a cada terminal y comprobar:
  Recepción de la llamada.
  Regulación del volumen de audición mediante el potenciómetro de la unidad amplificadora.
  Regulación del brillo y contraste del monitor.
  Accionamiento a fondo de la tecla del teléfono, comprobar el funcionamiento del abrepuertas.
  El funcionamiento de las luces de los tarjeteros.

Los valores de impedancia de entrada y salida de todos los elementos del sistema, deben coincidir con los de la impedancia característica del cable coaxial que se emplee.

Conservación y mantenimiento

Se preservará de impactos mecánicos, así como del contacto con materiales agresivos, humedad y suciedad.

5.2 Acondicionamiento de recintos- Confort

5.2.1 Calefacción

Descripción

Descripción

Instalación de calefacción que se emplea en edificios para modificar la temperatura de su interior, con la finalidad de conseguir el confort deseado.

Criterios de medición y valoración de unidades

Las tuberías y conductos se medirán y valorarán por metro lineal de longitud de iguales características, incluso codos, reducciones, piezas especiales de montaje y calorifugados, colocados y probados.

El resto de componentes de la instalación como calderas, radiadores, termostatos, etc., se medirán y valorarán por unidad totalmente colocada y comprobada incluyendo todos los accesorios y conexiones necesarios para su correcto funcionamiento.

Prescripciones sobre los productos

Características y recepción de los productos que se incorporan a las unidades de obra

La recepción de los productos, equipos y sistemas comprende el control de la documentación de los suministros (incluida la correspondiente al marcado CE, cuando sea pertinente), el control mediante distintivos de calidad o evaluaciones técnicas de idoneidad y el control mediante ensayos.
- Aparatos insertables, incluidos los hogares abiertos, que utilizan combustibles sólidos.
- Estufas que utilizan combustibles sólidos.
- Calderas domésticas independientes que utilizan combustibles sólidos.
- Paneles radiantes montados en el techo alimentados con agua a temperatura inferior a 120 ºC.
- Radiadores y convectores .
- Bloque de generación formado por caldera, (según ITE 04.9 del RITE) o bomba de calor.
  Sistemas en función de parámetros como:
  Demanda a combatir por el sistema (calefacción y agua caliente sanitaria).
  Grado de centralización de la instalación (individual y colectiva).
  Sistemas de generación (caldera, bomba de calor y energía solar).
  Tipo de producción de agua caliente sanitaria (con y sin acumulación).
  Según el fluido caloportador (sistema todo agua y sistema todo aire).
  Equipos:
  Calderas.
  Bomba de calor (aire-aire o aire-agua).
  Energía solar.
  Otros.
- Bloque de transporte:
  Red de transporte formada por tuberías o conductos de aire. (según ITE 1.2.4 y ITE 2.2 del RITE).
  Canalizaciones de cobre calorifugado, acero calorifugado, etc.
  Piezas especiales y accesorios.
  Bomba de circulación o ventilador.
- Bloque de control:
  Elementos de control como termostatos, válvulas termostáticas, etc. (según ITE 1 del RITE).
  Termostato situado en los locales.
  Control centralizado por temperatura exterior.
  Control por válvulas termostáticas.
  Otros.
- Bloque de consumo:
  Unidades terminales como radiadores, convectores, etc. (según ITE 2 del RITE).
  Accesorios como rejillas o difusores.
- En algunos sistemas, la instalación contará con bloque de acumulación.
- Accesorios de la instalación (según el RITE):
  Válvulas de compuerta, de esfera, de retención, de seguridad, etc.
  Conductos de evacuación de humos (según ITE 2 del RITE).
  Purgadores.
  Vaso de expansión cerrado o abierto.
  Intercambiador de calor.
  Grifo de macho.
  Aislantes térmicos.

COAR Colegio Oficial de Arquitectos de La Rioja VISADO 26/11/24
Expediente: 24-00619-540
Documento: 24-0003741-025-08833
Página: (73 / 125)
Arquitecto/s: 829196 MARIA DE CASTRO GARCIA

Prescripción en cuanto a la ejecución por unidades de obra

Características técnicas de cada unidad de obra

Condiciones previas: soporte

El soporte serán los paramentos horizontales y verticales, donde la instalación podrá ser vista o estar empotrada.

En el caso de instalación vista, los tramos horizontales pasarán preferentemente cerca del forjado o pavimento. Los elementos de fijación de las tuberías se colocarán con tacos y tornillos sobre tabiques, con una separación máxima entre ellos de 2 m.

En el caso de instalación empotrada, en tramos horizontales irá bajo el solado (suelo radiante) o suspendida del forjado, evitando atravesar elementos estructurales; en tramos verticales, discurrirá a través de rozas practicadas en los paramentos, que se ejecutarán preferentemente a máquina y una vez guarnecido el tabique. Tendrán una profundidad no mayor de 4 cm cuando se trate de ladrillo macizo y de 1 canuto en caso de ladrillo hueco, siendo el ancho de la roza nunca mayor a dos veces su profundidad. Las rozas se realizarán preferentemente en las tres hiladas superiores; si no es así, tendrán una longitud máxima de 1 m. Cuando se practiquen rozas por las dos caras del tabique, la distancia entre rozas paralelas será de 50 cm. La separación de las rozas a cercos y premarcos será como mínimo de 20 cm. Las conducciones se fijarán a los paramentos o forjados mediante grapas, interponiendo entre estas y el tubo un anillo elástico.

Cuando se deba atravesar un elemento estructural u obras de albañilería se hará a través de pasamuros, según RITE-ITE 05.

Compatibilidad entre los productos, elementos y sistemas constructivos

Para prevenir el fenómeno electroquímico de la corrosión galvánica entre metales con diferente potencial, se adoptarán las siguientes medidas:

Evitar el contacto entre dos metales de distinta actividad. En caso de no poder evitar el contacto, se deberá seleccionar metales próximos en la serie galvánica.

Aislar eléctricamente los metales con diferente potencial.

Evitar el acceso de agua y oxígeno a la zona de unión de los dos metales.

Entre los elementos de fijación y las tuberías se interpondrá un anillo elástico, y en ningún caso se soldarán al tubo.

Se evitará utilizar materiales diferentes en una misma instalación, y si se hace se aislarán eléctricamente de manera que no se produzca corrosión, pares galvánicos, etc. (por incompatibilidad de materiales: acero galvanizado/cobre, etc.).

Se evitarán las instalaciones mixtas cobre/acero galvanizado.

No se utilizarán los conductos metálicos de la instalación como tomas de tierra.

Para la fijación de los tubos se evitará la utilización de acero/mortero de cal (no muy recomendado) y de acero/yeso (incompatible).

El recorrido de las tuberías no deberá atravesar chimeneas ni conductos.

Proceso de ejecución

Ejecución

El instalador de climatización coordinará sus trabajos con la empresa constructora y con los instaladores de otras especialidades, tales como electricidad, fontanería, etc., que puedan afectar a su instalación y al montaje final del equipo.

Se comprobará que la situación, el espacio y los recorridos de la instalación coinciden con el proyecto, y en caso contrario se redefinirá según el criterio y bajo la supervisión de la dirección facultativa. Se procederá al marcado por instalador autorizado de todos los componentes de la instalación en presencia de esta, procediendo a la colocación de la caldera, bombas y vaso de expansión cerrado.

Se replanteará el recorrido de las tuberías, coordinándolas con el resto de instalaciones que puedan tener cruces, paralelismos y encuentros. Al marcar los tendidos de la instalación, se tendrá en cuenta la separación mínima de 25 cm entre los tubos de la instalación de calefacción y tuberías vecinas. Se deberá evitar la proximidad con cualquier conducto eléctrico.

Antes de su instalación, las tuberías deberán reconocerse y limpiarse para eliminar los cuerpos extraños.

Las calderas y bombas de calor se colocarán en bancada o paramento según recomendaciones del fabricante, quedando fijadas sólidamente. Las conexiones roscadas o embridadas irán selladas con cinta o junta de estanquidad de manera que los tubos no produzcan esfuerzos en las conexiones con la caldera. Alrededor de la caldera se dejarán espacios libres para facilitar labores de limpieza y mantenimiento. Se conectará al conducto de evacuación de humos y a la canalización del vaso de expansión si este es abierto.

Los conductos de evacuación de humos se instalarán con módulos rectos de cilindros concéntricos con aislamiento intermedio, conectados entre sí con bridas de unión normalizadas.

Se montarán y fijarán las tuberías y conductos ya sean vistas o empotradas en rozas que posteriormente se rellenarán con pasta de yeso. Las tuberías y conductos serán como mínimo del mismo diámetro que las bocas que les correspondan, y en el caso de circuitos hidráulicos se realizarán sus uniones con acoplamientos elásticos. Cada vez que se interrumpa el montaje se taparán los extremos abiertos.

Las tuberías y conductos se ejecutarán siguiendo líneas paralelas y a escuadra con elementos estructurales y con tres ejes perpendiculares entre sí, buscando un aspecto limpio y ordenado. Se colocarán de forma que dejen un espacio mínimo de 3 cm para la posterior colocación del aislamiento térmico y de forma que permitan manipularse y sustituirse sin desmontar el resto. En caso de conductos para gases con condensados, tendrán una pendiente de 0,5% para evacuar los mismos.

Las uniones, cambios de dirección y salidas se podrán hacer mediante accesorios soldados o roscados, asegurando la estanquidad de las uniones mediante pintura de las roscas con minio o empleando estopas, pastas o cintas. Si no se especifica, las reducciones de diámetro serán excéntricas y se colocarán enrasadas con las generatrices de los tubos a unir.

Las unidades terminales de consumo (radiadores, convectores, etc.), se fijarán sólidamente al paramento y se nivelarán, con todos sus elementos de control, maniobra, conexión, visibles y accesibles.

Se realizara la conexión de todos los elementos de la red de distribución de agua o aire, de la red de distribución de combustible, y de la red de evacuación de humos, así como el montaje de todos los elementos de control y demás accesorios.

En el caso de instalación de calefacción por suelo radiante, se extenderán las tuberías por debajo del pavimento en forma de serpentín o caracol, siendo el paso entre tubos no superior a 20 cm. El corte de tubos para su unión o conexión se realizará perpendicular al eje y eliminando rebabas. En caso de accesorios de compresión se achaflanará la arista exterior. La distribución de agua se realizará a una temperatura de 40 a 50 ºC, alcanzando el suelo una temperatura media de 25-28 ºC, nunca mayor de 29 ºC.

Condiciones de terminación

Una vez terminada la ejecución, las redes de tuberías deberán ser limpiadas internamente antes de realizar las pruebas de servicio, eliminando polvo, cascarillas, aceites y cualquier otro elemento extraño. Posteriormente se hará pasar una solución acuosa con producto detergente y dispersantes orgánicos compatibles con los materiales empleados en el circuito. Finalmente se enjuagará con agua procedente del dispositivo de alimentación.

En caso de A.C.S. se medirá el PH del agua, repitiendo la operación de limpieza y enjuague hasta que este sea mayor de 7.5. (RITE-ITE 1).

En caso de red de distribución de aire, una vez completado el montaje de la misma y de la unidad de tratamiento de aire, pero antes de conectar las unidades terminales y montar los elementos de acabado, se pondrán en marcha los ventiladores hasta que el aire de salida de las aberturas no contenga polvo a
(RITE-ITE-1)

Control de ejecución, ensayos y pruebas

Control de ejecución

- Calderas:
  Instalación de la caldera. Uniones, fijaciones, conexiones y comprobación de la existencia de todos los accesorios de la misma.
- Canalizaciones, colocación:
  Diámetro distinto del especificado.
  Puntos de fijación con tramos menores de 2 m.
  Buscar que los elementos de fijación no estén en contacto directo con el tubo, que no existan tramos de más de 30 m sin lira, y que sus dimensiones correspondan con las especificaciones de proyecto.
  Comprobar que las uniones tienen minio o elementos de estanquidad.
- En el calorifugado de las tuberías:
  Existencia de pintura protectora.
  Espesor de la coquilla se corresponde al del proyecto.
  Distancia entre tubos y entre tubos y paramento es superior a 2 cm.
- Colocación de manguitos pasamuros:
  Existencia del mismo y del relleno de masilla. Holgura superior a 1 cm.
- Colocación del vaso de expansión:
  Fijación. Uniones roscadas con minio o elemento de estanquidad.

COAR Colegio Oficial de Arquitectos de La Rioja VISADO 26/11/24
Expediente: 24-00619-540
Documento: 24-0003741-025-08833
Página: (74 / 125)
Arquitecto/s: 829196 MARIA DE CASTRO GARCIA

- Situación y colocación de la válvula de seguridad, grifo de macho, equipo de regulación exterior y ambiental, etc. Uniones roscadas o embridadas con elementos de estanquidad.
- Situación y colocación del radiador. Fijación al suelo o al paramento. Uniones. Existencia de purgador.

Ensayos y pruebas

Prueba hidrostática de las redes de tuberías (ITE 1.2 del RITE): una vez lleno el circuito de agua, purgado y aislado el vaso de expansión, la bomba y la válvula de seguridad, se someterá antes de instalar los radiadores, a una presión de vez y media la de su servicio, siendo siempre como mínimo de 6 bar, y se comprobará la aparición de fugas. Se realizarán pruebas de circulación de agua, poniendo las bombas en marcha, comprobando la limpieza de los filtros y midiendo presiones, y finalmente, se realizará la comprobación de la estanquidad del circuito con el fluido a la temperatura de régimen. Posteriormente se comprobará el tarado de todos los elementos de seguridad.

Pruebas de redes de conductos (ITE 4 del RITE): se realizará taponando los extremos de la red, antes de que estén instaladas las unidades terminales. Los elementos de taponamiento deben instalarse en el curso del montaje, de manera que sirvan, al mismo tiempo, para evitar la entrada en la red de materiales extraños.

Pruebas de libre dilatación (ITE 4 del RITE): las instalaciones equipadas con calderas, se elevarán a la temperatura de tarado de los elementos de seguridad, habiendo anulado previamente la actuación de los aparatos de regulación automática. Durante el enfriamiento de la instalación y al finalizar el mismo, se comprobará que no han tenido lugar deformaciones apreciables en ningún elemento o tramo de la tubería y que el sistema de expansión ha funcionado correctamente.

Eficiencia térmica y funcionamiento (ITE 4 del RITE): se medirá la temperatura en locales similares en planta inferior, intermedia y superior, debiendo ser igual a la estipulada en el proyecto, con una variación admisible de ± 2 ºC. El termómetro para medir la temperatura se colocará en un soporte en el centro del local a una altura del suelo de 1,50 m y permanecerá como mínimo 10 minutos antes de su lectura. La lectura se hará entre tres y cuatro horas después del encendido de la caldera. En locales donde entre la radiación solar, la lectura se hará dos horas después de que deje de entrar. Cuando haya equipo de regulación, esté se desconectará. Se comprobará simultáneamente el funcionamiento de las llaves y accesorios de la instalación.

Conservación y mantenimiento

Se preservarán todos los componentes de la instalación de materiales agresivos, impactos, humedades y suciedad. Se protegerán convenientemente las roscas.

5.2.2 Instalación de ventilación

Descripción

Descripción

Instalación para la renovación de aire de los diferentes locales de edificación de acuerdo con el ámbito de aplicación del CTE DB HS 3.

Los edificios dispondrán de medios para que sus recintos se puedan ventilar adecuadamente, de forma que se aporte un caudal suficiente de aire exterior y se garantice la extracción y expulsión del aire viciado por los contaminantes.

La evacuación de productos de combustión de las instalaciones térmicas se producirá por la cubierta del edificio, con independencia del tipo de combustible y del aparato que se utilice, de acuerdo con la reglamentación específica sobre instalaciones térmicas.

Criterios de medición y valoración de unidades

Los conductos de la instalación se medirán y valorarán por metro lineal, a excepción de los formados por piezas prefabricadas que se medirán por unidad, incluida la parte proporcional de piezas especiales, rejillas y capa de aislamiento a nivel de forjado, medida la longitud desde el arranque del conducto hasta la parte inferior del aspirador estático.

El aislamiento térmico se medirá y valorará por metro cuadrado.

El resto de elementos de la instalación de ventilación se medirán y valorarán por unidad, totalmente colocados y conectados.

Prescripciones sobre los productos

Características y recepción de los productos que se incorporan a las unidades de obra

La recepción de los productos, equipos y sistemas comprende el control de la documentación de los suministros (incluida la del marcado CE cuando sea pertinente), el control mediante distintivos de calidad o evaluaciones técnicas de idoneidad y el control mediante ensayos.

- Conductos (colector general y conductos individuales):
  Piezas prefabricadas, de arcilla cocida, de hormigón vibrado, fibrocemento, etc.
  Elementos prefabricados, de fibrocemento, metálicas (conductos flexibles de aluminio y poliéster, de chapa galvanizada, etc.), de plástico (P.V.C.), etc.
- Rejillas: tipo. Dimensiones.
- Equipos de ventilación: extractores, ventiladores centrífugos, etc.
- Aspiradores estáticos: de hormigón, cerámicos, fibrocemento o plásticos. Tipos. Características. Certificado de funcionamiento.
- Sistemas para el control de humos y de calor: cortinas de humo, aireadores de extracción natural de extracción de humos y calor, aireadores extractores de humos y calor mecánicos; sistemas de presión diferencial (equipos) y suministro de energía.
- Alarmas de humo autónomas.
- Chimeneas: conductos, componentes, paredes exteriores, terminales, etc.
- Aislante térmico. Tipo. Espesor.

Según el CTE DB HS 3, apartado 3.2 los productos tendrán las siguientes características:

Conductos de admisión: los conductos tendrán sección uniforme y carecerán de obstáculos en todo su recorrido. Los conductos deberán tener un acabado que dificulte su ensuciamiento y serán practicables para su registro y limpieza cada 10 m como máximo en todo su recorrido.

Según el CTE DB HS 3, apartado 3.2.4, los conductos de extracción para ventilación mecánica cumplirán:

Cada conducto de extracción, salvo los de la ventilación específica de las cocinas, deberá disponer en la boca de expulsión de un aspirador mecánico, pudiendo varios conductos de extracción compartir un mismo aspirador mecánico.

Los conductos deberán tener un acabado que dificulte su ensuciamiento y serán practicables para su registro y limpieza en la coronación y en el arranque de los tramos verticales.

Cuando se prevea que en las paredes de los conductos pueda alcanzarse la temperatura de rocío éstos deberán aislarse térmicamente de tal forma que se evite la producción de condensación Los conductos que atraviesen elementos separadores de sectores de incendio deberán cumplir las condiciones de resistencia a fuego del . . . . apartado 3 del DB SI 1.

Los conductos deben ser estancos al aire para su presión de dimensionado.

Prescripción en cuanto a la ejecución por unidades de obra

Características técnicas de cada unidad de obra

Condiciones previas: soporte

El soporte de la instalación de ventilación serán los forjados, sobre los que arrancará el elemento columna hasta el final del conducto, y donde se l previstos los huecos de paso con una holgura para poder colocar alrededor del conducto un aislamiento térmico de espesor mínimo de 2 cm, y conseguir través del mismo no sea una unión rígida.

Cada tramo entre forjados se apoyará en el forjado inferior.

Compatibilidad entre los productos, elementos y sistemas constructivos

Para prevenir el fenómeno electroquímico de la corrosión galvánica entre metales con diferente potencial, se adoptarán las siguientes medidas:

Evitar el contacto entre dos metales de distinta actividad. En caso de no poder evitar el contacto, se deberá seleccionar metales próximos en la serie galvánica.

Aislar eléctricamente los metales con diferente potencial.

Evitar el acceso de agua y oxígeno a la zona de unión de los dos metales.

COAR Colegio Oficial de Arquitectos de La Rioja VISADO 26/11/24
Expediente: 24-00619-540
Documento: 24-0003741-02-08833
Página: (75 / 125)
Arquitecto/s: 829196 MARIA DE CASTRO GARCIA

Proceso de ejecución

Ejecución

Según el CTE DB HS 3, apartado 6.1.1 Aberturas:

Cuando las aberturas se dispongan directamente en el muro deberá colocarse un pasamuros cuya sección interior tenga las dimensiones mínimas de ventilación previstas y se sellarán los extremos en su encuentro con el muro. Los elementos de protección de las aberturas deberán colocarse de tal modo que no se permita la entrada de agua desde el exterior.

Cuando los elementos de protección de las aberturas de extracción dispongan de lamas, éstas deberán colocarse inclinadas en la dirección de la circulación del aire.

Según el CTE DB HS 3, apartado 6.1.2 Conductos de extracción:

Deberá preverse el paso de los conductos a través de los forjados y otros elementos de partición horizontal de forma que se ejecuten aquellos elementos necesarios para ello tales como brochales y zunchos. Los huecos de paso de los forjados deberán proporcionar una holgura perimétrica de 2 cm que se rellenará con aislante térmico.

El tramo de conducto correspondiente a cada planta deberá apoyarse sobre el forjado inferior de la misma.

En caso de conductos de extracción para ventilación híbrida, las piezas deberán colocarse cuidando el aplomado, admitiéndose una desviación de la vertical de hasta 15º con transiciones suaves.

Cuando las piezas sean de hormigón en masa o de arcilla cocida, se recibirán con mortero de cemento tipo M-5a (1:6), evitando la caída de restos de mortero al interior del conducto y enrasando la junta por ambos lados. Cuando sean de otro material, se realizarán las uniones previstas en el sistema, cuidando la estanquidad de sus juntas.

Las aberturas de extracción conectadas a conductos de extracción se taparán para evitar la entrada de escombros u otros objetos hasta que se coloquen los elementos de protección correspondientes.

Cuando el conducto para la ventilación específica adicional de las cocinas sea colectivo, cada extractor deberá conectarse al mismo mediante un ramal que desembocará en el conducto de extracción inmediatamente por debajo del ramal siguiente.

Según el CTE DB HS 3, apartado 6.1.3 Sistemas de ventilación mecánicos:

Los aspiradores mecánicos y los aspiradores híbridos deberán disponerse en un lugar accesible para realizar su limpieza.

Previo a los extractores de las cocinas se colocará un filtro de grasas y aceites dotado de un dispositivo que indique cuando debe reemplazarse o limpiarse dicho filtro.

Se dispondrá un sistema automático que actúe de forma que todos los aspiradores híbridos y mecánicos de cada vivienda funcionen simultáneamente o bien adoptar cualquier otra solución que impida la inversión del desplazamiento del aire en todos los puntos.

El aspirador híbrido o el aspirador mecánico, en su caso, deberá colocarse aplomado y sujeto al conducto de extracción o a su revestimiento.

El sistema de ventilación mecánica deberá colocarse sobre el soporte de manera estable y utilizando elementos antivibratorios.

Los empalmes y conexiones serán estancos y estarán protegidos para evitar la entrada o salida de aire en esos puntos.

Condiciones de terminación

Se revisará que las juntas entre las diferentes piezas están llenas y sin rebabas, en caso contrario se rellenarán o limpiarán.

Control de ejecución, ensayos y pruebas

Control de ejecución

- Conducciones verticales:
  Disposición: tipos y secciones según especificaciones. Correcta colocación y unión entre piezas.
  Aplomado: comprobación de la verticalidad.
  Sustentación: correcta sustentación de cada nivel de forjado. Sistema de apoyo.
  Aislamiento térmico: espesor especificado. Continuidad del aislamiento.
  Aspirador estático: altura sobre cubierta. Distancia a otros elementos. Fijación. Arriostramiento, en su caso.
- Conexiones individuales:
  Derivaciones: correcta conexión con pieza especial de derivación. Correcta colocación de la rejilla.
- Aberturas y bocas de ventilación:
  Ancho del retranqueo (en caso de estar colocadas en éste).
  Aberturas de ventilación en contacto con el exterior: disposición para evitar la entrada de agua.
  Bocas de expulsión. Situación respecto de cualquier elemento de entrada de aire de ventilación, del linde de la parcela y de cualquier punto donde pueda haber personas de forma habitual que se encuentren a menos de 10 m de distancia de la boca.
- Bocas de expulsión: disposición de malla antipájaros.
- Ventilación híbrida: altura de la boca de expulsión en la cubierta del edificio.
- Medios de ventilación híbrida y mecánica:
  Conductos de admisión. Longitud.
  Disposición de las aberturas de admisión y de extracción en las zonas comunes.
- Medios de ventilación natural:
  Aberturas mixtas en la zona común de trasteros: disposición.
  Número de aberturas de paso en la partición entre trastero y zona común.
  Aberturas de admisión y extracción de trasteros: comunicación con el exterior y separación vertical entre ellas.
  Aberturas mixtas en almacenes: disposición.
  Aireadores: distancia del suelo.
  Aberturas de extracción: conexión al conducto de extracción. Distancia a techo. Distancia a rincón o esquina.

Ensayos y pruebas

Prueba de funcionamiento: por conducto vertical, comprobación del caudal extraído en la primera y última conexión individual.

5.3 Instalación de electricidad: baja tensión y puesta a tierra

Descripción

Descripción

Instalación de baja tensión: instalación de la red de distribución eléctrica para tensiones entre 230 / 400 V, desde el final de la acometida de suministradora en el cuadro o caja general de protección, hasta los puntos de utilización en el edificio.

Instalación de puesta a tierra: se establecen para limitar la tensión que, con respecto a la tierra, puedan presentar en un momento dado las mas asegurar la protección de las protecciones y eliminar o disminuir el riesgo que supone una avería en los materiales eléctricos utilizados. Es una unión eléctri fusibles ni protección alguna, de una parte del circuito eléctrico o de una parte conductora no perteneciente al mismo mediante una toma de tierra con u grupos de electrodos enterrados en el suelo.

Criterios de medición y valoración de unidades

Instalación de baja tensión: los conductores se medirán y valorarán por metro lineal de longitud de iguales características, todo ello completamente colocado incluyendo tubo, bandeja o canal de aislamiento y parte proporcional de cajas de derivación y ayudas de albañilería cuando existan. El resto de elementos de la instalación, como caja general de protección, módulo de contador, mecanismos, etc., se medirán por unidad totalmente colocada y comprobada incluyendo todos los accesorios y conexiones necesarios para su correcto funcionamiento, y por unidades de enchufes y de puntos de luz incluyendo partes proporcionales de conductores, tubos, cajas y mecanismos.

Instalación de puesta a tierra: los conductores de las líneas principales o derivaciones de la puesta a tierra se medirán y valorarán por metro lineal, incluso tubo de aislamiento y parte proporcional de cajas de derivación, ayudas de albañilería y conexiones. El conductor de puesta a tierra se medirá y valorará por metro lineal, incluso excavación y relleno. El resto de componentes de la instalación, como picas, placas, arquetas, etc., se medirán y valorarán por unidad, incluso ayudas y conexiones.

COAR Colegio Oficial de Arquitectos de La Rioja VISADO 26/11/24
Expediente: 24-06-0030
Documento: 24-06-0030-025-0003-04
Página: (76 / 126)
Arquitecto/s: 829196 MARÍA DE CASTRO GARCÍA

Prescripciones sobre los productos

Características y recepción de los productos que se incorporan a las unidades de obra

La recepción de los productos, equipos y sistemas comprende el control de la documentación de los suministros (incluida la correspondiente al marcado CE, cuando sea pertinente), el control mediante distintivos de calidad o evaluaciones técnicas de idoneidad y el control mediante ensayos.

Instalación de baja tensión:

En general, la determinación de las características de la instalación se efectúa de acuerdo con lo señalado en la norma REBT

- Caja general de protección (CGP). Corresponderán a uno de los tipos recogidos en las especificaciones técnicas de la empresa suministradora. que hayan sido aprobadas por la Administración Pública competente.
- Línea General de alimentación (LGA). Es aquella que enlaza la Caja General de Protección con la centralización de contadores. Las líneas generales de alimentación estarán constituidas por:
  Conductores aislados en el interior de tubos empotrados.
  Conductores aislados en el interior de tubos enterrados.
  Conductores aislados en el interior de tubos en montaje superficial.
  Conductores aislados en el interior de canales protectoras cuya tapa sólo se pueda abrir con la ayuda de un útil.
  Canalizaciones eléctricas prefabricadas que deberán cumplir la norma REBT.
  Conductores aislados en el interior de conductos cerrados de obra de fábrica, proyectados y construidos al efecto.
- Contadores.
  Colocados en forma individual.
  Colocados en forma concentrada (en armario o en local).
- Derivación individual: es la parte de la instalación que, partiendo de la línea general de alimentación suministra energía eléctrica a una instalación de usuario. Las derivaciones individuales estarán constituidas por:
  Conductores aislados en el interior de tubos empotrados.
  Conductores aislados en el interior de tubos enterrados.
  Conductores aislados en el interior de tubos en montaje superficial.
  Conductores aislados en el interior de canales protectoras cuya tapa sólo se pueda abrir con la ayuda de un útil.
  Canalizaciones eléctricas prefabricadas que deberán cumplir la norma REBT.
  Conductores aislados en el interior de conductos cerrados de obra de fábrica, proyectados y construidos al efecto.
  Los diámetros exteriores nominales mínimos de los tubos en derivaciones individuales serán de 3,20 cm.
- Interruptor de control de potencia (ICP).
- Cuadro General de Distribución. Tipos homologados por el MICT:
  Interruptores diferenciales.
  Interruptor magnetotérmico general automático de corte omnipolar.
  Interruptores magnetotérmicos de protección bipolar.
- Instalación interior:
  Circuitos. Conductores y mecanismos: identificación, según especificaciones de proyecto.
  Puntos de luz y tomas de corriente.
  Aparatos y pequeño material eléctrico para instalaciones de baja tensión.
  Cables eléctricos, accesorios para cables e hilos para electrobobinas.
- Regletas de la instalación como cajas de derivación, interruptores, conmutadores, base de enchufes, pulsadores, zumbadores y regletas.
  El instalador poseerá calificación de Empresa Instaladora.
- En algunos casos la instalación incluirá grupo electrógeno y/o SAI. En la documentación del producto suministrado en obra, se comprobará que coincide con lo indicado en el proyecto, las indicaciones de la dirección facultativa y las normas UNE que sean de aplicación de acuerdo con el Reglamento Electrotécnico para Baja Tensión: marca del fabricante. Distintivo de calidad. Tipo de homologación cuando proceda. Grado de protección. Tensión asignada. Potencia máxima admisible. Factor de potencia. Cableado: sección y tipo de aislamiento. Dimensiones en planta. Instrucciones de montaje.
  No procede la realización de ensayos.
  Las piezas que no cumplan las especificaciones de proyecto, hayan sufrido daños durante el transporte o que presentaren defectos serán rechazadas.
- Instalación de puesta a tierra:
  Conductor de protección.
  Conductor de unión equipotencial principal.
  Conductor de tierra o línea de enlace con el electrodo de puesta a tierra.
  Conductor de equipotencialidad suplementaria.
  Borne principal de tierra, o punto de puesta a tierra.
  Masa.
  Elemento conductor.

Toma de tierra: pueden ser barras, tubos, pletinas, conductores desnudos, placas, anillos o bien mallas metálicas constituidos por los elementos anteriores o sus combinaciones. Otras estructuras enterradas, con excepción de las armaduras pretensadas. Los materiales utilizados y la realización de las tomas de tierra no afectará a la resistencia mecánica y eléctrica por efecto de la corrosión y comprometa las características del diseño de la instalación.

El almacenamiento en obra de los elementos de la instalación se hará dentro de los respectivos embalajes originales y de acuerdo con las instrucciones del fabricante. Será en un lugar protegido de lluvias y focos húmedos, en zonas alejadas de posibles impactos. No estarán en contacto con el terreno.

Prescripción en cuanto a la ejecución por unidades de obra

Características técnicas de cada unidad de obra

Condiciones previas: soporte

Instalación de baja tensión:

La fijación se realizará una vez acabado completamente el paramento que la soporte. Las instalaciones sólo podrán ser ejecutadas por instaladores o empresas instaladoras que cumplan con la reglamentación vigente en su ámbito de actuación.

El soporte serán los paramentos horizontales y verticales, donde la instalación podrá ser vista o empotrada.

En el caso de instalación vista, esta se fijará con tacos y tornillos a paredes y techos, utilizando como aislante protector de los conductores tubos, bandejas o canaletas.

En el caso de instalación empotrada, los tubos flexibles de protección se dispondrán en el interior de rozas practicadas a los tabiques. Las rozas n profundidad mayor de 4 cm sobre ladrillo macizo y de un canuto sobre el ladrillo hueco, el ancho no será superior a dos veces su profundidad. Las rozas preferentemente en las tres hiladas superiores. Si no es así tendrá una longitud máxima de 1 m. Cuando se realicen rozas por las dos caras del tabique, la d rozas paralelas será de 50 cm.

Instalación de puesta a tierra:

El soporte de la instalación de puesta a tierra de un edificio será por una parte el terreno, ya sea el lecho del fondo de las zanjas de cimen profundidad no menor de 80 cm, o bien el terreno propiamente dicho donde se hincarán picas, placas, etc.

El soporte para el resto de la instalación sobre nivel de rasante, líneas principales de tierra y conductores de protección, serán los paramento verticales o horizontales totalmente acabados o a falta de revestimiento, sobre los que se colocarán los conductores en montaje superficial o empotrados, aislados con tubos de PVC rígido o flexible respectivamente.

Compatibilidad entre los productos, elementos y sistemas constructivos

En general:

En general, para prevenir el fenómeno electroquímico de la corrosión galvánica entre metales con diferente potencial, se adoptarán las siguientes medidas:

Evitar el contacto entre dos metales de distinta actividad. En caso de no poder evitar el contacto, se deberá seleccionar metales próximos en la serie galvánica.

Aislar eléctricamente los metales con diferente potencial.

Evitar el acceso de agua y oxígeno a la zona de unión de los dos metales.

En la instalación de baja tensión:

Cuando algún elemento de la instalación eléctrica deba discurrir paralelo o instalarse próximo a una tubería de agua, se colocará siempre por encima de ésta. Las canalizaciones eléctricas no se situarán por debajo de otras canalizaciones que puedan dar lugar a condensaciones, tales como las destinadas a conducción de vapor de agua, de gas, etc., a menos que se tomen las disposiciones necesarias para proteger las canalizaciones eléctricas contra los efectos de estas condensaciones.

COAR Colegio Oficial de Arquitectos de La Rioja VISADO 26/11/24
Expediente: 24-006194-025-08833
Documento: 24-000377-025-08833
Página: (77 / 125)
Arquitecto: 829195 MARIA DE CASTRO GARCIA

Las canalizaciones eléctricas y las no eléctricas sólo podrán ir dentro de un mismo canal o hueco en la construcción, cuando se cumplan simultáneamente las siguientes condiciones:

La protección contra contactos indirectos estará asegurada por alguno de los sistemas señalados en la Instrucción IBT-BT-24, considerando a las conducciones no eléctricas, cuando sean metálicas, como elementos conductores.

Las canalizaciones eléctricas estarán convenientemente protegidas contra los posibles peligros que pueda presentar su proximidad a canalizaciones, y especialmente se tendrá en cuenta: la elevación de la temperatura, debida a la proximidad con una conducción de fluido caliente; la condensación; la inundación por avería en una conducción de líquidos, (en este caso se tomarán todas las disposiciones convenientes para asegurar su evacuación); la corrosión por avería en una conducción que contenga-un fluido corrosivo; la explosión por avería en una conducción que contenga un fluido inflamable; la intervención por mantenimiento o avería en una de las canalizaciones puede realizarse sin dañar al resto.

En la instalación de puesta a tierra:

Las canalizaciones metálicas de otros servicios (agua, líquidos o gases inflamables, calefacción central, etc.) no se utilizarán como tomas de tierra por razones de seguridad.

Proceso de ejecución

Ejecución

Instalación de baja tensión:

Se comprobará que todos los elementos de la instalación de baja tensión coinciden con su desarrollo en proyecto, y en caso contrario se redefinirá según el criterio y bajo la supervisión de la dirección facultativa. Se marcará por instalador autorizado y en presencia de la dirección facultativa los diversos componentes de la instalación, como tomas de corriente, puntos de luz, canalizaciones, cajas, etc.

Al marcar los tendidos de la instalación se tendrá en cuenta la separación mínima de 30 cm con la instalación de fontanería.

Se comprobará la situación de la acometida, ejecutada según R.E.B.T. y normas particulares de la compañía suministradora.

Se colocará la caja general de protección en lugar de permanente acceso desde la vía pública, y próxima a la red de distribución urbana o centro de transformación. La caja de la misma deberá estar homologada por UNESA y disponer de dos orificios que alojarán los conductos (metálicos protegidos contra la corrosión, fibrocemento o PVC rígido, autoextinguible de grado 7 de resistencia al choque), para la entrada de la acometida de la red general. Dichos conductos tendrán un diámetro mínimo de 15 cm o sección equivalente, y se colocarán inclinados hacía la vía pública. La caja de protección quedará empotrada y fijada sólidamente al paramento por un mínimo de 4 puntos, las dimensiones de la hornacina superarán las de la caja en 15 cm en todo su perímetro y su profundidad será de 30 cm como mínimo.

Se colocará un conducto de 10 cm desde la parte superior del nicho, hasta la parte inferior de la primera planta para poder realizar alimentaciones provisionales en caso de averías, suministros eventuales, etc.

Las puertas serán de tal forma que impidan la introducción de objetos, colocándose a una altura mínima de 20 cm sobre el suelo, y con hoja y marco metálicos protegidos frente a la corrosión. Dispondrán de cerradura normalizada por la empresa suministradora y se podrá revestir de cualquier material.

Se ejecutará la línea general de alimentación (LGA), hasta el recinto de contadores, discurriendo por lugares de uso común con conductores aislados en el interior de tubos empotrados, tubos en montaje superficial o con cubierta metálica en montaje superficial, instalada en tubo cuya sección permita aumentar un 100% la sección de los conductos instalada inicialmente. La unión de los tubos será roscada o embutida. Cuando tenga una longitud excesiva se dispondrán los registros adecuados. Se procederá a la colocación de los conductores eléctricos, sirviéndose de pasa hilos (guías) impregnadas de sustancias que permitan su deslizamiento por el interior.

El recinto de contadores, se construirá con materiales no inflamables, y no estará atravesado por conducciones de otras instalaciones que no sean eléctricas. Sus paredes no tendrán resistencia inferior a la del tabicón del 9 y dispondrá de sumidero, ventilación natural e iluminación (mínimo 100 lx). Los módulos de centralización quedarán fijados superficialmente con tornillos a los paramentos verticales, con una altura mínima de 50 cm y máxima de 1,80 cm.

Se ejecutarán las derivaciones individuales, previo trazado y replanteo, que se realizarán a través de canaladuras empotradas o adosadas o bien directamente empotradas o enterradas en el caso de derivaciones horizontales, disponiéndose los tubos como máximo en dos filas superpuestas, manteniendo una distancia entre ejes de tubos de 5 cm como mínimo. En cada planta se dispondrá un registro, y cada tres una placa cortafuego. Los tubos por los que se tienden los conductores se sujetarán mediante bases soportes y con abrazaderas y los empalmes entre los mismos se ejecutarán mediante manguitos de 10 cm de longitud.

Se colocarán los cuadros generales de distribución e interruptores de potencia ya sea en superficie fijada por 4 puntos como mínimo o empotrada, en cuyo caso se ejecutará como mínimo en tabicón de 12 cm de espesor.

Se ejecutará la instalación interior; si es empotrada se realizarán rozas siguiendo un recorrido horizontal y vertical y en el interior de las mismas se alojarán los tubos de aislante flexible. Se colocarán registros con una distancia máxima de 15 m. Las rozas verticales se separarán de los cercos y premarcos al menos 20 cm y cuando se dispongan rozas por dos caras de paramento la distancia entre dos paralelas será como mínimo de 50 cm, y su profundidad de 4 cm para ladrillo macizo y 1 canuto para hueco, el ancho no será superior a dos veces su profundidad. Las cajas de derivación quedarán a una distancia de 20 cm del techo. El tubo aislante penetrará 5 mm en las cajas donde se realizará la conexión de los cables (introducidos estos con ayuda de pasahilos) mediante bornes o dedales aislantes. Las tapas de las cajas de derivación quedarán adosadas al paramento.

Si el montaje fuera superficial, el recorrido de los tubos, de aislante rígido, se sujetará mediante grapas y las uniones de conductores se realizarán en cajas de derivación igual que en la instalación empotrada.

Se realizará la conexión de los conductores a las regletas, mecanismos y equipos.

Para garantizar una continua y correcta conexión los contactos se dispondrán limpios y sin humedad y se protegerán con envolventes o pastas.

Las canalizaciones estarán dispuestas de forma que faciliten su maniobra, inspección y acceso a sus conexiones.

Las canalizaciones eléctricas se identificarán. Por otra parte, el conductor neutro o compensador, cuando exista, estará claramente diferenciado de los demás conductores.

Para la ejecución de las canalizaciones, estas se fijarán sobre las paredes por medio de bridas, abrazaderas, o collares de forma que no perjudiquen las cubiertas de los mismos. La distancia entre dos puntos de fijación sucesivos no excederá de 40 cm. Se evitará curvar los cables con un radio demasiado pequeño, y salvo prescripción en contra fijada en la Norma UNE correspondiente al cable utilizado, este radio no será inferior a 10 veces el diámetro exterior del cable.

Los cruces de los cables con canalizaciones no eléctricas se podrán efectuar por la parte anterior o posterior a éstas, dejando una distancia mínima de 3 cm entre la superficie exterior de la canalización no eléctrica y la cubierta de los cables, cuando el cruce se efectúe por la parte anterior de aquélla.

Los extremos de los cables serán estancos cuando las características de los locales o emplazamientos así lo exijan, utilizándose para este fin cajas u otros dispositivos adecuados. La estanqueidad podrá quedar asegurada con la ayuda de prensaestopas.

Los empalmes y conexiones se realizarán por medio de cajas o dispositivos equivalentes provistos de tapas desmontables que aseguren a la vez la continuidad de la protección mecánica establecida, el aislamiento y la inaccesibilidad de las conexiones y su verificación en caso necesario.

En caso de conductores aislados en el interior de huecos de la construcción, se evitarán, dentro de lo posible, las asperezas en el interior de los huecos y los cambios de dirección de los mismos en un número elevado o de pequeño radio de curvatura. La canalización podrá ser reconocida y conservada sin que sea necesaria la destrucción parcial de las paredes, techos, etc., o sus guarnecidos y decoraciones. Los empalmes y derivaciones de los cables serán accesibles, disponiéndose para ellos las cajas de derivación adecuadas.

Paso a través de elementos de la construcción: en toda la longitud da los pasos de canalizaciones no se dispondrán empalmes o derivaciones de cables. Para la protección mecánica de los cables en la longitud del paso, se dispondrán éstos en el interior de tubos

Instalación de puesta a tierra:

Se comprobará que la situación, el espacio y los recorridos de la instalación coinciden con el proyecto, principalmente la situación de las líneas bajada a tierra, de las instalaciones y masas metálicas. En caso contrario se redefinirá según el criterio y bajo la supervisión de la dirección facultativa y se marcado por instalador autorizado de todos los componentes de la instalación.

Durante la ejecución de la obra se realizará una puesta a tierra provisional que estará formada por un cable conductor que unirá las máquinas eléct metálicas que no dispongan de doble aislamiento y un conjunto de electrodos de picas.

Al iniciarse las obras de cimentación del edificio se dispondrá el cable conductor en el fondo de la zanja, a una profundidad no inferior a 80 cm forma cerrado exterior al perímetro del edificio, al que se conectarán los electrodos, hasta conseguir un valor mínimo de resistencia a tierra.

Una serie de conducciones enterradas unirá todas las conexiones de puesta tierra situadas en el interior del edificio. Estos conductores irán conectados por ambos extremos al anillo y la separación entre dos de estos conductores no será inferior a 4 m.

Los conductores de protección estarán protegidos contra deterioros mecánicos, químicos, electroquímicos y esfuerzos electrodinámicos. Las conexiones serán accesibles para la verificación y ensayos, excepto en el caso de las efectuadas en cajas selladas con material de relleno o en cajas no desmontables con juntas estancas. Ningún aparato estará intercalado en el conductor de protección, aunque para los ensayos podrán utilizarse conexiones desmontables mediante útiles adecuados.

Para la ejecución de los electrodos, en el caso de que se trate de elementos longitudinales hincados verticalmente (picas), se realizarán excavaciones para alojar las arquetas de conexión, se preparará la pica montando la punta de penetración y la cabeza protectora, se introducirá el primer tramo manteniendo verticalmente la pica con una llave, mientras se compruebe la verticalidad de la plomada. Paralelamente se golpeará con una maza, enterrando el primer tramo de la pica, se quitará la cabeza protectora y se enroscará el segundo tramo, enroscando de nuevo la cabeza protectora y volviendo a golpear; cada vez que se introduzca un nuevo tramo se medirá la resistencia a tierra. A continuación se deberá soldar o fijar el collar de protección y una vez acabado el pozo de inspección se realizará la conexión del conductor de tierra con la pica.

COAR Colegio Oficial de Arquitectos de La Rioja VISADO 26/11/24
Expediente:
Documento:
Página:
Arquitectos: 829196 MARIA DE CASTRO GARCIA

Durante la ejecución de las uniones entre conductores de tierra y electrodos de tierra se cuidará que resulten eléctricamente correctas. Las conexiones no dañarán ni a los conductores ni a los electrodos de tierra.

Sobre los conductores de tierra y en lugar accesible, se preverá un dispositivo para medir la resistencia de la toma de tierra correspondiente. Este dispositivo puede estar combinado con el borne principal de tierra, ser desmontable, mecánicamente seguro y asegurar la continuidad eléctrica.

Si los electrodos fueran elementos superficiales colocados verticalmente en el terreno, se realizará un hoyo y se colocará la placa verticalmente, con su arista superior a 50 cm como mínimo de la superficie del terreno; se recubrirá totalmente de tierra arcillosa y se regará. Se realizará el pozo de inspección y la conexión entre la placa y el conductor de tierra con soldadura aluminotérmica.

Se ejecutarán las arquetas registrables en cuyo interior alojarán los puntos de puesta a tierra a los que se sueldan en un extremo la línea de enlace con tierra y en el otro la línea principal de tierra. La puesta a tierra se ejecutará sobre apoyos de material aislante.

La línea principal se ejecutará empotrada o en montaje superficial, aislada con tubos de PVC, y las derivaciones de puesta a tierra con conducto empotrado aislado con PVC flexible. Sus recorridos serán lo más cortos posibles y sin cambios bruscos de dirección, y las conexiones de los conductores de tierra serán realizadas con tornillos de aprieto u otros elementos de presión, o con soldadura de alto punto de fusión.

Condiciones de terminación

Instalación de baja tensión:

Las rozas quedarán cubiertas de mortero o yeso, y enrasadas con el resto de la pared. Terminada la instalación eléctrica interior, se protegerán las cajas y cuadros de distribución para evitar que queden tapados por los revestimientos posteriores de los paramentos. Una vez realizados estos trabajos se descubrirán y se colocarán los automatismos eléctricos, embellecedores y tapas. Al término de la instalación, e informada la dirección facultativa, el instalador autorizado emitirá la documentación reglamentaria que acredite la conformidad de la instalación con la Reglamentación vigente.

Instalación de puesta a tierra:

Al término de la instalación, el instalador autorizado, e informada la dirección facultativa, emitirá la documentación reglamentaria que acredite la conformidad de la instalación con la Reglamentación vigente.

Control de ejecución, ensayos y pruebas

Instalación de baja tensión:

Instalación general del edificio:

- Caja general de protección:
  Dimensiones del nicho mural. Fijación (4 puntos).
  Conexión de los conductores. Tubos de acometidas.
- Línea general de alimentación (LGA):
  Tipo de tubo. Diámetro y fijación en trayectos horizontales. Sección de los conductores.
  Dimensión de patinillo para línea general de alimentación. Registros, dimensiones.
  Número, situación, fijación de pletinas y placas cortafuegos en patinillos de líneas generales de alimentación.
- Recinto de contadores:
  Centralización de contadores: número y fijación del conjunto prefabricado y de los contadores. Conexiones de líneas generales de alimentación y derivaciones individuales.
  Contadores trifásicos independientes: número y fijación del conjunto prefabricado y de los contadores. Conexiones.
  Cuarto de contadores: dimensiones. Materiales (resistencia al fuego). Ventilación. Desagüe.
  Cuadro de protección de líneas de fuerza motriz: situación, alineaciones, fijación del tablero. Fijación del fusible de desconexión, tipo e intensidad. Conexiones.
  Cuadro general de mando y protección de alumbrado: situación, alineaciones, fijación. Características de los diferenciales, conmutador rotativo y temporizadores. Conexiones.
- Derivaciones individuales:
  Patinillos de derivaciones individuales: dimensiones. Registros, (uno por planta). Número, situación y fijación de pletinas y placas cortafuegos.
  Derivación individual: tipo de tubo protector, sección y fijación. Sección de conductores. Señalización en la centralización de contadores.
- Canalizaciones de servicios generales:
  Patinillos para servicios generales: dimensiones. Registros, dimensiones. Número, situación y fijación de pletinas, placas cortafuegos y cajas de derivación.
  Líneas de fuerza motriz, de alumbrado auxiliar y generales de alumbrado: tipo de tubo protector, sección. Fijación. Sección de conductores.
- Tubo de alimentación y grupo de presión:
  Tubo de igual diámetro que el de la acometida, a ser posible aéreo.

Instalación interior del edificio:

- Cuadro general de distribución:
  Situación, adosado de la tapa. Conexiones. Identificación de conductores.
- Instalación interior:
  Dimensiones, trazado de las rozas.
  Identificación de los circuitos. Tipo de tubo protector. Diámetros.
  Identificación de los conductores. Secciones. Conexiones.
  Paso a través de elementos constructivo. Juntas de dilatación.
  Acometidas a cajas.
  Se respetan los volúmenes de prohibición y protección en locales húmedos.
  Red de equipotencialidad: dimensiones y trazado de las rozas. Tipo de tubo protector. Diámetro. Sección del conductor. Conexiones.
- Cajas de derivación:
  Número, tipo y situación. Dimensiones según número y diámetro de conductores. Conexiones. Adosado a la tapa del paramento.
- Mecanismos:
  Número, tipo y situación. Conexiones. Fijación al paramento.

Instalación de puesta a tierra:

- Conexiones:
  Punto de puesta a tierra.
- Borne principal de puesta a tierra:
  Fijación del borne. Sección del conductor de conexión. Conexiones y terminales. Seccionador.
- Línea principal de tierra:
  Tipo de tubo protector. Diámetro. Fijación. Sección del conductor. Conexión.
- Picas de puesta a tierra, en su caso:
  Número y separaciones. Conexiones.
- Arqueta de conexión:
  Conexión de la conducción enterrada, registrable. Ejecución y disposición.
- Conductor de unión equipotencial:
  Tipo y sección de conductor. Conexión. Se inspeccionará cada elemento.
- Línea de enlace con tierra:
  Conexiones.
- Barra de puesta a tierra:
  Fijación de la barra. Sección del conductor de conexión. Conexiones y terminales.

Ensayos y pruebas

Instalación de baja tensión.

Instalación general del edificio:

Resistencia al aislamiento:

De conductores entre fases (si es trifásica o bifásica), entre fases y neutro y entre fases y tierra.

Instalación de puesta a tierra:

Resistencia de puesta a tierra del edificio. Verificando los siguientes controles:

La línea de puesta a tierra se empleará específicamente para ella misma, sin utilizar otras conducciones no previstas para tal fin.

Comprobación de que la tensión de contacto es inferior a 24 V en locales húmedos y 50 V en locales secos, en cualquier masa del edificio.

COAR
Colegio Oficial de Arquitectos de La Rioja
VISADO
26/11/24

Expediente: 24-00619-540
Documento: 24-0003741-025-08833
Página: (79 / 125)
Arquitecto/s: 829196 MARÍA DE CASTRO GARCIA:

Comprobación de que la resistencia es menor de 20 ohmios.

Conservación y mantenimiento

Instalación de baja tensión. Se preservarán todos los componentes de la instalación del contacto con materiales agresivos y humedad.
Instalación de puesta a tierra. Se preservarán todos los elementos de materiales agresivos, impactos, humedades y suciedad

Prescripciones sobre verificaciones en el edificio terminado

Verificaciones y pruebas de servicio para comprobar las prestaciones finales del edificio

Instalación de baja tensión y de puesta a tierra. Documentación: certificados, boletines y documentación adicional exigida por la Administración competente.

5.4 Instalación de fontanería y aparatos sanitarios

5.4.1 Fontanería

Descripción

Descripción

Instalación de agua fría y caliente en red de suministro y distribución interior de los edificios incluidos en el ámbito de aplicación general del CTE, desde la toma de la red interior hasta las griferías, ambos inclusive.

Criterios de medición y valoración de unidades

Las tuberías y aislamientos se medirán y valorarán por metro lineal de longitud de iguales características, sin descontar los elementos intermedios como válvulas, accesorio, etc., todo ello completamente colocado e incluyendo la parte proporcional de accesorios, manguitos, soporte, etc. para tuberías, y la protección cuando exista para los aislamientos.

El resto de componentes de la instalación se medirán por unidad totalmente colocada y comprobada incluyendo todos los accesorios y conexiones necesarios para su correcto funcionamiento.

Prescripciones sobre los productos

Características y recepción de los productos que se incorporan a las unidades de obra

Productos constituyentes: llaves de paso, tubos, válvulas antirretorno, filtro, armario o arqueta del contador general, marco y tapa, contador general, depósito auxiliar de alimentación, grupo de presión, depósitos de presión, local de uso exclusivo para bombas, válvulas limitadoras de presión, sistemas de tratamiento de agua, batería de contadores, contadores divisionarios, colectores de impulsión y retorno, bombas de recirculación, aislantes térmicos, etc.

- Red de agua fría.

Filtro de la instalación general: el filtro debe ser de tipo Y con un umbral de filtrado comprendido entre 25 y 50 µm, con malla de acero inoxidable y baño de plata, y autolimpiable.

Sistemas de control y regulación de la presión:

Grupos de presión. Deben diseñarse para que pueda suministrar a zonas del edificio alimentables con presión de red, sin necesidad de la puesta en marcha del grupo.

Las bombas del equipo de bombeo serán de iguales prestaciones.

Deposito de presión: estará dotado de un presostato con manómetro.

Sistemas de tratamiento de agua.

Los materiales utilizados en la fabricación de los equipos de tratamiento de agua deben tener las características adecuadas en cuanto a resistencia mecánica, química y microbiológica para cumplir con los requerimientos inherentes tanto al agua como al proceso de tratamiento.

Todos los aparatos de descarga, tanto depósitos como grifos, los calentadores de agua instantáneos, los acumuladores, las calderas individuales de producción de ACS y calefacción y, en general, los aparatos sanitarios, llevarán una llave de corte individual.

- Instalaciones de agua caliente sanitaria.

Distribución (impulsión y retorno).

El aislamiento de las redes de tuberías, tanto en impulsión como en retorno, deberá ajustarse a lo dispuesto en el Reglamento de Instalaciones Térmicas en los Edificios y sus Instrucciones Técnicas Complementarias ITE.

- Tubos: material. Diámetro nominal, espesor nominal y presión nominal. Serie o tipo de tubo y tipo de rosca o unión. Marca del fabricante y año de fabricación. Norma UNE a la que responde. Dada la alteración que producen en las condiciones de potabilidad del agua, quedan prohibidos expresamente los tubos de aluminio y aquellos cuya composición contenga plomo. Se consideran adecuados para las instalaciones de agua de consumo humano los siguientes tubos:
  Tubos de acero galvanizado, según RITE
  Tubos de cobre, según Norma RITE
  Tubos de acero inoxidable, según Norma UNE 19049-1:1997
  Tubos de fundición dúctil, según Norma UNE EN 545:2011
  Tubos de policloruro de vinilo no plastificado (PVC),
  Tubos de policloruro de vinilo clorado (PVC-C), según Norma UNE EN ISO 15877:2009/A1:2011
  Tubos de polietileno (PE), según Normas UNE EN 12201-2:2012+A1:2020 y UNE EN 12201-3:2012+A1:2013:2003
  Tubos de polietileno reticulado (PE-X), según Norma UNE EN ISO 15875:2004
  Tubos de polibutileno (PB), según Norma UNE EN ISO 15876:2017
  Tubos de polipropileno (PP) según Norma UNE EN ISO 15874:2013/A1:2018
  Tubos multicapa de polímero / aluminio / polietileno resistente a temperatura (PE-RT)
  Tubos multicapa de polímero / aluminio / polietileno reticulado (PE-X).
- Griferías: materiales. Defectos superficiales. Marca del fabricante o del importador sobre el cuerpo o sobre el órgano de maniobra. Grupo acústico y clase de caudal.
- Accesorios.

Grapa o abrazadera: será siempre de fácil montaje y desmontaje, así como aislante eléctrico.

Sistemas de contabilización de agua fría: los contadores de agua deberán fabricarse con materiales que posean resistencia y estabilidad adecuada se destinan, también deberán resistir las corrosiones.

Todos los materiales utilizados en los tubos, accesorios y componentes de la red, incluyendo también las juntas elásticas y productos us estanqueidad, así como los materiales de aporte y fundentes para soldaduras, cumplirán las condiciones y requisitos expuestos a continuación:

No deben modificar las características organolépticas ni la salubridad del agua suministrada.

Deben ser resistentes a la corrosión interior.

Deben ser capaces de funcionar eficazmente en las condiciones de servicio previstas.

Deben ser resistentes a temperaturas de hasta 40ºC, y a las temperaturas exteriores de su entorno inmediato.

Deben ser compatibles con el agua suministrada y no deben favorecer la migración de sustancias de los materiales en cantidades que sean un riesgo para la salubridad y limpieza del agua de consumo humano.

Su envejecimiento, fatiga, durabilidad y las restantes características mecánicas, físicas o químicas, no deben disminuir la vida útil prevista de la instalación.

Para cumplir las condiciones anteriores pueden utilizarse revestimientos, sistemas de protección o sistemas de tratamiento de agua.

Uniones de tubos: de acero galvanizado o zincado, las roscas de los tubos serán del tipo cónico.

- El ACS se considera igualmente agua de consumo humano y cumplirá por tanto con todos los requisitos al respecto.
- El aislamiento térmico de las tuberías utilizado para reducir pérdidas de calor, evitar condensaciones y congelación del agua en el interior de las conducciones, se realizará con coquillas resistentes a la temperatura de aplicación. Los materiales utilizados como aislante térmico que cumplan la norma UNE 100171:1989 IN UNE 100171:1992: ERRATUM y se considerarán adecuados para soportar altas temperaturas.
- El material de válvulas y llaves no será incompatible con las tuberías en que se intercalen. El cuerpo de la llave ó válvula será de una sola pieza de fundición o fundida en bronce, latón, acero, acero inoxidable, aleaciones especiales o plástico. Solamente pueden emplearse válvulas de cierre por giro de 90º como válvulas de tubería si sirven como órgano de cierre para trabajos de mantenimiento.

Se realizará la comprobación de la documentación de suministro en todos los casos, comprobando que coincide lo suministrado en obra con lo indicado en proyecto y las normas UNE que sea de aplicación de acuerdo con el CTE.

COAR Colegio Oficial de Arquitectos de La Rioja VISADO 26/11/24
Expediente: 240061946
Documento: 240003711-005-08833
Página: (8/125)
Arquitecto/s: 829190 MARIA DE CASTRO GARCIA

Se verificará el marcado CE para los productos siguientes:
Tubos y racores de acero para el transporte de líquidos acuosos, incluido el agua destinada al consumo humano .
Juntas para la conexión de tubos de acero y racores para el transporte de líquidos acuosos .
Tubos y racores de acero inoxidable para el transporte de líquidos acuosos .
Tubos redondos de cobre .
Las piezas que hayan sufrido daños durante el transporte o que presentaren defectos no apreciados en la recepción en fábrica serán rechazadas. Asimismo serán rechazados aquellos productos que no cumplan las características técnicas mínimas que deban reunir.

<u>Prescripción en cuanto a la ejecución por unidades de obra</u>

Características técnicas de cada unidad de obra

□Condiciones previas: soporte

El soporte serán los paramentos horizontales y verticales, donde la instalación podrá disponerse vista, registrable o estar empotrada.
Las tuberías ocultas o empotradas discurrirán preferentemente por patinillos o cámaras de fábrica, realizados al efecto o prefabricados, techos o suelos técnicos, muros cortina o tabiques técnicos. Si esto no fuera posible, discurrirán por rozas realizadas en paramentos de espesor adecuado, no estando permitido su empotramiento en tabiques de ladrillo hueco sencillo.
Las instalaciones sólo podrán ser ejecutadas por instaladores o empresas instaladoras que cumplan con la reglamentación vigente en su ámbito de actuación.
Revisión de documentación: certificados, boletines y documentación adicional exigida por la Administración competente.

□Compatibilidad entre los productos, elementos y sistemas constructivos

Para prevenir el fenómeno electroquímico de la corrosión galvánica entre metales con diferente potencial, se adoptarán las siguientes medidas:
Evitar el contacto entre dos metales de distinta actividad. En caso de no poder evitar el contacto, se deberá seleccionar metales próximos en la serie galvánica.
Aislar eléctricamente los metales con diferente potencial.
Evitar el acceso de agua y oxígeno a la zona de unión de los dos metales.
Según el CTE DB HS 4, se evitará el acoplamiento de tuberías y elementos de metales con diferentes valores de potencial electroquímico excepto cuando según el sentido de circulación del agua se instale primero el de menor valor.
En particular, las tuberías de cobre no se colocarán antes de las conducciones de acero galvanizado, según el sentido de circulación del agua. No se instalarán aparatos de producción de ACS en cobre colocados antes de canalizaciones en acero.
Excepcionalmente, por requisitos insalvables de la instalación, se admitirá el uso de manguitos antielectrolíticos, de material plástico, en la unión del cobre y el acero galvanizado. Se autoriza sin embargo, el acoplamiento de cobre después de acero galvanizado, montando una válvula de retención entre ambas tuberías.
Se podrán acoplar al acero galvanizado elementos de acero inoxidable.
En las vainas pasamuros, se interpondrá un material plástico para evitar contactos inconvenientes entre distintos materiales.
Según el CTE DB HS 4, las tuberías metálicas se protegerán contra la agresión de todo tipo de morteros, del contacto con el agua en su superficie exterior y de la agresión del terreno mediante la interposición de un elemento separador de material adecuado e instalado de forma continua en todo el perímetro de los tubos y en toda su longitud, no dejando juntas de unión de dicho elemento que interrumpan la protección e instalándolo igualmente en todas las piezas especiales de la red, tales como codos, curvas.
Toda conducción exterior y al aire libre, se protegerá igualmente.
Si las tuberías y accesorios están concebidos como partes de un mismo sistema de instalación, éstos no se mezclarán con los de otros sistemas.
Los materiales que se vayan a utilizar en la instalación, en relación con su afectación al agua que suministre no deben presentar incompatibilidad electroquímica entre sí.
El material de válvulas y llaves no será incompatible con las tuberías en que se intercalen.
No podrán emplearse para las tuberías ni para los accesorios, materiales que puedan producir concentraciones de sustancias nocivas que excedan los valores permitidos por el Real Decreto 140/2003, de 7 de febrero.
Dada la alteración que producen en las condiciones de potabilidad del agua, quedan prohibidos expresamente los tubos de aluminio y aquellos cuya composición contenga plomo.
Cuando los tubos discurren enterrados o empotrados los revestimientos que tendrán serán según el material de los mismos, serán:
Para tubos de acero con revestimiento de polietileno, bituminoso, de resina epoxídica o con alquitrán de poliuretano.
Para tubos de cobre con revestimiento de plástico.
Para tubos de fundición con revestimiento de película continua de polietileno, de resina epoxídica, con betún, con láminas de poliuretano o con zincado con recubrimiento de cobertura

Proceso de ejecución

□Ejecución

Ejecución redes de tuberías, según el CTE DB HS 4:
Cuando discurran por conductos, éstos estarán debidamente ventilados y contarán con un adecuado sistema de vaciado. El trazado de las tuberías vistas se efectuará en forma limpia y ordenada. Si estuvieran expuestas a cualquier tipo de deterioro por golpes o choques fortuitos, deberán protegerse adecuadamente. Las conducciones no deben ser instaladas en contacto con el terreno, disponiendo siempre de un adecuado revestimiento de protección.
Uniones y juntas:
Las uniones de los tubos serán estancas, según el CTE DB HS 4. Las uniones de tubos resistirán adecuadamente la tracción. Son admisibles las soldaduras fuertes. En las uniones tubo-accesorio se observarán las indicaciones del fabricante.
Protecciones:
Según el CTE DB HS 4, tanto en tuberías empotradas u ocultas como en tuberías vistas, se considerará la posible formación de condensaciones en su superficie exterior y se dispondrá un elemento separador de protección, no necesariamente aislante pero si con capacidad de actuación como barrera antivapor.
Según el CTE DB HS 4cuando la temperatura exterior del espacio por donde discurre la red pueda alcanzar valores capaces de helar el agua de su interior, se aislará térmicamente dicha red con aislamiento adecuado al material de constitución y al diámetro de cada tramo afectado.
Según el CTE DB HS 4, cuando una tubería haya de atravesar cualquier paramento del edificio u otro tipo de elemento constructivo que pudiera transmitirle esfuerzos perjudiciales de tipo mecánico, lo hará dentro de una funda circular, de mayor diámetro y suficientemente resistente. Cuando en instalaciones vistas, el paso se produzca en sentido vertical, el pasatubos sobresaldrá al menos 3 cm por el lado en que pudieran producirse golpes ocasionales, con el fin de proteger al tubo. Igualmente, si se produce un cambio de sentido, éste sobresaldrá como mínimo una longitud igual al diámetro de la tubería más 1 cm. Cuando la red de tuberías atraviese, en superficie o de forma empotrada, una junta de dilatación constructiva del edificio, se instalará un elemento o dispositivo dilatador.
Según el CTE DB HS 4, a la salida de las bombas se instalarán conectores flexibles, que actúen de protección contra el ruido.
Grapas y abrazaderas, según el CTE DB HS 4, la colocación de grapas y abrazaderas para la fijación de los tubos a los paramentos se hará de for[illegible] tubos queden perfectamente alineados con dichos paramentos, guarden las distancias exigidas y no transmitan ruidos y/o vibraciones al edificio.
Soportes, según el CTE DB HS 4, se dispondrán soportes de manera que el peso de los tubos cargue sobre estos y nunca sobre los propios tubos [illegible] No podrán anclarse en ningún elemento de tipo estructural, salvo que en determinadas ocasiones no sea posible otra solución.
Alojamiento del contador general, según el CTE DB HS 4, la cámara o arqueta de alojamiento del contador general estará construida de tal forma qu[illegible] agua en la instalación no afecte al resto del edificio. A tal fin, estará impermeabilizada y contará con un desagüe en su piso o fondo que garantice la e[illegible] caudal de agua máximo previsto en la acometida. Las superficies interiores de la cámara o arqueta, cuando ésta se realice “in situ”, se terminarán ad[illegible] mediante un enfoscado, bruñido y fratasado, sin esquinas en el fondo, que a su vez tendrá la pendiente adecuada hacia el sumidero. Si la misma fuera prefabricada cumplirá los mismos requisitos de forma general. En cualquier caso, contará con la pre-instalación adecuada para una conexión de envío de señales para la lectura a distancia del contador. Las cámaras o arquetas estarán cerradas con puertas capaces de resistir adecuadamente tanto la acción de la intemperie como posibles esfuerzos mecánicos derivados de su utilización y situación. En las mismas, se practicarán aberturas que posibiliten la necesaria ventilación de la cámara.
Contadores divisionarios aislados, según el CTE DB HS 4, se alojarán en cámara, arqueta o armario según las distintas posibilidades de instalación y cumpliendo los requisitos establecidos para el contador general en cuanto a sus condiciones de ejecución.
Depósito auxiliar de alimentación para grupo de sobre elevación, según el CTE DB HS 4, habrá de ser fácilmente accesible así como fácil de limpiar. Contará en cualquier caso con tapa y esta ha de estar asegurada contra deslizamiento y disponer en la zona más alta de suficiente ventilación y aireación. Habrá que asegurar todas las uniones con la atmósfera contra la entrada de animales e inmisiones nocivas con sifón para el rebosado. Estarán, en todos los casos, provistos de un rebosadero. Se dispondrá, en la tubería de alimentación al depósito, de uno o varios dispositivos de cierre. Dichos dispositivos serán válvulas pilotadas. En el caso de existir exceso de presión habrá de interponerse, antes de dichas válvulas, una que limite dicha presión con el fin de no producir el deterioro de las anteriores. La centralita dispondrá de un hidronivel. Se dispondrá de los mecanismos necesarios que permitan la fácil evacuación del agua contenida en el depósito, para facilitar su mantenimiento y limpieza. Asimismo, se construirán y conectarán de manera que el agua se renueve por su propio modo de funcionamiento evitando siempre la existencia de agua estancada.

COAR Colegio Oficial de Arquitectos de La Rioja VISADO 26/11/24
Expediente:
Documento:
Página:
Arquitecto/s:
829196 MARIA DE CASTRO GARCIA

Bombas para grupo de sobre elevación, según el CTE DB HS 4, se montarán sobre bancada de hormigón u otro tipo de material que garantice la suficiente masa e inercia del conjunto e impida la transmisión de ruidos y vibraciones al edificio. Entre la bomba y la bancada irán interpuestos elementos antivibratorios adecuados al equipo a instalar, sirviendo estos de anclaje del mismo a la citada bancada. A la salida de cada bomba se instalará un manguito elástico. Igualmente, se dispondrán llaves de cierre, antes y después de cada bomba. Las bombas de impulsión se instalarán preferiblemente sumergidas.

Deposito de presión, según el CTE DB HS 4, estará dotado de un presostato con manómetro, tarado a las presiones máxima y mínima de servicio, haciendo las veces de interruptor, comandando la centralita de maniobra y control de las bombas. Los valores correspondientes de reglaje han de figurar de forma visible en el depósito. En equipos con varias bombas de funcionamiento en cascada, se instalarán tantos presostatos como bombas se desee hacer entrar en funcionamiento. El depósito de presión dispondrá de una válvula de seguridad, situada en su parte superior, con una presión de apertura por encima de la presión nominal de trabajo e inferior o igual a la presión de timbrado del depósito. Si se instalaran varios depósitos de presión, estos pueden disponerse tanto en línea como en derivación.

Funcionamiento alternativo de grupo de presión convencional, según el CTE DB HS 4, se preverá una derivación alternativa (by-pass) para el funcionamiento alternativo del grupo de presión convencional. Esta derivación llevará incluidas una válvula de tres vías motorizada y una válvula antirretorno posterior a ésta. El accionamiento de la válvula también podrá ser manual. Cuando existan baterías mezcladoras, se instalará una reducción de presión centralizada. Asimismo, se dispondrá de un racor de conexión para la instalación de un aparato de medición de presión o un puente de presión diferencial. El filtro ha de instalarse antes del primer llenado de la instalación, y se situará inmediatamente delante del contador según el sentido de circulación del agua. En la ampliación de instalaciones existentes o en el cambio de tramos grandes de instalación, es conveniente la instalación de un filtro adicional en el punto de transición. Sólo se instalarán aparatos de dosificación conformes con la reglamentación vigente.

Condiciones de terminación

La instalación se entregará terminada, conectada y comprobada.

Control de ejecución, ensayos y pruebas

Control de ejecución

Instalación general del edificio.

Acometida: tubería de acometida atraviesa el muro por un orificio con pasatubos rejuntado e impermeabilizado. Llave de registro (exterior al edificio). Llave de paso, alojada en cámara impermeabilizada en el interior del edificio.

Contador general: situación del armario o cámara; colocación del contador, llaves y grifos; diámetro y recibido del manguito pasamuros.

Llave general: diámetro y recibido del manguito pasamuros; colocación de la llave.

Tubo de alimentación y grupo de presión: diámetro; a ser posible aéreo.

Grupo de presión: marca y modelo especificado

Depósito hidroneumático: homologado por el Ministerio de Industria.

Equipo de bombeo: marca, modelo, caudal, presión y potencia especificados. Llevará válvula de asiento a la salida del equipo y válvula de aislamiento en la aspiración. Fijación, que impida la transmisión de esfuerzos a la red y vibraciones.

Batería de contadores divisionarios: local o armario de alojamiento, impermeabilizado y con sumidero sifónico. Colocación del contador y llave de paso. Separación de otras centralizaciones de contadores (gas, electricidad…) Fijación del soporte; colocación de contadores y llaves.

Instalación particular del edificio.

Montantes:

Grifos para vaciado de columnas, cuando se hayan previsto.

En caso de instalación de antiarietes, colocación en extremos de montantes y con llave de corte.

Diámetro y material especificados (montantes).

Pasatubos en muros y forjados, con holgura suficiente.

Posición paralela o normal a los elementos estructurales.

Comprobación de las separaciones entre elementos de apoyo o fijación.

Derivación particular:

Canalizaciones a nivel superior de los puntos de consumo.

Llaves de paso en locales húmedos.

Distancia a una conducción o cuadro eléctrico mayor o igual a 30 cm.

Diámetros y materiales especificados.

Tuberías de PVC, condiciones especiales para no impedir la dilatación.

Tuberías de acero galvanizado empotradas, no estarán en contacto con yeso o mortero mixto.

Tuberías de cobre recibidas con grapas de latón. La unión con galvanizado mediante manguitos de latón. Protección, en el caso de ir empotradas.

Prohibición de utilizar las tuberías como puesta a tierra de aparatos eléctricos.

Grifería:

Verificación con especificaciones de proyecto.

Colocación correcta con junta de aprieto.

Calentador individual de agua caliente y distribución de agua caliente:

Cumple las especificaciones de proyecto.

Calentador de gas. Homologado por Industria. Distancias de protección. Conexión a conducto de evacuación de humos. Rejillas de ventilación, en su caso.

Termo eléctrico. Acumulador. Conexión mediante interruptor de corte bipolar.

En cuartos de baño, se respetan los volúmenes de prohibición y protección.

Disposición de llaves de paso en entrada y salida de agua de calentadores o termos.

Ensayos y pruebas

Pruebas de las instalaciones interiores.

Prueba de resistencia mecánica y estanquidad de todas las tuberías, elementos y accesorios que integran la instalación, estando todos sus componentes vistos y accesibles para su control. Una vez realizada la prueba anterior a la instalación se le conectarán la grifería y los aparatos de consumo, sometiéndose nuevamente a la prueba anterior.

En caso de instalaciones de ACS se realizarán las siguientes pruebas de funcionamiento:

Medición de caudal y temperatura en los puntos de agua.

Obtención de los caudales exigidos a la temperatura fijada una vez abiertos el número de grifos estimados en la simultaneidad. .....

Comprobación del tiempo que tarda el agua en salir a la temperatura de funcionamiento una vez realizado el equilibrado hidráulico de las distintas ramas de la red de retorno y abiertos uno a uno el grifo más alejado de cada uno de los ramales, sin haber abierto ningún grifo en las últimas 24 horas.

Serán motivo de rechazo las siguientes condiciones:

Medidas no se ajustan a lo especificado.

Colocación y uniones defectuosas.

Estanquidad: ensayados el 100% de conductos y accesorios, se rechazará la instalación si no se estabiliza la presión a las dos horas de comenzada

Funcionamiento: ensayados el 100% de grifos, fluxores y llaves de paso de la instalación, se rechazará la instalación si se observa funcionamiento estanquidad del conjunto completo, aguas arriba y aguas abajo del obturador, apertura y cierre correctos, sujeción mecánica sin holguras, movimiento elemento al que se sujeta.

COAR Colegio Oficial de Arquitectos de La Rioja VISADO 26/11/24

Conservación y mantenimiento

Las acometidas que no sean utilizadas inmediatamente tras su terminación o que estén paradas temporalmente, deben cerrarse en la conducción de abastecimiento. Las acometidas que no se utilicen durante un año deben ser taponadas.

Se procederá a la limpieza de filtros de grifos y de cualquier otro elemento que pueda resultar obstruido antes de la entrega de la obra.

Sistemas de tratamiento de agua.

Los productos químicos utilizados en el proceso deben almacenarse en condiciones de seguridad en función de su naturaleza y su forma de utilización. La entrada al local destinado a su almacenamiento debe estar dotada de un sistema para que el acceso sea restringido a las personas autorizadas para su manipulación.

Expediente: 24-00619-540
Documento: 24-0003741-025-83
Página: (82 / 125)
Arquitecto/s: 829196 MARÍA DE CASTRO GARCIA

Prescripciones sobre verificaciones en el edificio terminado

Verificaciones y pruebas de servicio para comprobar las prestaciones finales del edificio

Instalación general del edificio.

Prueba hidráulica de las conducciones:

Prueba de presión
Prueba de estanquidad
Grupo de presión: verificación del punto de tarado de los presostatos.
Nivel de agua/ aire en el deposito.
Lectura de presiones y verificaciones de caudales.
Comprobación del funcionamiento de válvulas.
Instalaciones particulares.
Prueba hidráulica de las conducciones:
Prueba de presión
Prueba de estanquidad
Prueba de funcionamiento: simultaneidad de consumo.
Caudal en el punto más alejado.

5.4.2 Aparatos sanitarios

Descripción

Descripción

Dispositivos pertenecientes al equipamiento higiénico de los edificios, empleados tanto para el suministro local de agua como para su evacuación. Cuentan con suministro de agua fría y caliente mediante grifería y están conectados a la red de evacuación de aguas.

Bañeras, platos de ducha, lavabos, inodoros, bidés, vertederos, urinarios, etc., incluyendo los sistemas de fijación utilizados para garantizar su estabilidad contra el vuelco, y su resistencia necesaria a cargas estáticas. Estos a su vez podrán ser de diferentes materiales: porcelana, porcelana vitrificada, acrílicos, fundición, chapa de acero esmaltada, etc.

Criterios de medición y valoración de unidades

Se medirá y valorará por unidad de aparato sanitario, completamente terminada su instalación incluidas ayudas de albañilería y fijaciones, sin incluir grifería ni desagües.

Prescripciones sobre los productos

Características y recepción de los productos que se incorporan a las unidades de obra

Todos los aparatos sanitarios llevarán una llave de corte individual.

Todos los edificios en cuyo uso se prevea la concurrencia pública deben contar con dispositivos de ahorro de agua en los grifos. Los dispositivos que pueden instalarse con este fin son: grifos con aireadores, grifería termostática, grifos con sensores infrarrojos, grifos con pulsador temporizador, fluxores y llaves de regulación antes de los puntos de consumo.

Los rociadores de ducha manual deben tener incorporado un dispositivo antirretorno.

La recepción de los productos, equipos y sistemas comprende el control de la documentación de los suministros (incluida la correspondiente al marcado CE, cuando sea pertinente), el control mediante distintivos de calidad o evaluaciones técnicas de idoneidad y el control mediante ensayos.

Productos con marcado CE:

- Inodoros y conjuntos de inodoros con sifón incorporado.
- Bañeras de hidromasaje.
- Fregaderos de cocina.
- Bidets.
- Cubetas de lavado comunes para usos domésticos.

Las características de los aparatos sanitarios se verificarán con especificaciones de proyecto, y se comprobará la no existencia de manchas, bordes desportillados, falta de esmalte, ni otros defectos en las superficies lisas. Se verificará que el color sea uniforme y la textura lisa en toda su superficie. En caso contrario se rechazarán las piezas con defecto.

Durante el almacenamiento, se mantendrá la protección o se protegerán los aparatos sanitarios para no dañarlos antes y durante el montaje.

Prescripción en cuanto a la ejecución por unidades de obra

Características técnicas de cada unidad de obra

Condiciones previas: soporte

En caso de:
Inodoros, vertederos, bidés y lavabos con pie: el soporte será el paramento horizontal pavimentado.
En ciertos bidés, lavabos e inodoros: el soporte será el paramento vertical ya revestido.
Fregaderos y lavabos encastrados: el soporte será el propio mueble o meseta.
Bañeras y platos de ducha: el soporte será el forjado limpio y nivelado.
Se preparará el soporte, y se ejecutarán las instalaciones de agua fría- caliente y saneamiento, previamente a la colocación de los aparatos sanitarios. . . . . .

Compatibilidad entre los productos, elementos y sistemas constructivos

Para prevenir el fenómeno electroquímico de la corrosión galvánica entre metales con diferente potencial, se adoptarán las siguientes medidas:
Evitar el contacto entre dos metales de distinta actividad. En caso de no poder evitar el contacto, se deberá seleccionar metales próximos en la serie
Aislar eléctricamente los metales con diferente potencial.
Evitar el acceso de agua y oxígeno a la zona de unión de los dos metales.
No habrá contacto entre el posible material de fundición o planchas de acero de los aparatos sanitarios con yeso.

Proceso de ejecución

Ejecución

Los aparatos sanitarios se fijarán al soporte horizontal o vertical con las fijaciones suministradas por el fabricante, y dichas uniones se sellarán con silicona neutra o pasta selladora, al igual que las juntas de unión con la grifería.

Los aparatos metálicos tendrán instalada la toma de tierra con cable de cobre desnudo, para la conexión equipotencial eléctrica.

Las válvulas de desagüe se solaparán a los aparatos sanitarios interponiendo doble anillo de caucho o neopreno para asegurar la estanquidad.

Los mecanismos de alimentación de cisternas que conlleven un tubo de vertido hasta la parte inferior del depósito, deberán incorporar un orificio antisifón u otro dispositivo eficaz antirretorno.

Según el CTE DB HS 4, la instalación deberá suministrar a los aparatos y equipos del equipamiento higiénico los caudales que figuran en la tabla 2.1. En los aparatos sanitarios la llegada de agua se realizará de tal modo que no se produzcan retornos. En las zonas de pública concurrencia de los edificios, los grifos de los lavabos y las cisternas estarán dotados de dispositivos de ahorro de agua. En todos los aparatos que se alimentan directamente de la distribución de agua, tales como bañeras, lavabos, bidés, fregaderos, lavaderos, y en general, en todos los recipientes, el nivel inferior de la llegada del agua debe verter a 2 cm, por lo menos, por encima del borde superior del recipiente.

Una vez montados los aparatos sanitarios, se montarán sus griferías y se conectarán con la instalación de fontanería y con la red de saneamiento.

COAR Colegio Oficial de Arquitectos de La Rioja VISADO 26/11/24
Expediente: 24-03-01-1540
Documento: 24-03-01-1125-0333
Página: (0/126)
Arquitecto/s: 829196 MARIA DE GARO GARCIA:

Tolerancias admisibles

En bañeras y duchas: horizontalidad 1 mm/ m.
En lavabo y fregadero: nivel 1 cm y caída frontal respecto al plano horizontal < ó = 5 mm.
Inodoros, bidés y vertederos: nivel 1 cm y horizontalidad 2 mm.

Condiciones de terminación

Todos los aparatos sanitarios quedarán nivelados en ambas direcciones en la posición prevista y fijados solidariamente a sus elementos soporte.
Quedará garantizada la estanquidad de las conexiones con el conducto de evacuación.
Los grifos quedarán ajustados mediante roscas (junta de aprieto).
El nivel definitivo de la bañera será el correcto para el alicatado, y la holgura entre el revestimiento y la bañera no será superior a 1,5 mm, que se sellará con silicona neutra.

Control de ejecución, ensayos y pruebas

Control de ejecución

Verificación con especificaciones de proyecto.
Unión correcta con junta de aprieto entre el aparato sanitario y la grifería.
Fijación y nivelación de los aparatos.

Conservación y mantenimiento

Todos los aparatos sanitarios se precintarán evitando su utilización y protegiéndolos de materiales agresivos, impactos, humedad y suciedad.
Sobre los aparatos sanitarios no se manejarán elementos duros y pesados que en su caída puedan hacer saltar el esmalte.
No se someterán los elementos a cargas para las cuales no están diseñados, especialmente si van colgados de los muros en lugar de apoyados en el suelo.

5.5 Instalación de gas y combustibles líquidos

5.5.1 Gas natural

Descripción

Descripción

Instalaciones de gas natural en edificios de viviendas.

Criterios de medición y valoración de unidades

Las tuberías, vainas o conductos se valorarán por metro lineal de longitud de iguales características, sin descontar los elementos intermedios como válvulas, accesorio, etc., todo ello completamente colocado e incluyendo la parte proporcional de accesorios, manguitos, soportes, etc.
El resto de componentes de la instalación se medirán por unidad totalmente colocada y comprobada incluyendo todos los accesorios y conexiones necesarios para su correcto funcionamiento.

Prescripciones sobre los productos

Características y recepción de los productos que se incorporan a las unidades de obra

La recepción de los productos, equipos y sistemas comprende el control de la documentación de los suministros (incluida la del marcado CE cuando sea pertinente), el control mediante distintivos de calidad o evaluaciones técnicas de idoneidad y el control mediante ensayos.

- Tubos y accesorios:
  De polietileno calidad PE80 o PE 100, conformes a la norma UNE-EN 1555.
  De cobre, estirado en frío, sin soldadura (tubos), tipo Cu-DHP, de acuerdo con UNE-EN 1057.
  De acero, tubos conforme a UNE 36864, y UNE 14096, accesorios conforme a UNE-EN 10242.
- Acero inoxidable conforme a UNE 19049-1.
- Otros materiales aceptados en UNE-EN 1775.
- Vainas, conductos y pasamuros: metálicos, plásticos rígidos o de obra, conforme a UNE 60670-4.
- Tallos de polietileno-cobre o polietileno-acero. Conforme a UNE 60405.
- Conjuntos de regulación y reguladores de presión. Según UNE 60404, UNE 60410 o UNE 60402.
- Contadores y sus soportes, según UNE-EN 1359, UNE 60510, UNE-EN 12261, UNE-EN 12480, UNE 60495.
- Centralizaciones de contadores según UNE 60490.
- Llaves de corte según UNE-EN 331, fácilmente precintables y bloqueables en posición “cerrado”.
- Conexiones a aparatos, rígidas o flexibles, según UNE 60670-7.
- Tomas de presión, según UNE 60719.
- Juntas elastoméricas .
- Sistemas de detección de fugas .

Las piezas que no cumplan las especificaciones de proyecto, hayan sufrido daños durante el transporte o que presentaren defectos serán rechazadas.

Almacenamiento y manipulación (criterios de uso, conservación y mantenimiento)

El almacenamiento en obra se hará dentro de los respectivos embalajes originales y de acuerdo con las instrucciones del fabricante. Será en un lugar protegido de lluvias y focos húmedos, en zonas alejadas de posibles impactos. No estarán en contacto con el terreno.

Prescripción en cuanto a la ejecución por unidades de obra

Características técnicas de cada unidad de obra

Condiciones previas: soporte

El soporte serán los paramentos horizontales y verticales, donde la instalación podrá disponerse vista, registrable o estar empotrada.
Las instalaciones sólo podrán ser ejecutadas por instaladores o empresas instaladoras que cumplan con la reglamentación vigente en su ámbito de a

Compatibilidad entre los productos, elementos y sistemas constructivos

Para prevenir el fenómeno electroquímico de la corrosión galvánica entre metales con diferente potencial, se adoptarán las siguientes medidas:
Evitar el contacto entre dos metales de distinta actividad. En caso de no poder evitar el contacto, se deberá seleccionar metales próximos en la serie
Aislar eléctricamente los metales con diferente potencial.
Evitar el acceso de agua y oxígeno a la zona de unión de los dos metales.
Los conductos de extracción no podrán compartirse con otros conductos ni con locales de otros usos excepto con los trasteros.
Las distancias mínimas de separación de una tubería vista a conducciones de otros servicios (conducción eléctrica, de agua, vapor, chimeneas mecanismos eléctricos, etc.), deberán ser de 3 cm en curso paralelo y de 1 cm en cruce. La distancia mínima al suelo deberá ser de 3 cm. Estas distancias se medirán entre las partes exteriores de los elementos considerados (conducciones o mecanismos). No habrá contacto entre tuberías, ni de una tubería de gas con estructuras metálicas del edificio.
En caso de conducciones ajenas que atraviesan el recinto de centralización de contadores, se deberá evitar que una conducción ajena a la instalación de gas discurra de forma vista. Cuando esto no se pueda evitar, se debe tener en cuenta lo siguiente:
La conducción que lo atraviesa no deberá tener accesorios o juntas desmontables y los puntos de penetración y salida deben ser estancos. Si se trata de tubos de plomo o de material plástico deberán estar, además, alojados en el interior de un conducto.
Las conducciones vistas de suministro eléctrico se deberán alojar en una vaina continua de acero.

COAR Colegio Oficial de Arquitectos de La Rioja VISADO 26/11/24
Expediente: 24-0619-040
Documento: 24-003704-025-33
Página: (84 de 125)
Arquitecto/s: 829196 MARÍA DEL CASTAÑO GARCÍA

La conducción no deberá obstaculizar las ventilaciones del recinto ni la operación y mantenimiento de la instalación de gas (llaves, reguladores de abonado, contadores, etc.).

Proceso de ejecución

- Ejecución

Como criterio general, las instalaciones de gas se deberán ejecutar de forma que las tuberías sean vistas o alojadas en vainas o conductos, para poder ser reparadas o sustituidas total o parcialmente en cualquier momento de su vida útil, a excepción de los tramos que deban discurrir enterrados.

Cuando las tuberías (vistas o enterradas) atraviesen muros o paredes exteriores o interiores de la edificación, se deberán proteger con tubos pasamuros adecuados.

Las tuberías pertenecientes a la instalación común deberán discurrir por zonas comunitarias del edificio (fachada, azotea, patios, vestíbulos, caja de escalera, etc.). Las tuberías de la instalación individual deberán discurrir por zonas comunitarias del edificio, o por el interior de la vivienda o local que suministran.

Cuando en algún tramo de la instalación receptora no se puedan cumplir estas condiciones, se adoptará en él la modalidad de "tuberías alojadas en vainas o conductos"

El paso de tuberías no debe transcurrir por el interior de: huecos de ascensores o montacargas; locales que contengan transformadores eléctricos de potencia; locales que contengan recipientes de combustible líquido (a estos efectos, los vehículos a motor o un depósito nodriza no tienen la consideración de recipiente de combustible líquido); conductos de evacuación de basura o productos residuales; chimeneas o conductos de evacuación de productos de la combustión; conductos o bocas de aireación o ventilación, a excepción de aquellos que sirvan para la ventilación de locales con instalaciones y/o equipos que utilicen el propio gas suministrado.

No se debe utilizar el alojamiento de tuberías dentro de los forjados que constituyan el suelo o techo de las viviendas o locales.

En caso de tuberías vistas: deberán quedar convenientemente fijadas a elementos sólidos de la construcción mediante accesorios de sujeción, para soportar el peso de los tramos y asegurar la estabilidad y alineación de la tubería. Los elementos de sujeción serán desmontables, quedando convenientemente aislados de la conducción y permitiendo las posibles dilataciones de las tuberías.

Cerca de la llave de montante y en todo caso al menos una vez en zona comunitaria, se deberá señalizar la tubería adecuadamente con la palabra "gas" o con una franja amarilla situada en zona visible. En caso de tuberías vistas no se podrá utilizar tubo de polietileno.

Las tuberías alojadas en el interior de vainas o conductos deberán ser continuas o bien estar unidas mediante soldadura y no podrán disponer de órganos de maniobra, en todo su recorrido por la vaina o conducto. Las vainas serán continuas en todo su recorrido y quedarán convenientemente fijadas mediante elementos de sujeción. Cuando la vaina sea metálica, no estará en contacto con las estructuras metálicas del edificio ni con otras tuberías, y será compatible con el material de la tubería, a efectos de evitar la corrosión. Cuando su función sea la ventilación de tuberías, los dos extremos de la vaina deberán comunicar con el exterior del recinto, zona o cámara que atraviesa (o bien uno solo, debiendo estar entonces el otro sellado a la tubería).

Los conductos serán continuos en todo su recorrido, si bien podrán disponer de registros para el mantenimiento de las tuberías. Estos registros serán estancos con accesibilidad de grado 2 ó 3. Cuando el conducto sea metálico, no deberá estar en contacto con las estructuras metálicas del edificio ni con otras tuberías y deberá ser compatible con el material de la tubería, a efectos de evitar la corrosión.

Cuando su función sea la ventilación de tuberías, los dos extremos del conducto deberán comunicar con el exterior del recinto, zona o cámara que atraviesa (o bien uno solo, debiendo estar entonces el otro sellado a la tubería).

No se instalarán tuberías enterradas directamente en el suelo de las viviendas o locales cerrados destinados a usos no domésticos. Los tramos enterrados de las instalaciones receptoras se llevarán a cabo según los métodos constructivos y de protección de tuberías fijados en el reglamento vigente. Se podrán enterrar tubos de polietileno, de cobre o de acero, recomendándose el uso de polietileno en lo referente a redes y acometida exterior de combustibles gaseosos.

Tuberías empotradas. Esta modalidad de ubicación se limitará al interior de un muro o pared, y tan solo se puede utilizar en los casos en que se deban rodear obstáculos o conectar dispositivos alojados en armarios o cajetines. Si la pared que rodea el tubo contiene huecos, éstos se deberán obturar. Para ello se debe utilizar tubo de acero soldado o de acero inoxidable, o bien tubo de cobre con una longitud máxima de empotramiento de 40 cm, pero en estos tramos de tubería no puede existir ninguna unión. Excepcionalmente, en el caso de tuberías que suministren a un conjunto de regulación y/o de contadores, la longitud de empotramiento de tuberías podrá estar comprendida entre 40 cm y 2,50 m. Cuando una tubería se instale empotrada, de forma previa a su instalación se deberá limpiar de todo óxido o suciedad, aplicar una capa de imprimación y protegerla mediante la aplicación de una doble capa de cinta protectora anticorrosión adecuada (al 50% de solape).

Ubicación de los conjuntos de regulación. Los conjuntos de regulación deberán ser de grado de accesibilidad 2 y solo se instalarán en los siguientes emplazamientos:

a) En el interior de armarios adosados o empotrados en paredes exteriores de la edificación.

b) En el interior de armarios o nichos exclusivos para este uso situados en el interior de la edificación, pero con al menos una de sus paredes colindante con el exterior.

c) En el interior de recintos de centralización de contadores.

d) En el interior de salas de calderas, cuando sea para el suministro de gas a las mismas.

En el caso de situación en nicho, recinto de centralización de contadores y salas de calderas, se puede prescindir del armario.

En los casos a) y b) el armario o nicho deberá disponer de una ventilación directa al exterior al menos de 5 cm^2, siendo admisible la de la holgura entre puerta y armario, cuando dicha holgura represente una superficie igual o mayor de dicho valor.

En los casos c) y d), cuando el recinto de centralización de contadores o la sala de calderas estén ubicados en el interior del edificio, sus puertas de acceso deberán ser estancas y sus ventilaciones directas al exterior.

En los casos b), c) y d), el conducto de la válvula de alivio deberá disponer de ventilación directa al exterior.

Ubicación de los reguladores MOP (Máxima presión de operación) de entrada: superior a 0,05 en inferior o igual a 0,4 bar y MOP de salida inferior a 0,05 bar y los MOP de entrada inferior a 0,05 bar y MOP de salida inferior a 0,05 bar. Estos reguladores se deben instalar directamente en la entrada del contador o en línea en la instalación individual de gas.

Tomas de presión. En toda instalación receptora individual se deberá instalar una toma de presión, preferentemente a la salida del contador.

Llave de acometida: es la llave que da inicio a la instalación receptora de gas, se deberá instalar en todos los casos. El emplazamiento lo deberá decidir la empresa distribuidora, situándola próxima o en el mismo muro o límite de la propiedad, y satisfaciendo la accesibilidad grado 1 ó 2 desde zona pública, tanto para la empresa distribuidora como para los servicios públicos, (bomberos, policía, etc.).

Llave del edificio: se deberá instalar lo más cerca posible de la fachada del edificio o sobre ella misma, y permitirá cortar el servicio de gas a éste. El emplazamiento lo determina la empresa instaladora y la empresa distribuidora de acuerdo con la Propiedad. Su accesibilidad deberá ser de grado 2 ó 3 para la empresa distribuidora.

Llave de montante colectivo: se deberá instalar cuando exista más de un montante colectivo y tendrá grado de accesibilidad 2 ó 3 para la empresa distribuidora desde la zona común o pública.

Llave de usuario: salvo lo indicado en el apartado 4.2 de la Norma UNE 60670-5:2005, la llave de usuario se deberá instalar en todos los casos para aislar cada instalación individual y tener grado 2 de accesibilidad para la empresa distribuidora desde zona común o desde el límite de la propiedad, salvo en el caso de que exista una autorización expresa de la empresa distribuidora.

Llaves integrantes de la instalación individual.

Llave de contador. Se deberá instalar en todos los casos y situarse en el mismo recinto, lo más cerca posible de la entrada del contador o de la entrada del regulador de usuario cuando este se acople a la entrada del contador.

Llave de vivienda o de local privado. Se deberá instalar en todos los casos y tener accesibilidad de grado 1 para el usuario. Se deberá instalar en el [...] vivienda o local de uso no doméstico al que suministra, pero debiendo ser accesible desde el interior. Se podrá instalar en su interior, pero en este caso el e[...] debe ser tal que el tramo anterior a la llave dentro de la vivienda o local privado resulte lo más corto posible.

Llave de conexión de aparato. Se deberá instalar para cada aparato a gas, y deberá estar ubicada lo más cerca posible del aparato a gas y en el r[...] Su accesibilidad debe ser de grado 1 para el usuario. En el caso de aparatos de cocción, la llave del aparato se puede instalar, para facilitar la operativida[d ...] en un recinto contiguo de la misma vivienda o local privado, siempre y cuando están comunicados mediante una puerta.

Contadores. Para gases menos densos que el aire, los contadores no deberán situarse en un nivel inferior al primer sótano o semisótano. Para gase[s ...] que el aire, los contadores no se deberán situar en un nivel inferior al de la planta baja. Los recintos, (local técnico, armario o nicho y conducto técnico) destinados a la instalación de contadores deberán estar reservados exclusivamente para instalaciones de gas. El totalizador del contador se deberá situar a una altura inferior a 2,20 m del suelo. En el caso de módulos prefabricados, esta altura puede ser de hasta 2,40 m, siempre y cuando se habilite el recinto con una escalera o útil similar que facilite al técnico correspondiente efectuar la lectura.

En caso de fincas plurifamiliares, los contadores se deberán instalar centralizados, en recintos situados en zonas comunitarias del edificio y con accesibilidad grado 2 para la empresa distribuidora.

En caso de fincas unifamiliares o locales destinados a usos no domésticos, el contador se deberá instalar en un recinto tipo armario o nicho, situado preferentemente en la fachada o muro límite de la propiedad, y con accesibilidad grado 2 desde el exterior del mismo para la empresa distribuidora.

En caso de instalación centralizada de contadores: se pueden centralizar de forma total en un local técnico o armario, o bien de forma parcial en locales técnicos, armarios o conductos técnicos en rellano. Los locales técnicos, armarios y conductos técnicos pueden ser prefabricados o construirse con obra de fábrica y enlucidos interiormente. La puerta de acceso al recinto, sea local técnico o armario de centralización total o parcial , o armario o nicho para más de un contador, abrirá hacia fuera y dispondrá de cerradura con llave normalizada por la empresa distribuidora. Si se trata de un local técnico, la puerta abrirá desde el interior del mismo sin necesidad de llave. En el recinto de centralización, junto a cada llave de contador, existirá una placa identificativa que lleve grabada, de forma indeleble, la indicación de la vivienda (piso y puerta) o local al que suministra. Dicha placa debe ser metálica o de plástico rígido.

COAR Colegio Oficial de Arquitectos de La Rioja VISADO 26/11/24
Expediente: Documento: Página: Arquitectos: 829196 MARIA DE CASTRO GARCIA

En el caso de recintos de centralización diseñados para más de dos contadores, en un lugar visible del interior del recinto se colocará un cartel informativo que contenga, como mínimo, las siguientes inscripciones:

Prohibido fumar o encender fuego.

Asegúrese que la llave de maniobra es la que corresponde.

No abrir una llave sin asegurarse que las del resto de la instalación correspondiente están cerradas.

En el caso de cerrar una llave equivocadamente, no la vuelva a abrir sin comprobar que el resto de las llaves de la instalación correspondiente están cerradas.

Además, en el exterior de la puerta del recinto se deberá situar un cartel informativo que contenga la siguiente inscripción: “Contadores de gas”.

Ventilación de los recintos de centralización de contadores: los locales técnicos, armarios exteriores o interiores y conductos técnicos de centralización de contadores deberán disponer de una abertura de ventilación situada en su parte inferior y otra situada en su parte superior. Las aberturas de ventilación podrán ser por orificio o por conducto. Las aberturas de ventilación serán preferentemente directas, es decir, deberán comunicar con el exterior o con un patio de ventilación. Las aberturas de ventilación se deberán proteger con una rejilla fija. La ventilación directa de los armarios situados en el exterior también se podrán realizar a través de la parte inferior y superior de la propia puerta.

Locales donde se ubican los aparatos de gas: en los locales que estén situados a un nivel inferior a un primer sótano no se deberán instalar aparatos de gas. Cuando el gas suministrado sea más denso que el aire, en ningún caso se debe instalar aparatos de gas en un primer sótano.

Los locales destinados a dormitorio y los locales de baño, ducha o aseo, no deberán contener aparatos de gas de circuito abierto. En este tipo de locales sólo se pueden instalar aparatos a gas de circuito estanco, debiendo cumplir la reglamentación vigente en lo referente a locales húmedos, en el caso de baños, duchas o aseos.

No se deberán ubicar aparatos de circuito abierto conducidos de tiro natural en un local o galería cerrada que comunique con un dormitorio, local de baño o ducha, cuando la única posibilidad de acceso de estos últimos sea a través de una puerta que comunique con el local o galería donde está el aparato. Los aparatos a gas de circuito abierto conducido para locales de uso doméstico, se deben instalar en galerías, terrazas, en recintos o locales exclusivos para estos aparatos, o en otros locales de uso restringido (lavaderos, garajes individuales, etc.). También se pueden instalar este tipo de aparatos en cocinas, siempre que se apliquen las medidas necesarias que impidan la interacción entre los dispositivos de extracción mecánica de la cocina y el sistema de evacuación de los productos de combustión.

Los dos párrafos anteriores no son de aplicación a los aparatos de uso exclusivo para la producción de agua caliente sanitaria.

Condiciones de terminación

Al término de la instalación, el instalador autorizado, e informada la dirección facultativa, emitirá la documentación reglamentaria que acredite la conformidad de la instalación con la Reglamentación vigente.

Control de ejecución, ensayos y pruebas

Control de ejecución

Dimensiones y cota de solera.

Colocación de la llave de cierre y del regulador de presión.

Enrasado de la tapa con el pavimento.

En los montantes, colocación y diámetro de la tubería así como que la distancia de las grapas de fijación sea menor o igual a 2 m.

Colocación de manguitos pasamuros y existencia de la protección de los tramos necesarios con fundas.

Colocación y precintado de las llaves de paso.

Diámetros y colocación de los conductos, así como la fijación de las grapas.

Colocación de los manguitos pasamuros y existencia de fundas para protección de tramos.

En la entrada al contador y en cada punto de consumo, existencia de una llave de paso.

En el calentador, cumplimiento de las distancias de protección y su conexión al conducto de evacuación cuando así se requiera.

Existencia de rejillas de aireación en el local de consumo, así como su altura de colocación y dimensiones.

Ensayos y pruebas

La instalación deberá superar una prueba de estanquidad cuyo resultado deberá ser documentado de acuerdo con la legislación vigente. La prueba de estanqueidad se deberá realizar con aire o gas inerte, sin usar ningún otro tipo de gas o líquido. Antes de iniciar la prueba de estanqueidad se deberá asegurar que están cerradas las llaves que delimitan la parte de la instalación a ensayar, así como que están abiertas las llaves intermedias. Una vez alcanzado el nivel de presión necesario y transcurrido un tiempo prudencial para que se estabilice la temperatura, se deberá realizar la primera lectura de presión y empezar a contar el tiempo de ensayo.

Conservación y mantenimiento

Se preservarán todos los elementos de materiales agresivos, impactos, humedades y suciedad.

Se mantendrán tapadas todas las instalaciones hasta el momento de su conexión a los aparatos y a la red.

Prescripciones sobre verificaciones en el edificio terminado

Verificaciones y pruebas de servicio para comprobar las prestaciones finales del edificio

Pruebas previas al suministro:

Previamente a la solicitud de puesta en servicio, la empresa suministradora deberá disponer de la documentación técnica de la instalación receptora, según lo establecido en la legislación vigente. Una vez firmado el contrato de suministro, la empresa suministradora deberá proceder a realizar las pruebas previas contempladas en la legislación vigente. Levadas a cabo con resultado satisfactorio, la empresa suministradora extenderá un Certificado de Pruebas Previas y solicitará para instalaciones receptoras suministradas desde redes de distribución, la puesta en servicio de la instalación a la empresa distribuidora correspondiente.

Puesta en servicio:

Para la puesta en servicio de una instalación suministrada desde una red de distribución, la empresa distribuidora procederá a realizar las comprobaciones y verificaciones establecidas en las disposiciones que al respecto le son de aplicación. Una vez llevadas a cabo, para dejar la instalación en servicio, la empresa distribuidora deberá realizar, además, las siguientes operaciones:

Comprobar que quedan cerradas, bloqueadas y precintadas las llaves de usuario de las instalaciones individuales que no sean objeto de puesta en servicio en ese momento.

Comprobar que quedan cerradas, bloqueadas, precintadas y taponadas las llaves de conexión de aquellos aparatos a gas pendientes de instalación o de poner en marcha.

Abrir la llave de acometida y purgar las instalaciones que van a quedar en servicio, que en el caso más general deberán ser: la acometida interior, la instalación común y, si se da el coso, las instalaciones individuales que sean objeto de puesta en servicio.

La operación de purgado deberá realizarse con la precauciones necesarias, asegurándose que al darla por acabada no existe mezcla de aire-gas dentro de los límites de inflamabilidad en el interior de la instalación dejada en servicio.

5.5.2 Combustibles líquidos

Descripción

Descripción

Almacenamientos de carburantes y combustibles líquidos, para el propio uso del consumidor final en instalaciones domésticas.

Criterios de medición y valoración de unidades

Los depósitos se medirán y valorarán por unidad, incluso válvulas y demás piezas especiales y accesorios para su total instalación y conexión. Instalado sobre soportes o bancada.

Las canalizaciones de acero o cobre se medirán y valorarán por metro lineal de iguales características totalmente instaladas y verificadas.

El resto de componentes de la instalación: boca de carga, depósito nodriza, resistencia eléctrica, bomba, grupo de presión, etc., se medirán y valorarán por unidad totalmente instalada.

COAR Colegio Oficial de Arquitectos de La Rioja VISADO 26/11/24
Expediente: 24-006191-00
Documento: 24-000374-025-088
Página: (86 / 125)
Arquitecto/s: 829196 MARÍA DE CASTRO GARCIA

Prescripciones sobre los productos

Características y recepción de los productos que se incorporan a las unidades de obra

La recepción de los productos, equipos y sistemas comprende el control de la documentación de los suministros (incluida la correspondiente al marcado CE, cuando sea pertinente), el control mediante distintivos de calidad o evaluaciones técnicas de idoneidad y el control mediante ensayos.

Genéricamente la instalación contará con:

- Depósito: de chapa de acero, resinas de poliéster, acero inoxidable o de polietileno y plásticos reforzados con fibra de vidrio.
- Canalizaciones: de acero o cobre. Pueden ser de llenado, de ventilación, de aspiración, de retorno. Las tuberías para la conducción de hidrocarburos serán de fundición dúctil, acero, cobre, plástico u otros materiales adecuados para la conducción del producto petrolífero que se trate. Para la tubería de cobre el espesor de pared mínimo será de 1 mm.
- Válvulas: de cierre rápido, de retención, de seguridad, reguladora de presión y de pie.
- Botella de tranquilización.
- Filtro de aceite.
- Resistencia eléctrica y campana.
- Boca de carga y arqueta para boca de carga.
- Indicador e interruptor de nivel.
- Tapa de registro.

En algunos casos la instalación incluirá:

- Depósito nodriza.
- Bomba.
- Grupo de presión.
- Sistemas de protección contra la corrosión.
- Cubetos.

Los depósitos se diseñarán y construirán conforme a las normas UNE 53 361, UNE 53 432, UNE 53 496, UNE 62 350, UNE 62 351 y UNE 62 352.

Se podrán construir depósitos de doble pared, cuyas paredes podrán ser del mismo o distinto material.

Productos con marcado CE:

- Sistemas separadores de líquidos ligeros, por ejemplo aceite y petróleo .
- Depósitos estáticos de material termoplásticos para el almacenamiento aéreo de carburantes, queroseno y diesel para calefacción doméstica. Depósitos de polietileno moldeados por soplado y/o rotacional y de poliamida 6 fabricados por polimerización aniónica.
- Dispositivos de prevención del rebosamiento para tanques estáticos de combustibles líquidos de petróleo.

No procede el control de recepción mediante ensayos.

Las piezas que no cumplan las especificaciones de proyecto, hayan sufrido daños durante el transporte o que presentaren defectos serán rechazadas.

Almacenamiento y manipulación (criterios de uso, conservación y mantenimiento)

El almacenamiento en obra se hará dentro de los respectivos embalajes originales y de acuerdo con las instrucciones del fabricante. Será en un lugar protegido de lluvias y focos húmedos, en zonas alejadas de posibles impactos. No estarán en contacto con el terreno.

Prescripción en cuanto a la ejecución por unidades de obra

Características técnicas de cada unidad de obra

Condiciones previas: soporte

El soporte de la instalación será el terreno en el que se colocará el depósito ya sea en superficie (interior o exterior) o enterrado.

Cuando el depósito se encuentre en superficie, se ejecutará sobre el terreno una solera para instalaciones con sumidero sobre la que se fijarán los tacos sustentantes del depósito.

Si el depósito se encuentra enterrado, será el propio relleno del foso el que sirva de elemento soporte al mismo, si bien cuando se prevean subidas de nivel freático o inundaciones, se deberá prever un anclaje del depósito formado por unas pletinas o cables de acero que lo, fijados a él en su parte superior y anclados en sus extremos libres a unos tacos de hormigón en forma de tronco de cono invertido, con un peso tal que el empuje no pueda vencer 1,5 veces el peso del depósito vacío, considerando el nivel de agua a cota máxima.

Compatibilidad entre los productos, elementos y sistemas constructivos

Para prevenir el fenómeno electroquímico de la corrosión galvánica entre metales con diferente potencial, se adoptarán las siguientes medidas:

Evitar el contacto entre dos metales de distinta actividad. En caso de no poder evitar el contacto, se deberá seleccionar metales próximos en la serie galvánica.

Aislar eléctricamente los metales con diferente potencial.

Evitar el acceso de agua y oxígeno a la zona de unión de los dos metales.

En el caso de depósitos enterrados cuando existan aguas selenitosas o corrosivas se protegerá el depósito construyendo un muro de hormigón impermeabilizado.

Cuando los suelos sean agresivos con un pH > ó = 6,5 se deberá proteger catódicamente el depósito y las canalizaciones subterráneas afectadas.

Proceso de ejecución

Ejecución

Las uniones de los tubos entre sí y de estos con los accesorios se harán de acuerdo con los materiales en contacto, asegurando la estanqueidad, sin que ésta se vea afectada por los carburantes o combustibles que se conduzcan. Las conducciones tendrán el menor número posible de uniones en su recorrido. Estas podrán realizarse con sistemas desmontables y/o fijos. Las uniones desmontables serán permanentemente accesibles.

Si se trata de instalación con depósito enterrado, previo a la ejecución del mismo se realizará una zanja de dimensiones suficientes para alojar el/los depósito/s permitiendo que todo él quede recubierto con una capa de terreno de 50 cm de espesor.

La ejecución de la instalación será diferente según se trate de depósitos en superficie (interiores o exteriores) o enterrados.

Tratándose de depósitos interiores, la capacidad total de almacenamiento no será mayor a 3 m^3. Se colocarán en un recinto único para ellos, en planta baja con ventilación al exterior natural o forzada a un lugar seguro, mediante conducto resistente al fuego. Alrededor de este existirá un espacio libre de 40 cm y estará a 50 cm del suelo. La distancia entre depósitos será igual al radio del mayor. Se dejará previsto un espacio libre para extraer las tuberías para su mantenimiento. Las puertas y ventanas del recinto abrirán hacia el exterior. La puerta será de chapa de acero y llevará un letrero escrito con caracteres fácilmente visibles que avis Depósito de combustible. Prohibido fumar, encender fuego, acercar llamas o aparatos que produzcan chispas"; dicha puerta no tendrá ventilación y estar pavimento 20 cm como mínimo, siendo recomendable que dicha altura constituya con la superficie del recinto, una cubeta de capacidad igual al volumen depósitos como mínimo. La instalación eléctrica y de iluminación del recinto serán antideflagrantes (bajo tubo de acero, con los interruptores, limitadores cuadros de maniobra localizados en el exterior de la entrada del recinto). Se ejecutarán macizos de hormigón para apoyo del depósito.

Si los depósitos son exteriores, y de simple pared, estarán contenidos en cubetos formados por solera, muros de fábrica y provistos de sumidero. del cubeto será la siguiente: cuando contenga un solo depósito será igual a la de éste (considerando que el recipiente no existe). Cuando varios depósitos s un mismo cubeto, su capacidad será al menos el mayor de los siguientes valores: el 100% del depósito mayor, considerando que no existe éste pero sí 10% de la capacidad global de los depósitos, considerando que no existe ningún recipiente en su interior. El cubeto será impermeable, y tendrá una incli hacia una arqueta de recogida y evacuación de vertidos. En almacenamientos de capacidad inferior a 5.000 litros de producto de las clases C y D, se pue de sustituir el cubeto por otras medidas de seguridad que eviten la posibilidad de impacto sobre los depósitos. La conducción de evacuación de las aguas de lluvia y derrames de combustible, llevará una válvula de cierre rápido y no verterá al alcantarillado sino a un pozo absorbente ejecutado exclusivamente para este uso. La distancia mínima del depósito a las edificaciones será de 3 m, y del borde interior del cubeto de 1 m. La distancia de cada depósito a las paredes del cubeto será igual al diámetro de aquel y entre depósitos igual al radio mayor. Sobre el borde del cubeto se colocará una tela metálica de una altura desde el pavimento exterior de 2,50 m, con puerta provista de cerradura. Se ejecutarán macizos de hormigón para apoyo del depósito.

Si el depósito es enterrado, podrá ser de tres tipos:

Fosa cerrada (habitación encerrada): la instalación se realizará como si se tratase de instalación de superficie en interior de edificación.

Fosa abierta. El almacenamiento está por debajo de la cota del terreno, sin estar cubierto ni cerrado. Las paredes de la excavación hacen las veces de cubeto. Se realizará la evacuación del agua de lluvia.

Fosa semiabierta. La distancia mínima entre la cubierta y la coronación de las paredes, muros, etc., de la fosa será de 50 cm, permitiendo una correcta ventilación.

En depósitos enterrados, en el interior o exterior del edificio, la distancia desde cualquier parte del depósito a los límites de la propiedad será mayor a 3,00 m y

COAR Colegio Oficial de Arquitectos de La Rioja VISADO 26/11/24
Expediente: 24-0319-540
Documento: 24-03741-025-03-03
Página: (87 / 125)
Arquitecto/s: 829198 MARIA DE CASTRO GARCIA

profundidad del foso no será menor del diámetro del depósito más 1,50 m. Si por encima del foso hay que circular o estacionar vehículos se construirá una losa de hormigón que sobrepase en 50 cm el perímetro del foso, si no es así el contorno del foso se rodeará de un bordillo. Cuando las características del terreno no garanticen un corte vertical de las paredes de vaciado, las paredes del foso se realizarán con muro de ladrillo u hormigón armado.

En el depósito, las virolas y fondos irán unidos con soldadura eléctrica, tanto interior como exteriormente. Irán protegidos interiormente con pintura resistente a los derivados del petróleo y exteriormente contra la corrosión mediante pintura alquitranada en caliente. Tendrá una resistencia mínima a rotura de 5.000 kg/cm^2 y un límite elástico superior a 3.600 kg/cm^2 y contenido de azufre y fósforo inferior al 0,06%, no presentará impurezas, agregaciones de colada o picadas de laminación. Tendrá forma cilíndrica y fondos elipsoidales o toriesféricos, y llevará en su generatriz superior una boca de forma circular o elíptica provista de tapa.

Se indicará en una placa: "presión de timbre, superficie exterior, capacidad, fecha de pruebas, número de registro y de fabricación y nombre de producto y fabricante".

En el caso de depósito enterrado, se cubrirá con arena y se ejecutará una arqueta de registro.

La instalación se completará con la instalación de accesorios.

Las canalizaciones de llenado, de ventilación, de aspiración y retorno podrán ejecutarse exteriores o subterráneas. En el caso de canalizaciones de acero en superficie, las uniones y piezas irán roscadas, excepto las canalizaciones que vayan alojadas en la arqueta de boca que irán embridadas. Para la estanquidad de la unión se pintarán con minio las roscas y en la unión se emplearán estopas o cintas de estanquidad. Su fijación se realizará mediante grapas o anillos de acero galvanizado interponiendo anillos elásticos de goma o fieltro con separación máxima de 2 m.

Si las canalizaciones son de acero enterradas irán apoyadas sobre un lecho de arena y las uniones y piezas irán soldadas.

Si las canalizaciones son de cobre en superficie, las uniones se realizarán mediante manguito soldado por capilaridad con aleación de plata y fijación con grapas de latón, interponiendo anillos de goma o fieltro con separación máxima de 40 cm. Si la canalización es enterrada irá apoyada en lecho de arena y las uniones serán de la misma forma.

En todos los casos cuando la tubería atraviese muros, tabiques o forjados, se dispondrá un manguito pasamuros con holgura rellena de masilla.

Los elementos de la instalación como depósitos y canalizaciones, quedarán protegidos contra la corrosión y pintados.

Los elementos metálicos de la instalación estarán a efectos de protección catódica, conectados a la red de puesta a tierra del edificio.

El resto de componentes de la instalación cumplirán las siguientes condiciones de ejecución:

Las válvulas dependiendo del tipo:

Las de cierre rápido, estarán constituidas por cuerpo de bronce para roscar.

Las de retención, por cuerpo metálico de latón o bronce para roscar o embridar. Soportarán una temperatura de servicio de 80 ºC.

Las de seguridad, por cuerpo metálico de acero reforzado, fundición, latón o bronce, para roscar o embridar. Irán provistas de un dispositivo de regulación para tarado, resorte de compresión y escape conducido.

Las reguladoras de presión, por cuerpo de fundición, asiento de bronce para roscar o embridar y con tornillo de regulación de la presión de salida. La presión será regulable hasta 4 kg/cm^2 e irán equipadas con manómetro y grifo de purga.

Las de pie, por cuerpo de bronce para roscar de un solo asiento.

La botella de tranquilización, será de cuerpo metálico de acero reforzado, cobre o latón de forma cilíndrica, provisto de dispositivo de purga de aire y vaciado, llevará acoplamiento para roscar o embridar las canalizaciones de alimentación, retorno y los latiguillos de alimentación al quemador.

El filtro de aceite, permitirá su limpieza sin tener que interrumpir el círculo de líquido, ni penetrar aire, soportará temperaturas de 80 ºC, y se indicará el tipo de combustible que puede filtrar.

La resistencia eléctrica podrá ser tipo horquilla o fondo, estará protegida frente a sobretensiones, llevará termostato incorporado (20 ºC-80 ºC) y dispondrá de rosca para adaptarse al depósito. La campana será de material termoestable y permitirá el acoplamiento de la resistencia eléctrica de fondo y la entrada y salida de las canalizaciones de aspiración, retorno y la salida de posibles gases del precalentamiento.

La boca de carga estará constituida por cuerpo de bronce para roscar, tapón de protección, y conexión de mangueras de alimentación.

El indicador de nivel se compondrá de cuadro de lectura, sonda y tapón para adoptar a la tapa del depósito, podrá ser neumático o eléctrico, llevando en este caso instalación eléctrica con cables antihumedad, y podrá medir el nivel de líquido en metros ó % de volumen. El interruptor de nivel se compondrá de un sistema de boyas y un interruptor de corriente que cierre y abra el contacto del grupo motobomba de la canalización de aspiración, cuando el nivel de combustible esté al mínimo o máximo respectivamente. Llevará acoplado un avisador de reserva óptico.

La tapa de registro será de fundición y de tipo boca de hombre o boca de carga.

El depósito nodriza, tendrá una resistencia a la rotura de 5.000 kg/cm^2, y un límite elástico superior a 3.600 kg/cm^2, y contenido de azufre y fósforo inferior al 0,06%, no presentará impurezas, agregaciones de colada o picadas de laminación. Las bridas y fondos irán unidos por soldadura eléctrica a tope, tanto interior como exterior. Pintado interior y exterior con pintura resistente a los derivados del petróleo. Tendrá forma cilíndrica y fondos elipsoidales o toriesféricos, y llevará en su parte superior una boca de registro para limpieza y tapa prevista para acoplar sondas e interruptores de nivel y ventilación. Tendrá previsto acoplamiento de resistencia eléctrica, termostatos y grifo de purga para drenaje en su parte inferior.

La bomba estará constituida por grupo de fundición, autoaspirante y reversible, con rejilla en el extremo y toma provista de inversor. Con prensa estopas para roscar o embridar. De régimen no superior a 1.500 r.p.m. Todos sus elementos serán inalterables al aceite caliente.

El grupo de presión se compondrá de conjunto moto-bomba para hidrocarburos ligeros, depósito de expansión, filtro, contador con relé térmico, latiguillos y colector, presostatos con interruptores para abrir o cerrar según la presión, manómetro, vacuómetro, y válvulas de seguridad.

Condiciones de terminación

Quedará conectado a la red que debe alimentar y en condiciones de servicio.

En el caso de depósito enterrado, los ánodos de sacrificio se clavarán en la arena, conectados entre sí con cable de cobre aislado y unidos al depósito con tornillos dentro de la arqueta de registro. La tapa de registro se enrasará al pavimento y servirá de protección a válvulas y aparatos de control. El indicador de nivel adaptado a la tapa.

Al término de la instalación, el instalador autorizado, e informada la dirección facultativa, emitirá la documentación reglamentaria que acredite la conformidad de la instalación con la Reglamentación vigente.

Control de ejecución, ensayos y pruebas

- Depósitos:
  Dimensiones de la fosa en caso de depósitos enterrados.
  Dimensiones y separación entre apoyos en caso de depósitos en superficie.
  Accesorios y situación.
- Canalizaciones:
  Colocación.
  Calorifugado cuando sean canalizaciones calorifugadas.
  Relleno de zanja para canalizaciones enterradas.
- Válvulas, botella de tranquilización, filtro de aceite:
  Colocación.
- Resistencia eléctrica:
  Colocación y potencia.
- Boca de carga y arqueta de boca de carga:
  Colocación de la boca de carga.
  Dimensiones, cota de solera, rasante de la tapa con el pavimento de la arqueta.
  Depósito nodriza, bomba y grupo de presión:
  Colocación y bomba en su caso.

Ensayos y pruebas

Pruebas de servicio:

Estanquidad de las canalizaciones de aspiración y retorno con agua a presión. Se separarán las bombas, manómetros, así como todo accesorio que pueda ser dañado. Se tapará el extremo de tramo de tubería en que se vaya a realizar la prueba y se transmitirá por el extremo contrario, mediante una bomba hidráulica, una presión mínima de 5 kg/cm^2, manteniéndola 15 minutos y comprobando que no hay caída de presión, deformaciones, poros, fisuras, etc.

Conservación y mantenimiento

Se preservarán todos los elementos de materiales agresivos, impactos, humedades y suciedad.

Prescripciones sobre verificaciones en el edificio terminado

Verificaciones y pruebas de servicio para comprobar las prestaciones finales del edificio

Documentación: Certificados, boletines y documentación adicional exigida por la Administración competente.

COAR Colegio Oficial de Arquitectos de La Rioja VISADO 26/11/24
Expediente: 24-00619-540
Documento: 24-0003741-025-08833
Página: (88 / 125)
Arquitecto/s: 829196 MARÍA DE CASTRO GARCIA

5.6 Instalación de alumbrado

5.6.1 Alumbrado de emergencia

Descripción

Descripción

Instalación de iluminación que, en caso de fallo del alumbrado normal, suministra la iluminación necesaria para facilitar la visibilidad a los usuarios de manera que puedan abandonar el edificio, evita las situaciones de pánico y permite la visión de las señales indicativas de las salidas y la situación de los equipos y medios de protección existentes.

Criterios de medición y valoración de unidades

Unidad de equipo de alumbrado de emergencia, totalmente terminada, incluyendo las luminarias, lámparas, los equipos de control y unidades de mando, la batería de acumuladores eléctricos o la fuente central de alimentación, fijaciones, conexión con los aislamientos necesarios y pequeño material.

Prescripciones sobre los productos

Características y recepción de los productos que se incorporan a las unidades de obra

- Instalación de alumbrado de emergencia:

Según el CTE DB SUA 4, apartado 2.3:

La instalación será fija, con fuente propia de energía, con funcionamiento automático en caso de fallo de la instalación de alumbrado normal. (Se considerará como fallo de alimentación el descenso de la tensión de alimentación por debajo del 70% de su valor nominal).

El alumbrado de emergencia de las vías de evacuación deberá alcanzar al menos el 50% del nivel de iluminación requerido al cabo de los 5 s y el 100% a los 60 s.

Durante una hora, como mínimo, a partir del instante en que tenga lugar el fallo la instalación cumplirá las condiciones de servicio indicadas en el CTE DB SUA 4, apartado 2.3.

Según el apartado 3.4 de ITC-BT28, la alimentación del alumbrado de emergencia será automática con corte breve (es decir, disponible en 0,5 segundos). Se incluyen dentro de este alumbrado el de seguridad y el de reemplazamiento.

Según el apartado 3.4 DE ITC-BT28:

- Aparatos autónomos para alumbrado de emergencia:

Luminaria que proporciona alumbrado de emergencia de tipo permanente o no permanente en la que todos los elementos, tales como la batería, la lámpara, el conjunto de mando y los dispositivos de verificación y control, si existen, están contenidos dentro de la luminaria o a una distancia inferior a 1 m de ella.

Los aparatos autónomos destinados a alumbrado de emergencia deberán cumplir las normas UNE EN 60598-2-22 y la norma UNE 20392 o UNE 20062, según sea la luminaria para lámparas fluorescentes o incandescentes, respectivamente.

- Luminaria alimentada por fuente central:

Luminaria que proporciona alumbrado de emergencia de tipo permanente, o no permanente y que está alimentada a partir de un sistema de alimentación de emergencia central, es decir, no incorporado en la luminaria. Las luminarias que actúan como aparatos de emergencia alimentados por fuente central deberán cumplir lo expuesto en la norma UNE-EN 60.598 - 2-22.

Los distintos aparatos de control, mando y protección generales para las instalaciones del alumbrado de emergencia por fuente central entre los que figurará un voltímetro de clase 2,5 por lo menos; se dispondrán en un cuadró único; situado fuera de la posible intervención del público.

Las líneas que alimentan directamente los circuitos individuales de los alumbrados de emergencia alimentados por fuente central, estarán protegidas por interruptores automáticos con una intensidad nominal dé 10 A como máximo. Una misma línea no podrá alimentar más de 12 puntos de luz o, si en la dependencia o local considerado existiesen varios puntos de luz para alumbrado de emergencia, éstos deberán ser repartidos, al menos, entre dos líneas diferentes, aunque su número sea inferior a doce.

La recepción de los productos, equipos y sistemas comprende el control de la documentación de los suministros (incluida la del marcado CE cuando sea pertinente), el control mediante distintivos de calidad o evaluaciones técnicas de idoneidad y el control mediante ensayos.

- Señales de evacuación indicativas de las salidas y de las señales indicativas de los medios manuales de protección contra incendios y de los de primeros auxilios:

Según el CTE DB SUA 4, apartado 2.4:

La luminancia de cualquier área de color de seguridad de la señal debe ser al menos de 2 cd/m^2 en todas las direcciones de visión importantes;

La relación de la luminancia máxima a la mínima dentro del color blanco o de seguridad no debe ser mayor de 10:1, debiéndose evitar variaciones importantes entre puntos adyacentes.

La relación entre la luminancia L_{blanca}, y la luminancia L_{color} >10, no será menor que 5:1 ni mayor que 15:1.

Las señales de seguridad deben estar iluminadas al menos al 50% de la iluminancia requerida, al cabo de 5 s, y al 100% al cabo de 60 s.

- Luminaria:

Tensión asignada o la(s) gama(s) de tensiones.

Clasificación de acuerdo con las UNE correspondientes.

Indicaciones relativas al correcto emplazamiento de las lámparas en un lugar visible.

Gama de temperaturas ambiente en el folleto de instrucciones proporcionado por la luminaria.

Flujo luminoso.

- Equipos de control y unidades de mando:

Los dispositivos de verificación destinados a simular el fallo de la alimentación nominal, si existen, deben estar claramente marcados.

Características nominales de los fusibles y/o de las lámparas testigo cuando estén equipadas con estos.

Los equipos de control para el funcionamiento de las lámparas de alumbrado de emergencia y las unidades de mando incorporadas deben cumplir con las CEI correspondientes.

- La batería de acumuladores eléctricos o la fuente central de alimentación:

Los aparatos autónomos deben estar claramente marcados con las indicaciones para el correcto emplazamiento de la batería, incluyendo el tipo y la tensión asignada de la misma.

Las baterías de los aparatos autónomos deben estar marcadas, con el año y el mes o el año y la semana de fabricación, así como el método correcto a seguir para su montaje.

- Lámpara: se indicará la marca de origen, la potencia en vatios, la tensión de alimentación en voltios y el flujo nominal en lúmenes. Además, para fluorescentes, se indicarán las condiciones de encendido y color aparente, el flujo nominal en lúmenes, la temperatura de color en ºK y el índice de r color.

Además se tendrán en cuenta las características contempladas en las UNE correspondientes.

Las piezas que no cumplan las especificaciones de proyecto, hayan sufrido daños durante el transporte o que presentaren defectos serán rechazada

El almacenamiento de los productos en obra se hará dentro de los respectivos embalajes originales y de acuerdo con las instrucciones del fabricant lugar protegido de lluvias y focos húmedos, en zonas alejadas de posibles impactos. No estarán en contacto con el terreno.

Prescripción en cuanto a la ejecución por unidades de obra

Características técnicas de cada unidad de obra

Condiciones previas: soporte

La fijación se realizará una vez acabado completamente el paramento que lo soporte.

Compatibilidad entre los productos, elementos y sistemas constructivos

Para prevenir el fenómeno electroquímico de la corrosión galvánica entre metales con diferente potencial, se adoptarán las siguientes medidas:

Evitar el contacto entre dos metales de distinta actividad. En caso de no poder evitar el contacto, se deberá seleccionar metales próximos en la serie galvánica.

Aislar eléctricamente los metales con diferente potencial.

COAR Colegio Oficial de Arquitectos de La Rioja VISADO 26/11/24

Expediente: 24-00619-540
Documento: 24-0003741-025-08833
Página: (89 / 125)
Arquitecto/s: 829196 MARÍA DE CASTRO GARCIA

Evitar el acceso de agua y oxígeno a la zona de unión de los dos metales.
Cuando algún elemento de la instalación eléctrica deba discurrir paralelo o instalarse próximo a una tubería de agua, se colocará siempre por encima de ésta.

Proceso de ejecución

Ejecución

En general:
Según el CTE DB SUA 4, apartado 2.1, contarán con alumbrado de emergencia las zonas y los elementos indicados en mismo.
Según el CTE DB SUA 4, apartado 2.2, las luminarias de emergencia se colocarán del siguiente modo; una en cada puerta de salida, o para destacar un peligro potencial, o el emplazamiento de un equipo de seguridad. Como mínimo se dispondrán en puertas existentes en los recorridos de evacuación, escaleras, para que cada tramo reciba iluminación directa, cualquier cambio de nivel, cambios de dirección e intersecciones de pasillos.
Las instalaciones sólo podrán ser ejecutadas por instaladores o empresas instaladoras que cumplan con la reglamentación vigente en su ámbito de actuación.
Una vez replanteada la situación de la luminaria y efectuada su fijación al soporte, se conectarán tanto la luminaria como sus accesorios utilizando los aislamientos correspondientes.
Alumbrado de seguridad:
Es el alumbrado de emergencia previsto para garantizar la seguridad de las personas que evacuen una zona o que tengan que terminar un trabajo potencialmente peligroso antes de abandonar la zona. El alumbrado de seguridad estará previsto para entrar en funcionamiento automáticamente cuando se produzca el fallo del alumbrado general o cuando la tensión de éste baje a menos del 70% de su valor nominal. La instalación de este alumbrado será fija y estará provista de fuentes propias de energía. Sólo se podrá utilizar el suministro exterior para proceder a su carga, cuando la fuente propia de energía esté constituida por baterías de acumuladores o aparatos autónomos automáticos.
Alumbrado de evacuación:
Es la parte del alumbrado de seguridad previsto para garantizar el reconocimiento y la utilización de los medios o rutas de evacuación cuando los locales estén o puedan estar ocupados. En rutas de evacuación, el alumbrado de evacuación deberá proporcionar, a nivel del suelo y en el eje de los pasos principales, una iluminancia horizontal mínima de 1 lux. En los puntos en los que estén situados los equipos de las instalaciones de protección contra incendios que exijan utilización manual y en los cuadros de distribución del alumbrado, la iluminancia mínima será de 5 lux. La relación entre la iluminancia máxima y la mínima en el eje de los pasos principales será menor de 40. El alumbrado de evacuación deberá poder funcionar, cuando se produzca el fallo de la alimentación normal, como mínimo durante una hora, proporcionando la iluminancia prevista.
Alumbrado ambiente o anti-pánico:
Es la parte del alumbrado de seguridad previsto para evitar todo riesgo de pánico y proporcionar una iluminación ambiente adecuada que permita a los ocupantes identificar y acceder a las rutas de evacuación e identificar obstáculos. El alumbrado ambiente o anta-pánico deberá proporcionar una iluminancia horizontal mínima de 0,5 lux en todo el espacio considerado, desde el suelo hasta una altura de 1 m. La relación entre la iluminancia máxima y la mínima en todo el espacio considerado será menor de 40. El alumbrado ambiente o anti-pánico deberá poder funcionar, cuando se produzca el fallo de la alimentación normal, cómo mínimo durante una hora, proporcionando la iluminancia prevista.
Alumbrado de zonas de alto riesgo:
Es la parte del alumbrado de seguridad previsto para garantizar la seguridad de las personas ocupadas en actividades potencialmente peligrosas o que trabajara en un entorno peligroso. Permite la interrupción de los trabajos con seguridad para el operador y para los otros ocupantes del local. El alumbrado de las zonas de alto riesgo deberá proporcionar una iluminancia mínima de 15 lux o el 10% de la iluminancia normal, tomando siempre el mayor de los valores. La relación entre la iluminancia máxima y la mínima en todo el espacio considerado será menor de 10. El alumbrado de las zonas de alto riesgo deberá poder funcionar, cuando se produzca el fallo de la alimentación normal, como mínimo el tiempo necesario para abandonar la actividad o zona de alto riesgo.
Alumbrado de reemplazamiento:
Parte del alumbrado de emergencia que permite la continuidad de las actividades normales. Cuando el alumbrado de reemplazamiento proporcione una iluminancia inferior al alumbrado normal, se usará únicamente para terminar el trabajo con seguridad.

Tolerancias admisibles

Las canalizaciones que alimenten los alumbrados de emergencia alimentados por fuente central se dispondrán, cuando se instalen sobre paredes o empotradas en ellas, a 5 cm como mínimo, de otras canalizaciones eléctricas y, cuando se instalen en huecos de la construcción estarán separadas de éstas por tabiques no metálicos.

Condiciones de terminación

El instalador autorizado deberá marcar en el espacio reservado en la etiqueta, la fecha de puesta en servicio de la batería.

Control de ejecución, ensayos y pruebas

Control de ejecución

Luminarias, conductores, situación, altura de instalación, puesta a tierra: deben coincidir en número y características con lo especificado en proyecto.
Conexiones: ejecutadas con regletas o accesorios específicos al efecto.
Luminarias, lámparas: número de estas especificadas en proyecto.
Fijaciones y conexiones.
Se permitirán oscilaciones en la situación de las luminarias de más menos 5 cm.

Ensayos y pruebas

Alumbrado de evacuación:
La instalación cumplirá las siguientes condiciones de servicio durante 1 hora, como mínimo a partir del instante en que tenga lugar una caída al 70% de la tensión nominal:
Proporcionará una iluminancia de 1 lx, como mínimo, en el nivel del suelo en los recorridos de evacuación, medida en el eje en pasillos y escaleras, y en todo punto cuando dichos recorridos discurran por espacios distintos a los citados.
La iluminancia será, como mínimo, de 5 lx en los puntos en los que estén situados los equipos de las instalaciones de protección contra incendios que exijan utilización manual y en los cuadros de distribución del alumbrado.
La uniformidad de la iluminación proporcionada en los distintos puntos de cada zona será tal que el cociente entre la iluminancia máxima y la mínima sea menor que 40.
Alumbrado ambiente o anti pánico:
Proporcionará una iluminancia horizontal mínima de 0,5 lux en todo el espacio considerado, desde el suelo hasta una altura de 1 m.
El cociente entre la iluminancia máxima y la mínima será menor que 40.
Proporcionará la iluminancia prevista durante al menos una hora.
Alumbrado de zonas de alto riesgo;
Proporcionará una iluminancia horizontal mínima de 15 lux o el 10% de la iluminancia normal (el mayor de los dos valores).
El cociente entre la iluminancia máxima y la mínima será menor que 10.
Proporcionará la iluminancia prevista, cuando se produzca el fallo del suministro normal, como mínimo el tiempo necesario para abandonar la activi
alto riesgo.

Conservación y mantenimiento

Todos los elementos de la instalación se protegerán de la suciedad y de la entrada de objetos extraños.
Se procederá a la limpieza de los elementos que lo necesiten antes de la entrega de la obra.

Prescripciones sobre verificaciones en el edificio terminado

Verificaciones y pruebas de servicio para comprobar las prestaciones finales del edificio

Documentación: certificados, boletines y documentación adicional exigida por la Administración competente.

COAR Colegio Oficial de Arquitectos de La Rioja VISADO 26/11/24

5.6.2 Instalación de iluminación

Descripción

Descripción

Iluminación de espacios carentes de luz con la presencia de fuentes de luz artificiales, con aparato de alumbrado que reparte, filtra o transforma la luz emitida por una o varias lámparas eléctricas y que comprende todos los dispositivos necesarios para el soporte, la fijación y la protección de las lámparas y, en caso necesario, los circuitos auxiliares en combinación con los medios de conexión con la red de alimentación.

Criterios de medición y valoración de unidades

Unidad de equipo de luminaria, totalmente terminada, incluyendo el equipo de encendido, fijaciones, conexión comprobación y pequeño material. Podrán incluirse la parte proporcional de difusores, celosías o rejillas.

Prescripciones sobre los productos

Características y recepción de los productos que se incorporan a las unidades de obra

La recepción de los productos, equipos y sistemas comprende el control de la documentación de los suministros (incluida la del marcado CE cuando sea pertinente), el control mediante distintivos de calidad o evaluaciones técnicas de idoneidad y el control mediante ensayos.

Se realizará la comprobación de la documentación de suministro en todos los casos, comprobando que coincide lo suministrado en obra con lo indicado en el proyecto.

- Equipos eléctricos para montaje exterior: grado de protección mínima IP54, según UNE 60529 e IK 8 según UNE EN 50102. Montados a una altura mínima de 2,50 m sobre el nivel del suelo. Entradas y salidas de cables por la parte inferior de la envolvente.
- Luminarias para lámparas de incandescencia o de fluorescencia y otros tipos de descarga e inducción: marca del fabricante, clase, tipo (empotrable, para adosar, para suspender, con celosía, con difusor continuo, estanca, antideflagrante…), grado de protección, tensión asignada, potencia máxima admisible, factor de potencia, cableado, (sección y tipo de aislamiento, dimensiones en planta), tipo de sujeción, instrucciones de montaje. Las luminarias para alumbrado interior serán conformes la norma UNE-EN 60598. Las luminarias para alumbrado exterior serán de clase I o clase II y conformes a la norma UNE EN 60598-2-3 y a la UNE EN 60598-2-5 en el caso de proyectores de exterior.
- Lámpara: marca de origen, tipo o modelo, potencia (vatios), tensión de alimentación (voltios) y flujo nominal (lúmenes). Para las lámparas fluorescentes, condiciones de encendido y color aparente, temperatura de color en ºK (según el tipo de lámpara) e índice de rendimiento de color. Los rótulos luminosos y las instalaciones que los alimentan con tensiones asignadas de salida en vacío entre 1 y 10 kV, estarán a lo dispuesto en la norma UNE EN 50107.
- Accesorios para las lámparas de fluorescencia (reactancia, condensador y cebadores). Llevarán grabadas de forma clara e identificables siguientes indicaciones:

Reactancia: marca de origen, modelo, esquema de conexión, potencia nominal, tensión de alimentación, factor de frecuencia y tensión, frecuencia y corriente nominal de alimentación.

Condensador: marca de origen, tipo o referencia al catálogo del fabricante, capacidad, tensión de alimentación, tensión de ensayo cuando ésta sea mayor que 3 veces la nominal, tipo de corriente para la que está previsto, temperatura máxima de funcionamiento. Todos los condensadores que formen parte del equipo auxiliar eléctrico de las lámparas de descarga, para corregir el factor de potencia de los balastos, deberán llevar conectada una resistencia que asegure que la tensión en bornes del condensador no sea mayor de 50 V transcurridos 60 s desde la desconexión del receptor.

Cebador: marca de origen, tipo o referencia al catálogo del fabricante, circuito y tipo de lámpara para los que sea utilizable.

Equipos eléctricos para los puntos de luz: tipo (interior o exterior), instalación adecuada al tipo utilizado, grado de protección mínima.

- Conductores: sección mínima para todos los conductores, incluido el neutro. Los conductores de la red de tierra que unen los electrodos deberán cumplir las condiciones de ITC-BT-09.
- Elementos de fijación.

Las piezas que no cumplan las especificaciones de proyecto, hayan sufrido daños durante el transporte o que presentaren defectos serán rechazadas.

El almacenamiento de los productos en obra se hará dentro de los respectivos embalajes originales y de acuerdo con las instrucciones del fabricante. Será en un lugar protegido de lluvias y focos húmedos, en zonas alejadas de posibles impactos. No estarán en contacto con el terreno.

Prescripción en cuanto a la ejecución por unidades de obra

Características técnicas de cada unidad de obra

Condiciones previas: soporte

La fijación se realizará una vez acabado completamente el paramento que lo soporte.

Compatibilidad entre los productos, elementos y sistemas constructivos

Para prevenir el fenómeno electroquímico de la corrosión galvánica entre metales con diferente potencial, se adoptarán las siguientes medidas:
Evitar el contacto entre dos metales de distinta actividad. En caso de no poder evitar el contacto, se deberá seleccionar metales próximos en la serie galvánica.
Aislar eléctricamente los metales con diferente potencial.
Evitar el acceso de agua y oxígeno a la zona de unión de los dos metales.
Cuando algún elemento de la instalación eléctrica deba discurrir paralelo o instalarse próximo a una tubería de agua, se colocará siempre por encima de ésta.

Proceso de ejecución

Ejecución

Según el CTE DB SUA 4, apartado 1, en cada zona se dispondrá una instalación de alumbrado que proporcione el nivel de iluminación establecido en la tabla 1.1, medido a nivel del suelo. En las zonas de los establecimientos de uso Pública Concurrencia en las que la actividad se desarrolla con un nivel bajo de iluminación se dispondrá una iluminación de balizamiento en las rampas y en cada uno de los peldaños de las escaleras.

Según el CTE DB HE 3, apartado 2.2, las instalaciones de iluminación dispondrán, para cada zona, de un sistema de regulación y control que cumplan las siguientes condiciones:

Toda zona dispondrá al menos de un sistema de encendido y apagado manual, cuando no disponga de otro sistema de control, no aceptándose los sistemas de encendido y apagado en cuadros eléctricos como único sistema de control. Las zonas de uso esporádico dispondrán de un control de encendido y apagado de detección de presencia o sistema de temporización.

Se instalarán sistemas de aprovechamiento de la luz natural, que regulen el nivel de iluminación en función del aporte de luz natural, en la primera de luminarias situadas a una distancia inferior a 3 m de la ventana, y en todas las situadas bajo un lucernario, en los casos indicados de las zonas de los (según el apartado 2.1).

Las instalaciones sólo podrán ser ejecutadas por instaladores o empresas instaladoras que cumplan con la reglamentación vigente en su ámbito de a

Una vez replanteada la situación de la luminaria y efectuada su fijación al soporte, se conectarán tanto la luminaria como sus accesorios, c correspondiente.

Se proveerá a la instalación de un interruptor de corte omnipolar situado en la parte de baja tensión.

Las partes metálicas accesibles de los receptores de alumbrado que no sean de Clase II o Clase III, deberán conectarse de manera fiable y permanente al conductor de protección del circuito.

En redes de alimentación subterráneas, los tubos irán enterrados a una profundidad mínima de 40 cm desde el nivel del suelo, medidos desde la cota inferior del tubo, y su diámetro interior no será inferior a 6 cm. Se colocará una cinta de señalización que advierta de la existencia de cables de alumbrado exterior, situada a una distancia mínima del nivel del suelo de 10 cm y a 25 cm por encima del tubo.

Tolerancias admisibles

La iluminancia medida es un 10% inferior a la especificada.

Condiciones de terminación

Al término de la instalación, e informada la dirección facultativa, el instalador autorizado emitirá la documentación reglamentaria que acredite la conformidad de la instalación con la Reglamentación vigente.

COAR Colegio Oficial de Arquitectos de La Rioja VISADO 26/11/24
Expediente: 24-00619-540
Documento: 24-0003741-025-0883
Página: (91 / 125)
Arquitecto(s): 829196 MARÍA DE CASTRO GARCIA

Control de ejecución, ensayos y pruebas

Control de ejecución

Lámparas, luminarias, conductores, situación, altura de instalación, puesta a tierra, cimentaciones, báculos: coincidirán en número y características con lo especificado en proyecto.

Conexiones: ejecutadas con regletas o accesorios específicos al efecto.

Ensayos y pruebas

Accionamiento de los interruptores de encendido del alumbrado con todas las luminarias equipadas con sus lámparas correspondientes.

Conservación y mantenimiento

Todos los elementos de la instalación se protegerán de la suciedad y de la entrada de objetos extraños.

Se procederá a la limpieza de los elementos que lo necesiten antes de la entrega de la obra.

Prescripciones sobre verificaciones en el edificio terminado

Verificaciones y pruebas de servicio para comprobar las prestaciones finales del edificio

Documentación: certificados, boletines y documentación adicional exigida por la Administración competente.

5.7 Instalación de protección

5.7.1 Instalación de protección contra incendios

Descripción

Descripción

Equipos e instalaciones destinados a reducir a límites aceptables el riesgo de que los usuarios de un edificio sufran daños derivados de un incendio de origen accidental, de acuerdo con el CTE DB SI, como consecuencia de las características de su proyecto y su construcción.

Criterios de medición y valoración de unidades

Unidad de equipo completamente recibida y/o terminada en cada caso; todos los elementos específicos de las instalaciones de protección contra incendios, como detectores, centrales de alarma, equipos de manguera, bocas, etc.

El resto de elementos auxiliares para completar dicha instalación, ya sea instalaciones eléctricas o de fontanería se medirán y valorarán siguiendo las recomendaciones establecidas en los apartados correspondientes de la subsección Electricidad: baja tensión y puesta a tierra y el capítulo Fontanería.

Los elementos que no se encuentren contemplados en cualquiera de los dos casos anteriores se medirán y valorarán por unidad de obra proyectada realmente ejecutada.

Prescripciones sobre los productos

Características y recepción de los productos que se incorporan a las unidades de obra

La recepción de los productos, equipos y sistemas comprende el control de la documentación de los suministros (incluida la del marcado CE cuando sea pertinente), el control mediante distintivos de calidad o evaluaciones técnicas de idoneidad y el control mediante ensayos.

Los aparatos, equipos y sistemas, así como su instalación y mantenimiento empleados en la protección contra incendios, cumplirán las condiciones especificadas en el Reglamento de Instalaciones de Protección Contra Incendios RD 513/2017.

Existen diferentes tipos de instalación contra incendios:

- Extintores portátiles o sobre carros.
- Columna seca (canalización según apartado correspondiente del capítulo Fontanería).
- Bocas de incendio equipadas.
- Grupos de bombeo.
- Sistema de detección y alarma de incendio, (activada la alarma automáticamente mediante detectores y/o manualmente mediante pulsadores).
- Instalación automática de extinción, (canalización según apartado correspondiente del capítulo Fontanería, con toma a la red general independiente de la de fontanería del edificio).
- Hidrantes exteriores.
- Rociadores.
- Sistemas de control de humos.
- Sistemas de ventilación.
- Sistemas de señalización.
- Sistemas de gestión centralizada.

Las características mínimas se especifican en cada una de las normas UNE correspondientes a cada instalación de protección de incendios.

Todos los componentes de la instalación deberán recibirse en obra conforme a: la documentación del fabricante, normativa si la hubiere, especificaciones del proyecto y a las indicaciones de la dirección facultativa durante la ejecución de las obras.

Productos con marcado CE:

- Productos de protección contra el fuego .
- Hidrantes .
- Sistemas de detección y alarma de incendios :
  Dispositivos de alarma de incendios acústicos.
  Equipos de suministro de alimentación.
  Detectores de calor puntuales.
  Detectores de humo puntuales que funcionan según el principio de luz difusa, luz transmitida o por ionización.
  Detectores de llama puntuales.
  Pulsadores manuales de alarma.
  Detectores de humo de línea que utilizan un haz óptico de luz.
  Seccionadores de cortocircuito.
  Dispositivos entrada/ salida para su uso en las vías de transmisión de detectores de fuego y alarmas de incendio.
  Detectores de aspiración de humos.
  Equipos de transmisión de alarmas y avisos de fallo.
- Instalaciones fijas de lucha contra incendios. Sistemas equipados con mangueras:
  Bocas de incendio equipadas con mangueras semirrígidas.
  Bocas de incendio equipadas con mangueras planas.
- Sistemas fijos de lucha contra incendios. Componentes para sistemas de extinción mediante agentes gaseosos:
  Dispositivos automáticos y eléctricos de control y retardo.
  Dispositivos automáticos no eléctricos de control y de retardo.
  Dispositivos manuales de disparo y de paro.
  Conjuntos de válvulas de los contenedores de alta presión y sus actuadores.
  Válvulas direccionales de alta y baja presión y sus actuadores para sistemas de CO_2.
  Dispositivos no eléctricos de aborto para sistemas de CO_2.
  Difusores para sistemas de CO_2.
  Conectores.
  Detectores especiales de incendios.
  Presostatos y manómetros.

COAR Colegio Oficial de Arquitectos de La Rioja VISADO 26/11/24

Expediente: 24-00619-540
Documento: 24-0003741-025-08833
Página: (92 / 125)
Arquitecto/s: 829196 MARÍA DE CASTRO GARCIA

Dispositivos mecánicos de pesaje.
Dispositivos neumáticos de alarma.
Válvulas de retención y válvulas antirretorno.
- Sistemas fijos de lucha contra incendios. Componentes para sistemas de rociadores y agua pulverizada:
Rociadores automáticos.
Conjuntos de válvula de alarma de tubería mojada y cámaras de retardo.
Conjuntos de válvula de alarma para sistemas de tubería seca.
Alarmas hidromecánicas.
Detectores de flujo de agua.
- Sistemas fijos de lucha contra incendios. Sistemas de extinción por polvo .
- Instalaciones fijas de lucha contra incendios. Sistemas de espuma.

De acuerdo con el Real Decreto 513/2017, por el que se aprueba el Reglamento de Instalaciones de Protección contra Incendios, la recepción de estos se hará mediante certificación de entidad de control que posibilite la colocación de la correspondiente marca de conformidad a normas.

No será necesaria la marca de conformidad de aparatos, equipos u otros componentes cuando éstos se diseñen y fabriquen como modelo único para una instalación determinada. No obstante, habrá de presentarse ante los servicios competentes en materia de industria de la Comunidad Autónoma, antes de la puesta en funcionamiento del aparato, el equipo o el sistema o componente, un proyecto firmado por técnico titulado competente, en el que se especifiquen sus características técnicas y de funcionamiento y se acredite el cumplimiento de todas las prescripciones de seguridad exigidas por el citado Reglamento, realizándose los ensayos y pruebas que correspondan de acuerdo con él.

Las piezas que hayan sufrido daños durante el transporte o que presentaren defectos no apreciados en la recepción en fábrica serán rechazadas.

Asimismo serán rechazados aquellos productos que no cumplan las características mínimas técnicas prescritas en proyecto.

Almacenamiento y manipulación (criterios de uso, conservación y mantenimiento)

Los productos se protegerán de humedad, impactos y suciedad, a ser posible dentro de los respectivos embalajes originales. Se protegerán convenientemente todas las roscas de la instalación.

No estarán en contacto con el terreno.

Prescripción en cuanto a la ejecución por unidades de obra

Características técnicas de cada unidad de obra

Condiciones previas: soporte

El soporte de las instalaciones de protección contra incendios serán los paramentos verticales u horizontales, así como los pasos a través de elementos estructurales, cumpliendo recomendaciones de la subsección Electricidad: baja tensión y puesta a tierra y el capítulo Fontanería según se trate de instalación de fontanería o eléctrica. Quedarán terminadas las fábricas, cajeados, pasatubos, etc., necesarios para la fijación, (empotradas o en superficie) y el paso de los diferentes elementos de la instalación. Las superficies donde se trabaje estarán limpias y niveladas.

El resto de componentes específicos de la instalación de la instalación de protección contra incendios, como extintores, B.I.E., rociadores, etc., irán sujetos en superficie o empotrados según diseño y cumpliendo los condicionantes dimensionales en cuanto a posición según el CTE DB SI. Dichos soportes tendrán la suficiente resistencia mecánica para soportar su propio peso y las acciones de su manejo durante su funcionamiento.

Compatibilidad entre los productos, elementos y sistemas constructivos

Para prevenir el fenómeno electroquímico de la corrosión galvánica entre metales con diferente potencial, se adoptarán las siguientes medidas:
Evitar el contacto entre dos metales de distinta actividad. En caso de no poder evitar el contacto, se deberá seleccionar metales próximos en la serie galvánica.
Aislar eléctricamente los metales con diferente potencial.
Evitar el acceso de agua y oxígeno a la zona de unión de los dos metales.
En el caso de utilizarse en un mismo local extintores de tipos diferentes, se tendrá en cuenta la posible incompatibilidad entre los distintos agentes de los mismos.
Cuando las canalizaciones sean superficiales, nunca se soldará el tubo al soporte.

Proceso de ejecución

Ejecución

La instalación de aparatos, equipos, sistemas y sus componentes, con excepción de los extintores portátiles, se realizará por instaladores debidamente autorizados.

La Comunidad Autónoma correspondiente, llevará un libro de Registro en el que figurarán los instaladores autorizados.

Durante el replanteo se tendrá en cuenta una separación mínima entre tuberías vecinas de 25 cm y con conductos eléctricos de 30 cm. Para las canalizaciones se limpiarán las roscas y el interior de estas.

Además de las condiciones establecidas en la subsección Electricidad: baja tensión y puesta a tierra y el capítulo Fontanería, se tendrán en cuenta las siguientes recomendaciones:

Se realizará la instalación ya sea eléctrica o de fontanería.

Se procederá a la colocación de los conductores eléctricos, con ayuda de pasahilos impregnados con sustancias para hacer fácil su paso por el interior.

Para las canalizaciones el montaje podrá ser superficial u empotrado. En el caso de canalizaciones superficiales las tuberías se fijarán con tacos o tornillos a las paredes con una separación máxima entre ellos de 2 m; entre el soporte y el tubo se interpondrá anillo elástico. Si la canalización es empotrada está ira recibida al paramento horizontal o vertical mediante grapas, interponiendo anillo elástico entre estas y el tubo, tapando las rozas con yeso o mortero.

El paso a través de elementos estructurales será por pasatubos, con holguras rellenas de material elástico, y dentro de ellos no se alojará ningún accesorio.

Todas las uniones, cambios de dirección, etc., serán roscadas asegurando la estanquidad con pintura de minio y empleando estopa, cintas, pastas, preferentemente teflón.

Las reducciones de sección de los tubos, serán excéntricas enrasadas con las generatrices de los tubos a unir.

Cuando se interrumpa el montaje se taparán los extremos.

Una vez realizada la instalación eléctrica y de fontanería se realizará la conexión con los diferentes mecanismos, equipos y aparatos de la instalación, y con sus equipos de regulación y control.

Tolerancias admisibles

Extintores de incendio: se comprobará que la parte superior del extintor quede, como máximo, a 1,70 m sobre el suelo.

Columna seca: la toma de fachada y las salidas en las plantas tendrán el centro de sus bocas a 90 cm sobre el nivel del suelo.

Bocas de incendio: la altura de su centro quedará, como máximo, a 1,50 m sobre el nivel del suelo o a más altura si se trata de BIE de 2,5 cm, s boquilla y la válvula de apertura manual, si existen, estén situadas a la altura citada.

Condiciones de terminación

Al término de la instalación, e informada la dirección facultativa, el instalador autorizado emitirá la documentación reglamentaria que acredite la conf instalación con la Reglamentación vigente.

Control de ejecución, ensayos y pruebas

Control de ejecución

Extintores de incendios
Columna seca:
Unión de la tubería con la conexión siamesa.
Fijación de la carpintería.
Toma de alimentación:
Unión de la tubería con la conexión siamesa.
Fijación de la carpintería.
Bocas de incendio, hidrantes:
Dimensiones.
Enrase de la tapa con el pavimento.

COAR Colegio Oficial de Arquitectos de La Rioja VISADO 26/11/24
Expediente: 24-00619-540
Documento: 24-0003741-025-08833
Página: (93 / 125)
Arquitecto/s: 829196 MARÍA DE CASTRO GARCIA

Uniones con la tubería.
Equipo de manguera:
Unión con la tubería.
Fijación de la carpintería.
Extintores, rociadores y detectores:
La colocación, situación y tipo.
Resto de elementos:
Comprobar que la ejecución no sea diferente a lo proyectado.
Se tendrán en cuenta los puntos de observación establecidos en los apartados correspondientes de la subsección Electricidad: baja tensión y puesta a tierra y el capítulo Fontanería, según sea el tipo de instalación de protección contra incendios.

Ensayos y pruebas

Columna seca (canalización según capítulo Electricidad, baja tensión y puesta a tierra y Fontanería).
El sistema de columna seca se someterá, antes de su puesta en servicio, a una prueba de estanquidad y resistencia mecánica.
Bocas de incendio equipadas, hidrantes, columnas secas.
Los sistemas se someterán, antes de su puesta en servicio, a una prueba de estanquidad y resistencia mecánica.
Rociadores.
Conductos y accesorios.
Prueba de estanquidad.
Funcionamiento de la instalación:
Sistema de detección y alarma de incendio.
Instalación automática de extinción.
Sistemas de control de humos.
Sistemas de ventilación.
Sistemas de gestión centralizada.
Instalación de detectores de humo y de temperatura.

Conservación y mantenimiento

Se vaciará la red de tuberías y se dejarán sin tensión todos los circuitos eléctricos hasta la fecha de la entrega de la obra.
Se repondrán todos los elementos que hayan resultado dañados antes de la entrega.

Prescripciones sobre verificaciones en el edificio terminado

Verificaciones y pruebas de servicio para comprobar las prestaciones finales del edificio

Previas las pruebas y comprobaciones oportunas, la puesta en funcionamiento de las instalaciones precisará la presentación, ante los servicios competentes en materia de industria de la Comunidad Autónoma, de un certificado de la empresa instaladora visado por un técnico titulado competente designado por la misma.

5.7.2 Instalación de protección contra el rayo

Descripción

Descripción

La instalación de protección contra el rayo limitará el riesgo de electrocución y de incendio causado por la acción del rayo, interceptando las descargas sin riesgo para la estructura e instalaciones.

Criterios de medición y valoración de unidades

La medición y valoración del pararrayos de punta se realizará por unidad, incluyendo todos sus elementos y piezas especiales de sujeción incluyendo ayudas de albañilería y totalmente terminada.
La red conductora se medirá y valorará por metro lineal, incluyendo piezas especiales, tubos de protección y ayudas de albañilería. (Medida desde los puntos de captación hasta la puesta a tierra).

Prescripciones sobre los productos

Características y recepción de los productos que se incorporan a las unidades de obra

La recepción de los productos, equipos y sistemas comprende el control de la documentación de los suministros (incluida la del marcado CE cuando sea pertinente), el control mediante distintivos de calidad o evaluaciones técnicas de idoneidad y el control mediante ensayos.
Según el CTE DB SUA 8, apartado 2, el tipo de instalación de protección contra el rayo, tendrá la eficiencia requerida según el nivel de protección correspondiente.
Los sistemas de protección contra el rayo constarán de un sistema externo, un sistema interno y una red de tierra.
- Sistema externo:
Dispositivos captadores (terminal aéreo) que podrán ser puntas de Franklin, mallas conductoras y pararrayos con dispositivo de cebado.
- Sistema interno:
Derivaciones o conductores de bajada: conducirán la corriente de descarga atmosférica desde el dispositivo captador a la toma de tierra.
Este sistema comprende los dispositivos que reducen los efectos eléctricos y magnéticos de la corriente de la descarga atmosférica dentro del espacio a proteger.
La red de tierra será la adecuada para dispersar en el terreno la corriente de las descargas atmosféricas.
Características técnicas mínimas que deben reunir:
Las longitudes de las trayectorias de las derivaciones serán lo más reducidas posible.
Se dispondrán conexiones equipotenciales entre los derivadores a nivel del suelo y cada 20 m.
Todo elemento de la instalación discurrirá por donde no represente riesgo de electrocución o estará protegido adecuadamente.
Todos los componentes de la instalación deberán recibirse en obra conforme a: la documentación del fabricante, normativa si la hubiere, especi
proyecto y las indicaciones de la dirección facultativa durante la ejecución de las obras.
Hasta la puesta en obra se mantendrán los componentes protegidos con el embalaje de fábrica y almacenados en un lugar que evite el contacto c
agresivos, impactos y humedad.

Prescripción en cuanto a la ejecución por unidades de obra

Características técnicas de cada unidad de obra

Condiciones previas: soporte

El soporte de una instalación de protección contra el rayo dependerá del tipo de sistema elegido en su diseño:
En el caso de pararrayos de puntas el soporte del mástil serán muros o elementos de fabrica que sobresalgan de la cubierta (peanas, pedestales…), con un espesor mínimo de 1/2 pie, a los cuales se anclarán mediante las piezas de fijación. Para las bajadas del cable de la red conductora serán los paramentos verticales por los que discurra la instalación.
En el caso de sistema reticular el soporte a nivel de cubierta será la propia cubierta y los muros (preferentemente las aristas más elevadas del edificio) de la misma, y su red vertical serán los paramentos verticales de fachadas y patios.

Compatibilidad entre los productos, elementos y sistemas constructivos

Para prevenir el fenómeno electroquímico de la corrosión galvánica entre metales con diferente potencial, se adoptarán las siguientes medidas:
Evitar el contacto entre dos metales de distinta actividad. En caso de no poder evitar el contacto, se deberá seleccionar metales próximos en la serie galvánica.
Aislar eléctricamente los metales con diferente potencial.

COAR Colegio Oficial de Arquitectos de La Rioja VISADO 26/11/24
Expediente: 24-00619-5
Documento: 24-00037425-00-03
Página: (94 / 125)
Arquitecto/s: 829196 MARIA DE CASTRO GARCIA

Evitar el acceso de agua y oxígeno a la zona de unión de los dos metales.

Para la instalación de protección contra el rayo, todas las piezas deben de estar protegidas contra la corrosión, tanto en la instalación aérea como subterránea, es decir contra agentes externos y electroquímicos. Así, los materiales constituyentes serán preferentemente de acero galvanizado y aluminio. Como material conductor se utilizará el cobre desnudo, y en casos de suelos o atmósferas agresivas acero galvanizado en caliente por inmersión con funda plástica.

Cuando el cobre desnudo como conductor discurra en instalaciones de tierra, el empleo combinado con otros materiales (por ejemplo acero) puede interferir electrolíticamente con el paso del tiempo.

Proceso de ejecución

Ejecución

Según el CTE DB SUA 8, será necesaria la instalación de un sistema de protección contra el rayo en los casos especificados en el apartado 1.

Instalación de pararrayos de puntas:

Colocación de las piezas de sujeción, empotradas a muro o elemento de fábrica. Colocación del mástil (preferentemente de acero galvanizado) entre estas piezas, con un diámetro nominal mínimo de 50 mm y una altura entre 2 y 4 m. Se colocará la cabeza de captación, y se soldará en su base al cable de la red conductora. Entre la cabeza de captación y el mástil se soldará una pieza de adaptación. Posteriormente se conectará la red conductora con la toma de tierra. El recorrido de la red conductora desde la cabeza de captación hasta la toma de tierra seguirá las condiciones de ejecución establecidas para la misma en el sistema reticular. El mástil deberá estar anclado en varios puntos según su longitud. El trazado del conductor bajante debe ser lo más rectilíneo posible utilizando el camino más corto, evitando acodamientos bruscos o remontes. Los radios de curvatura no serán inferiores a 20 cm. El bajante debe ser elegido de forma que evite el cruce o proximidad de líneas eléctricas o de señal. Cuando no se pueda evitar el cruce, deberá realizarse un blindaje metálico sobre la línea prolongándose 1 m a cada parte del cruce. Se evitará el contorno de cornisas o elevaciones.

Instalación con sistema reticular:

Se colocarán los conductores captadores en el perímetro de la cubierta, en la superficie de la cubierta formando una malla de la dimensión exigida o en la línea de limatesa de la cubierta, cuando la pendiente de la cubierta sea superior al 10%. En las superficies laterales de la estructura de malla, los conductores captadores deberán disponerse a alturas superiores al radio de la esfera rodante correspondiente al nivel de protección exigido. Ninguna instalación metálica deberá sobresalir fuera del volumen protegido por las mallas. En edificios de altura superior a 60 m, se deberá disponer también una malla conductora para proteger el 20% de la fachada. Se colocará el cable conductor que será de cobre rígido, siguiendo el diseño de la red, sujeto a cubierta y muros con grapas colocadas a una distancia no mayor de 1 m. Se realizará la unión entre cables mediante soldadura por sistema de aluminio térmico. Las curvas que efectúe el cable en su recorrido tendrán un radio mínimo de 20 cm y una abertura en ángulo no superior a 60º. En la base inferior de la red conductora se dispondrá un tubo protector de acero galvanizado. Posteriormente se conectará la red conductora con la toma de tierra.

Sistema interno:

Deberá unirse la estructura metálica del edificio, la instalación metálica, los elementos conductores externos, los circuitos eléctricos y de telecomunicación del espacio a proteger, y el sistema externo de protección si lo hubiera, con conductores de equipotencialidad o protectores de sobretensiones a la red de tierra. Cuando no pueda realizarse la unión equipotencial de algún elemento conductor, los conductores de bajada se dispondrán a una distancia de dicho elemento una dimensión superior a la distancia de seguridad. En el caso de canalizaciones exteriores de gas, la distancia de seguridad será de 5 m como mínimo.

Control de ejecución, ensayos y pruebas

Control de ejecución

- Pararrayos de puntas:
  Conexión con la red conductora, desechándose si es defectuosa o no existe.
  Soldadura de la cabeza de captación a la red conductora.
  Unión entre el mástil y la cabeza de captación, mediante la pieza de adaptación.
  Empotramiento a las fábricas de las piezas de fijación.
- Red conductora:
  Fijación y la distancia entre los anclajes.
  Conexiones o empalmes de la red conductora.

Ensayos y pruebas

Ensayo de resistencia eléctrica desde las cabezas de captación hasta su conexión con la puesta a tierra.

Conservación y mantenimiento

Resistencia eléctrica mayor que 2 ohmios.

5.8 Instalación de evacuación de residuos

5.8.1 Residuos líquidos

Descripción

Descripción

Instalación de la red de evacuación de aguas residuales y pluviales en los edificios incluidos en el ámbito de aplicación general del Código Técnico de la Edificación, incluido el tratamiento de aguas residuales previo a su vertido.

Cuando exista una única red de alcantarillado público deberá disponerse un sistema mixto o un sistema separativo con una conexión final de las aguas pluviales y las residuales, antes de su salida a la red exterior.

Cuando existan dos redes de alcantarillado público, una de aguas pluviales y otra de aguas residuales deberá disponerse un sistema separativo y cada red de canalizaciones deberá conectarse de forma independiente con la exterior correspondiente.

Criterios de medición y valoración de unidades

Las canalizaciones se medirán por metro lineal, incluyendo solera y anillado de juntas, relleno y compactado, totalmente terminado.

Los conductos y guardacaños, tanto de la red horizontal como de la vertical, se medirán y valorarán por metro lineal, incluyendo uniones, accesorios y ayudas de albañilería. En el caso de colectores enterrados se medirán y valorarán de la misma forma pero sin incluir excavación ni relleno de zanjas.

Los conductos de la instalación de ventilación se medirán y valorarán por metro lineal, a excepción de los formados por piezas prefabricadas que s
unidad, incluida la parte proporcional de piezas especiales, rejillas, capa de aislamiento a nivel de forjado, medida la longitud desde el arranque del con
parte inferior del aspirador estático.

Las canalizaciones y zanjas filtrantes de igual sección de la instalación de depuración se medirán por metro lineal, totalmente colocadas
respectivamente.

Los filtros de arena se medirán por metro cuadrado con igual profundidad, totalmente terminados.

El resto de elementos de la instalación, como sumideros, desagües, arquetas, botes sifónicos, etc., se medirá por unidad, totalmente colocada y
incluyendo todos los accesorios y conexiones necesarios para su correcto funcionamiento.

Prescripciones sobre los productos

Características y recepción de los productos que se incorporan a las unidades de obra

La recepción de los productos, equipos y sistemas comprende el control de la documentación de los suministros (incluida la del marcado CE cuando sea
pertinente), el control mediante distintivos de calidad o evaluaciones técnicas de idoneidad y el control mediante ensayos.

Los elementos que componen la instalación de la red de evacuación de agua son:

- Cierres hidráulicos, los cuales pueden ser: sifones individuales, botes sifónicos, sumideros sifónicos, arquetas sifónicas.
- Válvulas de desagüe. Las rejillas de todas las válvulas serán de latón cromado o de acero inoxidable, excepto en fregaderos en los que serán necesariamente de
  acero inoxidable.
- Redes de pequeña evacuación.
- Bajantes y canalones
- Calderetas o cazoletas y sumideros.

COAR Colegio Oficial de Arquitectos de La Rioja VISADO 26/11/24
Expediente: 24-0003819-540
Documento: 24-0003741-025-0003333
Página: (95 / 125)
Arquitecto/s: 829196 MARÍA DE CASTRO GARCIA

- Colectores, los cuales podrán ser colgados o enterrados.
- Elementos de conexión.

Arquetas dispuestas sobre cimiento de hormigón, con tapa practicable. Los tipos de arquetas pueden ser: a pie de bajante, de paso, de registro y de trasdós.
Separador de grasas.

- Elementos especiales.

Sistema de bombeo y elevación.
Válvulas antirretorno de seguridad.

- Subsistemas de ventilación.

Ventilación primaria.
Ventilación secundaria.
Ventilación terciaria.
Ventilación con válvulas de aireación-ventilación.

- Depuración.

Fosa séptica.
Fosa de decantación-digestión.
De forma general, las características de los materiales para la instalación de evacuación de aguas serán:
Resistencia a la fuerte agresividad de las aguas a evacuar.
Impermeabilidad total a líquidos y gases.
Suficiente resistencia a las cargas externas.
Flexibilidad para poder absorber sus movimientos.
Lisura interior.
Resistencia a la abrasión.
Resistencia a la corrosión.
Absorción de ruidos, producidos y transmitidos.

Las bombas deben ser de regulación automática, que no se obstruyan fácilmente, y siempre que sea posible se someterán las aguas negras a un tratamiento previo antes de bombearlas.

Las bombas tendrán un diseño que garantice una protección adecuada contra las materias sólidas en suspensión en el agua.
Estos sistemas deben estar dotados de una tubería de ventilación capaz de descargar adecuadamente el aire del depósito de recepción.
El material utilizado en la construcción de las fosas sépticas debe ser impermeable y resistente a la corrosión.
Productos con marcado CE, de conformidad con la Directiva 89/106/CEE de productos de la construcción:
Tuberías de gres, accesorios y juntas para saneamiento.
Tuberías de fibrocemento para drenaje y saneamiento. Pasos de hombre y cámaras de inspección.
Tubos y accesorios de acero galvanizado en caliente para canalización de aguas residuales.
Tubos y accesorios de acero inoxidable soldados longitudinalmente, para canalización de aguas residuales.
Pozos de registro .
Plantas elevadoras de aguas residuales .
Válvulas de retención para aguas residuales en plantas elevadoras de aguas residuales .
Válvulas equilibradoras de presión para sistemas de desagüe .
Canales de desagüe para zonas de circulación utilizadas por peatones y vehículos.
Pequeñas instalaciones de depuración de aguas residuales para poblaciones de hasta 50 habitantes equivalentes. Fosas sépticas prefabricadas .

Pequeñas instalaciones para el tratamiento de aguas residuales iguales o superiores a 50 PT. Plantas de tratamiento de aguas residuales domésticas ensambladas en su destino y/o embaladas .

Dispositivos antiinundación para edificios .

Juntas de estanquidad de tuberías empleadas en canalizaciones de agua y en drenaje, de caucho vulcanizado, elastómeros termoplásticos, materiales celulares de caucho vulcanizado y elementos de estanquidad de poliuretano moldeado .

Se realizará la comprobación de la documentación de suministro en todos los casos, comprobando que coincide lo suministrado en obra con lo indicado en el proyecto.

Accesorios de desagüe: defectos superficiales. Diámetro del desagüe. Diámetro exterior de la brida. Tipo. Estanquidad. Marca del fabricante. Norma a la que se ajusta.

Desagües sin presión hidrostática: estanquidad al agua: sin fuga. Estanquidad al aire: sin fuga. Ciclo de temperatura elevada: sin fuga antes y después del ensayo. Marca del fabricante. Diámetro nominal. Espesor de pared mínimo. Material. Código del área de aplicación. Año de fabricación. Comportamiento funcional en clima frío.

Las piezas que no cumplan las especificaciones de proyecto, hayan sufrido daños durante el transporte o que presentaren defectos serán rechazadas.

Almacenamiento y manipulación (criterios de uso, conservación y mantenimiento)

El almacenamiento en obra se hará dentro de los respectivos embalajes originales y de acuerdo con las instrucciones del fabricante. Será en un lugar protegido de lluvias y focos húmedos, en zonas alejadas de posibles impactos. No estarán en contacto con el terreno.

Prescripción en cuanto a la ejecución por unidades de obra

Características técnicas de cada unidad de obra

Condiciones previas: soporte

Se habrán dejado en los forjados los huecos necesarios para el paso de conducciones y bajantes, al igual que en los elementos estructurales los pasatubos previstos en proyecto.

Se procederá a una localización de las canalizaciones existentes y un replanteo de la canalización a realizar, con el trazado de los niveles de la misma.
Los soportes de la instalación de saneamiento según los diferentes tramos de la misma serán:
Paramentos verticales (espesor mínimo ½ pie).
Forjados.
Zanjas realizadas en el terreno.

Compatibilidad entre los productos, elementos y sistemas constructivos

Para prevenir el fenómeno electroquímico de la corrosión galvánica entre metales con diferente potencial, se adoptarán las siguientes medidas:
Evitar el contacto entre dos metales de distinta actividad. En caso de no poder evitar el contacto, se deberá seleccionar metales próximos en la serie
Aislar eléctricamente los metales con diferente potencial.
Evitar el acceso de agua y oxígeno a la zona de unión de los dos metales.
En los tramos de las derivaciones interiores, los conductos no se fijarán a la obra con elementos rígidos (morteros, yesos).
Para realizar la unión de los distintos tramos de tubos dentro de las zanjas, se considerará la compatibilidad de materiales y sus tipos de unión:
Con tuberías de hormigón, las uniones serán mediante corchetes de hormigón en masa;

Con tuberías de PVC, no se admitirán las uniones fabricadas mediante soldadura o pegamento de diversos elementos, las uniones entre tubos serán de enchufe o cordón con junta de goma, o pegado mediante adhesivos.

Según el CTE DB HS 4, apartado 6.3.1:

Para los tubos de acero galvanizado se considerarán agresivas las aguas no incrustantes con contenidos de ión cloruro superiores a 250 mg/l. Para los tubos de acero galvanizado las condiciones límites del agua a transportar, a partir de las cuales será necesario un tratamiento serán las de la tabla 6.1. Para las tuberías de acero inoxidable las calidades del mismo se seleccionarán en función del contenido de cloruros disueltos en el agua. Cuando éstos no sobrepasen los 200 mg/l se puede emplear el AISI- 304. Para concentraciones superiores es necesario utilizar el AISI-316.

Según el CTE DB HS 4, apartado 6.3.2:

Se evitará el acoplamiento de tuberías y elementos de metales con diferentes valores de potencial electroquímico excepto cuando según el sentido de circulación del agua se instale primero el de menor valor. Se podrán acoplar al acero galvanizado elementos de acero inoxidable. En las vainas pasamuros, se interpondrá un material plástico para evitar contactos inconvenientes entre distintos materiales. Para los tramos de las derivaciones interiores, los conductos no deberán quedar sujetos a la obra con elementos rígidos (morteros, yesos). En el caso de utilizar tubería de gres (debido a existencia de aguas residuales muy agresivas), la sujeción no será rígida, evitando los morteros y utilizando en su lugar un cordón embreado y el resto relleno de asfalto. La derivación o manguetón del inodoro que atraviese un pavimento o forjado, no se sujetará con mortero, sino a través de pasatubos, o sellando el intersticio entre obra y conducto con material elástico. Cualquier paso de tramo de tubo

COAR Colegio Oficial de Arquitectos de La Rioja VISADO 26/11/24
Expediente: 2410019-540
Documento: 2410019741-025-8823
Página: 19/21
Arquitectos: 8235 SOMAR MODESTO CASTRO GARCIA

a través de elementos estructurales dejará una holgura a rellenar con material elástico. Válvulas de desagüe: en su montaje no se permitirá la manipulación de las mismas, quedando prohibida unión con enmasillado. Cuando el tubo sea de polipropileno, no se utilizará líquido soldador. Se deberán proteger las tuberías de fundición enterradas en terrenos particularmente agresivos. Se podrá evitar la acción de este tipo de terrenos mediante la aportación de tierras químicamente neutras o de reacción básica (por adición de cal), empleando tubos con revestimientos especiales y empleando protecciones exteriores mediante fundas de film de polietileno. En éste último caso, se utilizará tubo de PE de 0,2 mm de espesor y de diámetro superior al tubo de fundición. Como complemento, se utilizará alambre de acero con recubrimiento plastificado y tiras adhesivas de film de PE de unos 50 mm de ancho.

En redes de pequeña evacuación en el caso de tuberías empotradas se aislarán para evitar corrosiones, aplastamientos o fugas. Igualmente, no quedarán sujetas a la obra con elementos rígidos tales como yesos o morteros. En el caso de utilizar tuberías de gres, por la agresividad de las aguas, la sujeción no será rígida, evitando los morteros y utilizando en su lugar un cordón embreado y el resto relleno de asfalto.

En el caso de colectores enterrados, para la unión de los distintos tramos de tubos dentro de las zanjas, se considerará la compatibilidad de materiales y sus tipos de unión:

Para tuberías de hormigón, las uniones serán mediante corchetes de hormigón en masa;

Para tuberías de PVC, no se admitirán las uniones fabricadas mediante soldadura o pegamento de diversos elementos, las uniones entre tubos serán de enchufe o cordón con junta de goma, o pegado mediante adhesivos.

Proceso de ejecución

- Ejecución

El ensamblaje de las válvulas de desagüe y su interconexión se efectuará mediante juntas mecánicas con tuerca y junta tórica, quedando prohibida la unión con enmasillado. Cuando el tubo sea de polipropileno, no se utilizará líquido soldador.

Tanto los sifones individuales como los botes sifónicos serán accesibles en todos los casos, y siempre desde el propio local en que estén instalados. Los sifones individuales se instalarán lo más cerca posible de la válvula de descarga del aparato sanitario o en el mismo aparato sanitario. Los cierres hidráulicos no quedarán tapados u ocultos por tabiques, forjados, etc., que dificulten o imposibiliten su acceso y mantenimiento. Cuando el manguetón del inodoro sea de plástico, se acoplará al desagüe del aparato por medio de un sistema de junta de caucho de sellado hermético.

Los botes sifónicos quedarán enrasados con el pavimento y serán registrables mediante tapa de cierre hermético, estanca al aire y al agua. No se podrán conectar desagües procedentes de ningún otro tipo de aparato sanitario a botes sifónicos que recojan desagües de urinarios. La conexión de los ramales de desagüe al bote sifónico se realizará a una altura mínima de 2 cm y el tubo de salida como mínimo a 5 cm, formando así un cierre hidráulico. La conexión del tubo de salida a la bajante no se realizará a un nivel inferior al de la boca del bote para evitar la pérdida del sello hidráulico.

Tanto en las bajantes mixtas como en las bajantes de pluviales, la caldereta se instalará en paralelo con la bajante, a fin de poder garantizar el funcionamiento de la columna de ventilación. El sumidero sifónico se dispondrá a una distancia de la bajante inferior o igual a 5 m, y se garantizará que en ningún punto de la cubierta se supera una altura de 15 cm de hormigón de pendiente. Su diámetro será superior a 1,5 veces el diámetro de la bajante a la que desagua.

Los canalones, en general y salvo las siguientes especificaciones, se dispondrán con una pendiente mínima de 0,5%, hacia el exterior. Para la construcción de canalones de zinc, se soldarán las piezas en todo su perímetro, las abrazaderas a las que se sujetará la chapa, se ajustarán a la forma de la misma y serán de pletina de acero galvanizado. Se colocarán estos elementos de sujeción a una distancia máxima de 50 cm e irá remetido al menos 1,5 cm de la línea de tejas del alero. Con canalones de plástico, se puede establecer una pendiente mínima de 0,16%. En estos canalones se unirán los diferentes perfiles con manguito de unión con junta de goma. La separación máxima entre ganchos de sujeción no excederá de 1 m, dejando espacio para las bajantes y uniones, aunque en zonas de nieve dicha distancia se reducirá a 70 cm. Todos sus accesorios deben llevar una zona de dilatación de al menos 1 cm. La conexión de canalones al colector general de la red vertical aneja, en su caso, se hará a través de sumidero sifónico.

Las redes serán estancas y no presentarán exudaciones ni estarán expuestas a obstrucciones. Se evitarán los cambios bruscos de dirección y se utilizarán piezas especiales adecuadas. Se evitará el enfrentamiento de dos ramales sobre una misma tubería colectiva. Se sujetarán mediante bridas o ganchos dispuestos cada 70 cm para tubos de diámetro no superior a 5 cm y cada 50 cm para diámetros superiores. Cuando la sujeción se realice a paramentos verticales, estos tendrán un espesor mínimo de 9 cm. Las abrazaderas de cuelgue de los forjados llevarán forro interior elástico y serán regulables para darles la pendiente adecuada. En el caso de tuberías empotradas se aislarán para evitar corrosiones, aplastamientos o fugas. Igualmente, no quedarán sujetas a la obra con elementos rígidos tales como yesos o morteros. En el caso de utilizar tuberías de gres, por la agresividad de las aguas, la sujeción no será rígida, evitando los morteros y utilizando en su lugar un cordón embreado y el resto relleno de asfalto. Los pasos a través de forjados, o de cualquier elemento estructural, se harán con contratubo de material adecuado, con una holgura mínima de 1 cm, que se retacará con masilla asfáltica o material elástico.

Las bajantes se ejecutarán de manera que queden aplomadas y fijadas a la obra, cuyo espesor no deberá ser menor de 12 cm, con elementos de agarre mínimos entre forjados. La fijación se realizará con una abrazadera de fijación en la zona de la embocadura, para que cada tramo de tubo sea autoportante, y una abrazadera de guiado en las zonas intermedias. La distancia entre abrazaderas debe ser de 15 veces el diámetro. Las bajantes, en cualquier caso, se mantendrán separadas de los paramentos. En edificios de más de 10 plantas, se interrumpirá la verticalidad de la bajante con el fin de disminuir el posible impacto de caída. La desviación debe preverse con piezas especiales o escudos de protección de la bajante y el ángulo de la desviación con la vertical debe ser superior a 60º, a fin de evitar posibles atascos. El reforzamiento se realizará con elementos de poliéster aplicados “in situ”.

Las ventilaciones primarias irán provistas del correspondiente accesorio estándar que garantice la estanqueidad permanente del remate entre impermeabilizante y tubería. En las bajantes mixtas o residuales, que vayan dotadas de columna de ventilación paralela, ésta se montará lo más próxima posible a la bajante; para la interconexión entre ambas se utilizarán accesorios estándar del mismo material de la bajante, que garanticen la absorción de las distintas dilataciones que se produzcan en las dos conducciones, bajante y ventilación. Dicha interconexión se realizará en cualquier caso, en el sentido inverso al del flujo de las aguas, a fin de impedir que éstas penetren en la columna de ventilación. Los pasos a través de forjados se harán en idénticas condiciones que para las bajantes. La ventilación terciaria se conectará a una distancia del cierre hidráulico entre 2 y 20 veces el diámetro de la tubería. Se realizará en sentido ascendente o en todo caso horizontal por una de las paredes del local húmedo. Las válvulas de aireación se montarán entre el último y el penúltimo aparato, y por encima, de 1 a 2 m, del nivel del flujo de los aparatos. Se colocarán en un lugar ventilado y accesible. La unión podrá ser por presión con junta de caucho o sellada con silicona. El entronque con la bajante se mantendrá libre de conexiones de desagüe a una distancia igual o mayor que 1 m a ambos lados.
Se situará un tapón de registro en cada entronque y en tramos rectos cada 15 m, que se instalarán en la mitad superior de la tubería.

En los cambios de dirección se situarán codos de 45º, con registro roscado.

La separación entre abrazaderas será función de la flecha máxima admisible por el tipo de tubo, siendo:

En tubos de PVC y para todos los diámetros, 3 cm.

En tubos de fundición, y para todos los diámetros, 3 mm.

Aunque se deberá comprobar la flecha máxima citada, se incluirán abrazaderas cada 1,50 m, para todo tipo de tubos, y la red quedará separada de la cara inferior del forjado un mínimo de 5 cm. Estas abrazaderas, con las que se sujetarán al forjado, serán de hierro galvanizado y dispondrán de forro interior elástico, siendo regulables para darles la pendiente deseada. Se dispondrán sin apriete en las gargantas de cada accesorio, estableciéndose de ésta forma los puntos fijos; los restantes soportes serán deslizantes y soportarán únicamente la red. Cuando la generatriz superior del tubo quede a más de 25 cm del forjado que la sustenta, todos los puntos fijos de anclaje de la instalación se realizarán mediante silletas o trapecios de fijación, por medio de tirantes anclados al forjado en ambos sentidos, (aguas arriba y aguas abajo), del eje de la conducción, a fin de evitar el desplazamiento de dichos puntos por pandeo del soporte. En todos los casos se instalarán los absorbedores de dilatación necesarios. En tuberías encoladas se utilizarán manguitos de dilatación o uniones mixtas (encoladas con juntas de goma) cada 10 m. La tubería principal se prolongará 30 cm desde la primera toma para resolver posibles obturaciones. Los pasos a través de elementos de fábrica se harán con contra-tubo de a[...] adecuado, con las holguras correspondientes, según se ha indicado para las bajantes.

La unión de la bajante a la arqueta se realizará mediante un manguito deslizante arenado previamente y recibido a la arqueta. Este arenado permiti[...] con mortero de cemento en la arqueta, garantizando de esta forma una unión estanca. Si la distancia de la bajante a la arqueta de pie de bajante es larga, [...] tramo de tubo entre ambas sobre un soporte adecuado que no limite el movimiento de este, para impedir que funcione como ménsula.

Si las arquetas son fabricadas “in situ”, podrán ser construidas con fábrica de ladrillo macizo de medio pie de espesor, enfoscada y bruñida inte[...] apoyarán sobre una solera de hormigón de 10 cm de espesor y se cubrirán con una tapa de hormigón prefabricado de 5 cm de espesor. El espesor de las r[...] hormigón será de 10 cm. La tapa será hermética con junta de goma para evitar el paso de olores y gases. Los encuentros de las paredes laterales se de[...] media caña, para evitar el depósito de materias sólidas en las esquinas. Igualmente, se conducirán las aguas entre la entrada y la salida mediante [...] realizadas sobre cama de hormigón formando pendiente.

Para la unión de los distintos tramos de tubos dentro de las zanjas, se considerará la compatibilidad de materiales y sus tipos de unión:

Para tuberías de hormigón, las uniones serán mediante corchetes de hormigón en masa.

Para tuberías de PVC, no se admitirán las uniones fabricadas mediante soldadura o pegamento de diversos elementos, las uniones entre tubos serán de enchufe o cordón con junta de goma, o pegado mediante adhesivos.

Cuando exista la posibilidad de invasión de la red por raíces de las plantaciones inmediatas a ésta, se tomarán las medidas adecuadas para impedirlo, como disponer mallas de geotextil. Los tubos se apoyarán en toda su longitud sobre un lecho de material granular (arena/grava) o tierra exenta de piedras (grueso mínimo de 10 + diámetro exterior/ 10 cm). Esta base, cuando se trate de terrenos poco consistentes, será un lecho de hormigón en toda su longitud. El espesor de este lecho de hormigón será de 15 cm y sobre él irá el lecho descrito anteriormente. Se compactarán los laterales y se dejarán al descubierto las uniones hasta haberse realizado las pruebas de estanqueidad. El relleno se realizará por capas de 10 cm, compactando, hasta 30 cm del nivel superior en que se realizará un último vertido y la compactación final.

Con tuberías de materiales plásticos, el lecho de apoyo se interrumpirá reservando unos nichos en la zona donde irán situadas las juntas de unión. Una vez situada la tubería, se rellenarán los flancos para evitar que queden huecos y se compactarán los laterales hasta el nivel del plano horizontal que pasa por el eje del tubo.

COAR Colegio Oficial de Arquitectos de La Rioja VISADO 26/11/24
Expediente:
Documento:
Página:
Arquitecto/s:

Se utilizará relleno que no contenga piedras o terrones de más de 3 cm de diámetro y tal que el material pulverulento, (diámetro inferior a 0,1 mm), no supere el 12 %. Se proseguirá el relleno de los laterales hasta 15 cm por encima del nivel de la clave del tubo y se compactará nuevamente. La compactación de las capas sucesivas se realizará por capas no superiores a 30 cm y se utilizará material exento de piedras de diámetro superior a 1 cm.

El depósito acumulador de aguas residuales será de construcción estanca para evitar la salida de malos olores y estará dotado de una tubería de ventilación con un diámetro igual a la mitad del de acometida y como mínimo de 8 cm. Tendrá, preferiblemente, en planta una superficie de sección circular, para evitar la acumulación de depósitos sólidos. Debe quedar un mínimo de 10 cm entre el nivel máximo del agua en el depósito y la generatriz inferior de la tubería de acometida. Cuando se utilicen bombas de tipo sumergible, se alojarán en una fosa para reducir la cantidad de agua que queda por debajo de la boca de aspiración. El fondo del tanque deberá tener una pendiente mínima del 25 %.

Para controlar la marcha y parada de la bomba se utilizarán interruptores de nivel, instalados en los niveles alto y bajo respectivamente. Se instalará además un nivel de alarma por encima del nivel superior y otro de seguridad por debajo del nivel mínimo. Cuando exista riesgo de flotación de los equipos, éstos se fijarán a su alojamiento para evitar dicho riesgo.

En caso de existencia de fosa seca, ésta dispondrá de espacio suficiente para que haya, al menos, 60 cm alrededor y por encima de las partes o componentes que puedan necesitar mantenimiento. Igualmente, se le dotará de sumidero de al menos 10 cm de diámetro, ventilación adecuada e iluminación mínima de 200 lux.

Todas las conexiones de las tuberías del sistema de bombeo y elevación estarán dotadas de los elementos necesarios para la no transmisión de ruidos y vibraciones. El depósito de recepción que contenga residuos fecales no estará integrado en la estructura del edificio.

En la entrada del equipo se dispondrá una llave de corte, así como a la salida y después de la válvula de retención. No se realizará conexión alguna en la tubería de descarga del sistema. No se conectará la tubería de descarga a bajante de cualquier tipo. La conexión con el colector de desagüe se hará siempre por gravedad. En la tubería de descarga no se colocarán válvulas de aireación.

Tolerancias admisibles

No se admitirán desviaciones respecto a los valores de proyecto superiores al 10%.

Condiciones de terminación

Al término de la instalación, e informada la dirección facultativa, el instalador autorizado emitirá la documentación reglamentaria que acredite la conformidad de la instalación con la Reglamentación vigente.

Control de ejecución, ensayos y pruebas

Control de ejecución

- Red horizontal:
- Conducciones enterradas:
  Zanjas de saneamiento. Profundidad. Lecho de apoyo de tubos. Pendientes. Relleno.
  Tubos. Material y diámetro según especificaciones. Conexión de tubos y arquetas. Sellado.
  Pozo de registro y arquetas:
  Disposición, material y dimensiones según especificaciones. Tapas de registro.
  Acabado interior. Conexiones a los tubos. Sellado.
- Conducciones suspendidas:
  Material y diámetro según especificaciones. Registros.
  Sujeción con bridas o ganchos al forjado (cada 70 cm). Pendientes.
  Juntas estancas.
  Pasatubos y sellado en el paso a través de muros.
  Red de desagües:
- Desagüe de aparatos:
  Sifones individuales en aparatos sanitarios y conexión a los aparatos.
  Botes sifónicos (en su caso). Conexión y tapa.
  Sifones registrables en desagües de aparatos de bombeo (lavadoras…)
  Pendientes de la red horizontal. Conexión a bajantes.
  Distancia máxima de inodoros a bajantes. Conexión del aparato a bajante.
- Sumideros:
  Replanteo. Nº de unidades. Tipo.
  Colocación. Impermeabilización, solapos.
  Cierre hidráulico. Conexión. Rejilla.
- Bajantes:
  Material y diámetro especificados.
  Existencia de pasatubos y sellado a través de forjados.
  Dos fijaciones mediante abrazaderas, por cada tubo.
  Protección en zona de posible impacto.
  Remate de ventilación. Se prolonga por encima de la cubierta la longitud especificada.
  La ventilación de bajantes no esta asociada a otros conductos de ventilación de locales (tipo Shunt)
- Ventilación:
  Conducciones verticales:
  Disposición: tipos y secciones según especificaciones. Correcta colocación y unión entre piezas.
  Aplomado: comprobación de la verticalidad.
  Sustentación: correcta sustentación de cada nivel de forjado. Sistema de apoyo.
  Aislamiento térmico: espesor especificado. Continuidad del aislamiento.
  Aspirador estático: altura sobre cubierta. Distancia a otros elementos.
  Fijación. Arriostramiento, en su caso.
  Conexiones individuales:
  Derivaciones: correcta conexión con pieza especial de derivación. Correcta colocación de la rejilla.
  Revestimientos o falseado de la instalación: se pondrá especial cuidado en no interrumpirlos en todo su recorrido, desde el suelo hasta el forjado superior. No se admitirán falseos interrumpidos en los falsos techos o pasos de tuberías no selladas.

Ensayos y pruebas

Según CTE DB HS 5, apartado 5.6, se realizarán pruebas de estanqueidad.

Conservación y mantenimiento

La instalación no se utilizará para la evacuación de otro tipo de residuos que no sean aguas residuales o pluviales.

Se revisará que estén cerradas todas las conexiones de los desagües que vayan a conectarse a la red de alcantarillado y se taparán todas las evitar caídas de personas, materiales y objetos

COAR
Colegio Oficial de Arquitectos de La Rioja
VISADO
26/11/24

Prescripciones sobre verificaciones en el edificio terminado

Verificaciones y pruebas de servicio para comprobar las prestaciones finales del edificio

Documentación: certificados, boletines y documentación adicional exigida por la Administración competente.

5.8.2 Residuos sólidos

Descripción

Descripción

Los edificios dispondrán de espacios y medios para extraer los residuos ordinarios generados en ellos de forma acorde con el sistema público de recogida de tal manera que se facilite la adecuada separación en origen de dichos residuos, la recogida selectiva de los mismos y su posterior gestión.

Criterios de medición y valoración de unidades

La medición y valoración de la instalación de residuos sólidos por bajantes, se realizará por metro lineal para las conducciones, sin descontar huecos ni forjados, con la parte proporcional juntas y anclajes colocados.

El resto de componentes de la instalación, así como los contenedores, cuando se trate de un almacén o bajantes, como compuertas de vertido y de limpieza, así como la tolva, etc. se medirán y valoraran por unidad completa e instalada, incluso ayudas de albañilería.

Prescripciones sobre los productos

Características y recepción de los productos que se incorporan a las unidades de obra

La recepción de los productos, equipos y sistemas comprende el control de la documentación de los suministros (incluida la del marcado CE cuando sea pertinente), el control mediante distintivos de calidad o evaluaciones técnicas de idoneidad y el control mediante ensayos.

Según el CTE DB HS 2, apartado 2.1.3, el revestimiento de las paredes y el suelo del almacén de contenedores de edificio debe ser impermeable y fácil de limpiar; los encuentros entre las paredes y el suelo deben ser redondeados.

En el caso de instalaciones de traslado por bajantes, según el CTE DB HS 2, apartado 2.2.2, las bajantes deben ser metálicas o de cualquier material de clase de reacción al fuego A1, impermeable, anticorrosivo, imputrescible y resistente a los golpes. Las superficies interiores deben ser lisas.

Y las compuertas, según el CTE DB HS 2, apartado 2.2.3, serán de tal forma que permitan:

El vertido de los residuos con facilidad.

Su limpieza interior con facilidad.

El acceso para eliminar los atascos que se produzcan en las bajantes.

Las compuertas deberán ir provistas de cierre hermético y silencioso.

Cuando las compuertas sean circulares deberán tener un diámetro comprendido entre 30 y 35 cm y, cuando sean rectangulares, deberán tener unas dimensiones comprendidas entre 30x30 cm y 35x35 cm.

Prescripción en cuanto a la ejecución por unidades de obra

Características técnicas de cada unidad de obra

Compatibilidad entre los productos, elementos y sistemas constructivos

Para prevenir el fenómeno electroquímico de la corrosión galvánica entre metales con diferente potencial, se adoptarán las siguientes medidas:

Evitar el contacto entre dos metales de distinta actividad. En caso de no poder evitar el contacto, se deberá seleccionar metales próximos en la serie galvánica.

Aislar eléctricamente los metales con diferente potencial.

Evitar el acceso de agua y oxígeno a la zona de unión de los dos metales.

Proceso de ejecución

Ejecución

Cuando se trate de una instalación por bajantes, se comenzará su ejecución por la planta inferior, anclándola a elementos estructurales o muros mediante las abrazaderas, una bajo cada unión y el resto a intervalos no superiores a 1,50 m. Los conductos, en las uniones, quedarán alineados sin producir discontinuidad en la sección y las juntas quedarán herméticas y selladas. La compuerta se unirá a la fábrica y a la bajante a través de una pieza especial.

Para que la unión de las compuertas con las bajantes sea estanca, deberá disponerse un cierre con burlete elástico o adoptarse otra solución que produzca el mismo efecto.

Según el CTE DB HS 2, apartado 2.1.3, en el caso de traslado de residuos por bajante

Si se dispone una tolva intermedia para almacenar los residuos hasta su paso a los contenedores, ésta deberá llevar una compuerta para su vaciado y limpieza, así como un punto de luz que proporcione 1.000 lúmenes situado en su interior sobre la compuerta, y cuyo interruptor esté situado fuera de la tolva.

El suelo deberá ser flotante y deberá tener una frecuencia de resonancia de 50 Hz como máximo calculada según el método descrito en el CTE DB HR Protección frente a ruido.

Las compuertas de vertido deberán situarse en zonas comunes y a una distancia de las viviendas menor que 30 m, medidos horizontalmente.

Las bajantes se separarán del resto de los recintos del edificio mediante muros que en función de las características de resistencia a fuego sean de clase EI-120.

Cuando se utilicen conductos prefabricados, deberán sujetarse éstos a los elementos estructurales o a los muros mediante bridas o abrazaderas de tal modo que la frecuencia de resonancia al conjunto sea 30 Hz como máximo calculada según el método descrito en el CTE DB HR Protección frente a ruido.

Las bajantes deberán disponerse verticalmente, aunque pueden realizarse cambios de dirección respecto a la vertical no mayores que 30º. Para evitar los ruidos producidos por una velocidad excesiva en la caída de los residuos, cada 10 m de conducto deberán disponerse cuatro codos de 15º cada uno como máximo, o adoptarse otra solución que produzca el mismo efecto.

Las bajantes deberán tener un diámetro de 45 cm como mínimo.

Las bajantes de los sistemas de traslado por gravedad deberán ventilarse por el extremo superior con un aspirador estático y, en dicho extremo, de una toma de agua con racor para manguera y una compuerta para limpieza dotada de cierre hermético y cerradura.

Las bajantes de los sistemas neumáticos deben conectarse a un conducto de ventilación de una sección no menor que 350 cm^2.

El extremo superior de la bajante en los sistemas de traslado por gravedad, y del conducto de ventilación en los sistemas neumáticos deben dese espacio exterior adecuado de tal manera que el tramo exterior sobre la cubierta tenga una altura de 1 m como mínimo y supere las alturas especificadas en emplazamiento,

En el extremo inferior de la bajante en los sistemas de traslado por gravedad deberá disponerse una compuerta de cierre y un sistema que impi consecuencia de la acumulación de los residuos en el tramo de la bajante inmediatamente superior a la compuerta de cierre, los residuos alcancen la vertido más baja. Para evitar que cuando haya una compuerta abierta se pueda abrir otra, deberá disponerse un sistema de enclavamiento eléctrico o a solución que produzca el mismo efecto.

Según el CTE DB HS 2, apartado 2.2.4, la estación de carga deberá disponer de un tramo vertical de 2,50 m de bajante para el almacenamiento de los residuos, una válvula de residuos situada en el extremo inferior del tramo vertical y una válvula de aire situada a la misma altura que la válvula de residuos.

Las estaciones de carga deberán situarse en un recinto que tenga las siguientes características:

los cerramientos deben dimensionarse para una depresión de 2,95 KPa como mínimo;

deberá disponer de una iluminación artificial que proporcione 100 lux como mínimo a una altura respecto del suelo de 1 m y de una base de enchufe fija 16A 2p+ según UNE 20315:2017;

deberá disponer de una puerta de acceso batiente hacia fuera;

el revestimiento de las paredes y el suelo deberá ser impermeable y fácil de limpiar y el de aquel último deberá ser además antideslizante; los encuentros entre las paredes y el suelo deberán ser redondeados;

deberá contar al menos con una toma de agua dotada de válvula de cierre y un desagüe antimúridos.

En el caso de almacén de contenedores, este se realizará conforme a lo especificado en la subsección Fábricas.

COAR Colegio Oficial de Arquitectos de La Rioja VISADO 26/11/24
Expediente: 24-0319-540
Documento: 24-0303741-02-08833
Página: (99 / 125)
Arquitecto/s: 829196 MARÍA DE CASTRO GARCIA

Condiciones de terminación

Según el CTE DB HS 2, apartado 2.2.3, la zona situada alrededor de la compuerta y el suelo adyacente deberán revestirse con un acabado impermeable que sea fácilmente lavable:

El acabado de la superficie de cualquier elemento que esté situado a menos de 30 cm de los límites del espacio de almacenamiento deberá ser impermeable y fácilmente lavable.

Control de ejecución, ensayos y pruebas

Control de ejecución

Recorrido entre el almacén y el punto de recogida exterior:
Anchura libre. Sentido de las puertas de apertura. Pendiente. No disposición de escalones.
Extremo superior de la bajante: altura.
Espacio de almacenamiento de cada vivienda: superficie en planta. Volumen. Altura del punto más alto.

Ensayos y pruebas

Instalación de traslado por bajantes:
Prueba de obstrucción y de estanquidad de las bajantes.

Conservación y mantenimiento

Según el CTE DB HS 2, apartado 3, en el almacén de contenedores, estos deberán señalizarse correctamente, según la fracción correspondiente. En el interior del almacén de contenedores deberá disponerse en un soporte indeleble, junto con otras normas de uso y mantenimiento, instrucciones para que cada fracción se vierta en el contenedor correspondiente.

En las instalaciones de traslado por bajantes, las compuertas estarán correctamente señalizadas según la fracción correspondiente.

En los recintos en los que estén situadas las compuertas se dispondrán, en un soporte indeleble, junto a otras normas de uso y mantenimiento, las instrucciones siguientes:

Cada fracción debe verterse en la compuerta correspondiente.
No se deben verter por ninguna compuerta residuos líquidos, objetos cortantes o punzantes ni vidrio.
Los envases ligeros y la materia orgánica deben verterse introducidos en envases cerrados.
Los objetos de cartón que no quepan por la compuerta deben introducirse troceados y no deben plegarse.

5.9 Instalación de energía solar

5.9.1 Energía solar térmica

Descripción

Descripción

Sistemas solares de calentamiento prefabricados: son lotes de productos con una marca registrada, equipos completos y listos para instalar, con configuraciones fijas. A su vez pueden ser: sistemas por termosifón para agua caliente sanitaria; sistemas de circulación forzada como lote de productos con configuración fija para agua caliente sanitaria; sistemas con captador-depósito integrados para agua caliente sanitaria.

Sistemas solares de calentamiento a medida o por elementos: son sistemas construidos de forma única o montándolos a partir de una lista de componentes.

Según la aplicación de la instalación, esta puede ser de diversos tipos: para calentamiento de aguas, para usos industriales, para calefacción, para refrigeración, para climatización de piscinas, etc.

Criterios de medición y valoración de unidades

Unidad de equipo completamente recibida y/o terminada en cada caso; todos los elementos específicos de las instalaciones, como captadores, acumuladores, intercambiadores, bombas, válvulas, vasos de expansión, purgadores, contadores

El resto de elementos necesarios para completar dicha instalación, ya sea instalaciones eléctricas o de fontanería se medirán y valorarán siguiendo las recomendaciones establecidas en los capítulos correspondientes de las instalaciones de electricidad y fontanería.

Los elementos que no se encuentren contemplados en cualquiera de los dos casos anteriores se medirán y valorarán por unidad de obra proyectada realmente ejecutada.

Prescripciones sobre los productos

Características de los productos que se incorporan a las unidades de obra

La recepción de los productos, equipos y sistemas comprende el control de la documentación de los suministros (incluida la correspondiente al marcado CE, cuando sea pertinente), el control mediante distintivos de calidad o evaluaciones técnicas de idoneidad y el control mediante ensayos.

- Sistemas solares a medida:
- Sistema de captación: captadores solares.
  Cumplirá lo especificado en el CTE DB HE 4. Los captadores solares llevarán preferentemente un orificio de ventilación, de diámetro no inferior a 4 mm.
  Si se usan captadores con absorbedores de aluminio, se usarán fluidos de trabajo con un tratamiento inhibidor de los iones de cobre y hierro.
- Sistema de acumulación solar: cumplirán lo especificado en el CTE DB HE 4. Los acumuladores pueden ser: de acero vitrificado (inferior a 1000 l), de acero con tratamiento epoxídico, de acero inoxidable, de cobre, etc. Cada acumulador vendrá equipado de fábrica de los necesarios manguitos de acoplamiento y bocas, soldados antes del tratamiento de protección. Preferentemente los acumuladores serán de configuración vertical.
  El acumulador estará enteramente recubierto con material aislante, y es recomendable disponer una protección mecánica en chapa pintada al horno, PRFV, o lámina de material plástico. Todos los acumuladores irán equipados con la protección catódica establecida por el fabricante. El sistema deberá ser capaz de elevar la temperatura del acumulador a 60 ºC y hasta 70 ºC para prevenir la legionelosis. El aislamiento de acumuladores de superficie inferior a 2 m2 tendrá un espesor mínimo de 3 cm, para volúmenes superiores el espesor mínimo será de 5 cm. La utilización de acumuladores de hormigón requerirá la presentación de un proyecto firmado por un técnico competente.
- Sistema de intercambio: cumplirá lo especificado en el CTE DB HE 4, apartado 3.4.3. Los intercambiadores para agua caliente sanitaria serán de acero inoxidable o de cobre. El intercambiador podrá ser de tipo sumergido (de serpentín o de haz tubular) o de doble envolvente. Deberá soportar las temperatura máximas de trabajo de la instalación. Los tubos de los intercambiadores de calor tipo serpentín sumergido tendrán diámetros interiores inferiores o pulgada. El espesor del aislamiento del cambiador de calor será mayor o igual a 2 cm.
- Circuito hidráulico: constituido por tuberías, bombas, válvulas, etc., que se encarga de establecer el movimiento del fluido caliente hasta e acumulación. En cualquier caso los materiales cumplirán lo especificado en la norma ISO/TR 10217. Según el CTE DB HE 4, el circuito hidráulic condiciones de resistencia a presión establecidas.

Tuberías. Cumplirán lo especificado en el CTE DB HE 4. En sistemas directos se usará cobre o acero inoxidable en el circuito primario, admitienc plástico acreditado apto para esta aplicación. El material de que se constituyan las señales será resistente a las condiciones ambientales y funcionales c que estén instaladas, y la superficie de la señal no favorecerá el depósito de polvo sobre ella. En el circuito secundario (de agua caliente sanitaria) podrá acero inoxidable y también materiales plásticos que soporten la temperatura máxima del circuito. Las tuberías de cobre serán de tubos estirados en frío y uniones por capilaridad. Para el calentamiento de piscinas se recomienda que las tuberías sean de PVC y de gran diámetro. En ningún caso el diámetro de las tuberías será inferior a DIN15. El diseño y los materiales deberán ser tales que no permitan la formación de obturaciones o depósitos de cal en sus circuitos.

Bomba de circulación. Cumplirá lo especificado en el CTE DB HE 4. Podrán ser en línea, de rotor seco o húmedo o de bancada. En circuitos de agua caliente sanitaria, los materiales serán resistentes a la corrosión.

Las bombas serán resistentes a las averías producidas por efecto de las incrustaciones calizas, resistentes a la presión máxima del circuito.

Purga de aire. Cumplirán lo especificado en el CTE DB HE 4. Son botellones de desaireación y purgador manual o automático. Los purgadores automáticos tendrán el cuerpo y tapa de fundición de hierro o latón, el mecanismo, flotador y asiento de acero inoxidable y el obturador de goma sintética. Asimismo resistirán la temperatura máxima de trabajo del circuito.

Vasos de expansión. Cumplirán lo especificado en el CTE DB HE 4. Pueden ser abiertos o cerrados. El material y tratamiento del vaso será capaz de resistir la temperatura máxima de trabajo. Los vasos de expansión abiertos se construirán soldados o remachados en todas sus juntas, y reforzados. Tendrán una salida de rebosamiento. En caso de vasos de expansión cerrados, no se aislara térmicamente la tubería de conexión.

COAR Colegio Oficial de Arquitectos de La Rioja VISADO 26/11/24
Expediente: 2024-0061-0040
Documento: 2024-0000004-0025-0883
Página: 100 / 153
Arquitectos: 829196 MARCADE CASTRO GARCIA

- Válvulas: cumplirán lo especificado en el CTE DB HE 4. Podrán ser válvulas de esfera, de asiento, de resorte, etc. Según CTE DB HE 4, para evitar flujos inversos es aconsejable la utilización de válvulas antirretorno.
- Sistema de drenaje: se evitará su congelación, dentro de lo posible.
- Material aislante: fibra de vidrio, pinturas asfálticas, chapa de aluminio, etc.
- Sistema de energía auxiliar: para complementar la contribución solar con la energía necesaria para cubrir la demanda prevista en caso de escasa radiación solar o demanda superior al previsto.
- Sistema eléctrico y de control: cumplirá con el Reglamento Electrotécnico para Baja Tensión (REBT) y con lo especificado en el CTE DB HE 4.
- Fluido de trabajo o portador: según el CTE DB HE 4, podrá utilizarse agua desmineralizada o con aditivos, según las condiciones climatológicas. pH a 20 °C entre 5 y 9. El contenido en sales se ajustará a lo especificado en el CTE.
- Sistema de protección contra heladas según el CTE DB HE 4.
- Dispositivos de protección contra sobrecalentamientos según el CTE DB HE 4.
- Productos auxiliares: liquido anticongelante, pintura antioxidante, etc.
- Sistemas solares prefabricados:

Equipos completos y listos para instalar, bajo un solo nombre comercial. Pueden ser compactos o partidos.

Los materiales de la instalación soportarán la máxima temperatura y presiones que puedan alcanzarse.

En general, se realizará la comprobación de la documentación de suministro en todos los casos, comprobando que coincide lo suministrado en obra con lo indicado en el proyecto:

Sistema solares prefabricados: el fabricante o distribuidor oficial deberá suministrar instrucciones para el montaje y la instalación, e instrucciones de operación para el usuario.

Sistemas solares a medida: deberá estar disponible la documentación técnica completa del sistema, instrucciones de montaje, funcionamiento y mantenimiento, así como recomendaciones de servicio.

Asimismo se realizará el control de recepción mediante distintivos de calidad y evaluaciones de idoneidad técnica:

- Sistema de captación:

El captador deberá poseer la certificación emitida por organismo competente o por un laboratorio de ensayos (según RD 891/1980 y la Orden de 28 julio de 1980).

Norma a la que se acoge o según la cual está fabricado.

Documentación del fabricante: debe contener instrucciones de instalación, de uso y mantenimiento en el idioma del país de la instalación.

Datos técnicos: esquema del sistema, situación y diámetro de las conexiones, potencia eléctrica y térmica, dimensiones, tipo, forma de montaje, presiones y temperaturas de diseño y límites, tipo de protección contra la corrosión, tipo de fluido térmico, condiciones de instalación y almacenamiento.

Guía de instalación con recomendaciones sobre superficies de montaje, distancias de seguridad, tipo de conexiones, procedimientos de aislamiento de tuberías, integración de captadores en tejados, sistemas de drenaje.

Estructuras soporte: cargas de viento y nieve admisibles.

Tipo y dimensiones de los dispositivos de seguridad. Drenaje. Inspección, llenado y puesta en marcha. Check-list para el instalador. Temperatura mínima admisible sin congelación. Irradiación solar de sobrecalentamiento.

Documentación para el usuario sobre funcionamiento, precauciones de seguridad, elementos de seguridad, mantenimiento, consumos, congelación y sobrecalentamiento.

Etiquetado: fabricante, tipo de instalación, número de serie, año, superficie de absorción, volumen de fluido, presión de diseño, presión admisible, potencia eléctrica.

En general, las piezas que hayan sufrido daños durante el transporte o que presenten defectos no apreciados en la recepción en fábrica serán rechazadas. Asimismo serán rechazados aquellos productos que no cumplan las características mínimas técnicas prescritas en proyecto.

Las aperturas de conexión de todos los aparatos y máquinas estarán convenientemente protegidas durante el transporte, almacenamiento y montaje, hasta que no se proceda a la unión, por medio de elementos de taponamiento de forma y resistencia adecuada para evitar la entrada de cuerpos extraños y suciedades del aparato. Los materiales situados en intemperie se protegerán contra los agentes ambientales, en particular contra el efecto de la radiación solar y la humedad. Las piezas especiales, manguitos, gomas de estanqueidad, etc., se guardarán en locales cerrados.

Se deberá tener especial precaución en la protección de equipos y materiales que puedan estar expuestos a agentes exteriores especialmente agresivos producidos por procesos industriales cercanos. Especial cuidado con materiales frágiles y delicados, como luminarias, mecanismos, equipos de medida, que deberán quedar debidamente protegidos. Todos los materiales se conservarán hasta el momento de su instalación, en la medida de lo posible, en el interior de sus embalajes originales.

Prescripción en cuanto a la ejecución por unidades de obra

Características técnicas de cada unidad de obra

Condiciones previas.

Antes de su colocación, todas las canalizaciones deberán reconocerse y limpiarse de cualquier cuerpo extraño. Durante el montaje, se deberán evacuar de la obra todos los materiales sobrantes de trabajos efectuados con anterioridad, en particular de retales de conducciones y cables.

Compatibilidad entre los productos, elementos y sistemas constructivos

Para prevenir el fenómeno electroquímico de la corrosión galvánica entre metales con diferente potencial, se adoptarán las siguientes medidas:

Evitar el contacto entre dos metales de distinta actividad. En caso de no poder evitar el contacto, se deberá seleccionar metales próximos en la serie galvánica.

Aislar eléctricamente los metales con diferente potencial.

Evitar el acceso de agua y oxígeno a la zona de unión de los dos metales.

Según el CTE DB HE 4, se instalarán manguitos electrolíticos entre elementos de diferentes materiales para evitar el par galvánico. Cuando sea imprescindible usar en un mismo circuito materiales diferentes, especialmente cobre y acero, en ningún caso estarán en contacto, debiendo situar entre ambos juntas o manguitos dieléctricos.

Los materiales de la bomba del circuito primario serán compatibles con las mezclas anticongelantes y con el fluido de trabajo. No se admitirá la presencia de componentes de acero galvanizado para permitir elevaciones de la temperatura por encima de 60ºC. Cuando el material aislante de la tubería y accesorios sea de fibra de vidrio, deberá cubrirse con una protección no inferior a la proporcionada por un recubrimiento de venda y escayola. En los tramos que discurran por el exterior se terminará con pintura asfáltica.

Proceso de ejecución

Ejecución

En general, se tendrán en cuenta las especificaciones dadas por los fabricantes de cada uno de los componentes. En las partes dañadas por equipos, producidos durante el traslado o el montaje, se aplicará pintura rica en zinc u otro material equivalente. Todos los elementos metálicos debidamente protegidos contra la oxidación, serán recubiertos con dos manos de pintura antioxidante. Cualquier componente que vaya a ser instalado en el recinto donde la temperatura pueda caer por debajo de los 0ºC, deberá estar protegido contra heladas.

- Sistema de captación:

Se recomienda que los captadores que integren la instalación sean del mismo modelo. Preferentemente se instalarán captadores con conductos horizontales y sin cambios complejos de dirección de los conductos internos. Si los captadores son instalados en los tejados de edificios, deberá estanqueidad en los puntos de anclaje. La instalación permitirá el acceso a los captadores de forma que su desmontaje sea posible en caso de rotura. Se e captadores queden expuestos al sol por periodos prolongados durante su montaje. En este periodo las conexiones del captador deben estar abiertas a la atmosfera, pero impidiendo la entrada de suciedad.

- Conexionado:

Según el CTE DB HE 4, el conexionado de los captadores se realizará prestando especial atención a su estanqueidad y durabilidad. Se dispondrán en filas constituidas, preferentemente, por el mismo número de elementos, conectadas entre sí en paralelo, en serie ó en serieparalelo. Se instalarán válvulas de cierre en la entrada y salida de las distintas baterías de captadores y entre las bombas. Además se instalará una válvula de seguridad por cada fila. Dentro de cada fila los captadores se conectarán en serie ó en paralelo, cuyo número tendrá en cuenta las limitaciones del fabricante. Si la instalación es exclusivamente de ACS, se podrá conectar en serie hasta 10 m^2 en las zonas climáticas I y II, hasta 8 m^2 en la zona climática III y hasta 6 m^2 en las zonas climáticas IV y V.

Los captadores se dispondrán preferentemente en filas formadas por el mismo número de elementos. Se conectarán entre sí instalando válvulas de cierre en la entrada y salida de las distintas baterías de captadores y entre las bombas. Los captadores se pueden conectar en serie o en paralelo. El número de captadores conexionados en serie no será superior a tres. En el caso de que la aplicación sea de agua caliente sanitaria no deben conectarse más de dos captadores en serie.

- Estructura soporte:

Según el CTE DB HE 4, la estructura soporte del sistema de captación cumplirá las exigencias del CTE en cuanto a seguridad estructural. Permitirá dilataciones térmicas, sin transferir cargas a los captadores o al circuito hidráulico. Los puntos de sujeción del captador serán suficientes en número, área de apoyo

COAR Colegio Oficial de Arquitectos de La Rioja VISADO 26/11/24
Expediente: 24-0019-540
Documento: 24-0741-05-83
Página: (1/1 / 25)
Arquitecto/s: 82495 MARÍA DE CASTRO GARCIA

posición relativa, para evitar flexiones en el captador. La propia estructura no arrojará sombra sobre los captadores. En caso de instalaciones integradas que constituyan la cubierta del edificio, cumplirán las exigencias de seguridad estructural y estanqueidad indicadas en la parte correspondiente del CTE y demás normativa de aplicación.

- Sistema de acumulación solar:

Según el CTE DB HE 4, el sistema de acumulación solar estará constituido preferentemente por un solo depósito de configuración vertical, ubicado en zonas interiores, aunque podrá dividirse en dos o más depósitos conectados entre sí. Se ubicará un termómetro de fácil lectura para controlar los niveles térmicos y prevenir la legionelosis. Para un volumen mayor de 2 m^3, se instalarán sistemas de corte de flujos al exterior no intencionados.

Los acumuladores se ubicarán preferentemente en zonas interiores. Si los depósitos se sitúan por encima de la batería de captadores se favorece la circulación natural. En caso de que el acumulador esté directamente conectado con la red de distribución de agua caliente sanitaria, deberá ubicarse un termómetro en un sitio claramente visible. Cuando sea necesario que el sistema de acumulación solar esté formado por más de un depósito, estos se conectarán en serie invertida en el circuito de consumo o en paralelo con los circuitos primarios y secundarios equilibrado. La conexión de los acumuladores permitirá su desconexión individual sin interrumpir el funcionamiento de la instalación.

- Sistema de intercambio:

Según el CTE DB HE 4, en cada una de las tuberías de entrada y salida de agua del intercambiador de calor se instalará una válvula de cierre próxima al manguito correspondiente.

El intercambiador del circuito de captadores incorporado al acumulador solar estará situado en la parte inferior de este último.

- Aislamiento:

El material aislante se sujetará con medios adecuados, de forma que no pueda desprenderse de las tuberías o accesorios El aislamiento no quedará interrumpido al atravesar elementos estructurales del edificio. Tampoco se permitirá la interrupción del aislamiento térmico en los soportes de las conducciones, que podrán estar o no completamente envueltos en material aislante. El aislamiento no dejará zonas visibles de tuberías o accesorios, quedando únicamente al exterior los elementos que sean necesarios para el buen funcionamiento y operación de los componentes. Para la protección del material aislante situado en intemperie se podrá utilizar una cubierta o revestimiento de escayola protegido con pinturas asfálticas, poliésteres reforzados con fibra de vidrio o chapa de aluminio. En el caso de depósitos o cambiadores de calor situados en intemperie, podrán utilizarse forros de telas plásticas. Después de la instalación del aislante térmico, los instrumentos de medida y de control, así como válvulas de desagües, volantes, etc., deberán quedar visibles y accesibles.

- Circuito hidráulico:

Según el CTE DB HE 4, las conexiones de entrada y salida se situarán evitando caminos preferentes de circulación del fluido. La conexión de entrada de agua caliente procedente del intercambiador o de los captadores al interacumulador, se realizará a una altura comprendida entre el 50% y el 75% de la altura total del mismo. La conexión de salida de agua fría del acumulador hacia el intercambiador o los captadores se realizará por la parte inferior de éste. La conexión de retorno de consumo al acumulador y agua fría de red se realizará por la parte inferior y la extracción de agua caliente del acumulador se realizará por la parte superior.

Según el CTE DB HE 4, la longitud de tuberías del circuito hidráulico será tan corta como sea posible, evitando los codos y pérdidas de carga. Los tramos horizontales tendrán siempre una pendiente mínima del 1% en el sentido de la circulación. Las tuberías de intemperie serán protegidas de forma continua contra las acciones climatológicas con pinturas asfálticas, poliésteres reforzados con fibra de vidrio o pinturas acrílicas.

En general, el trazado del circuito evitará los caminos tortuosos, para favorecer el desplazamiento del aire atrapado hacia los puntos altos. En el trazado del circuito deberán evitarse, en lo posible, los sifones invertidos. Los circuitos de distribución de agua caliente sanitaria se protegerán contra la corrosión por medio de ánodos de sacrificio.

- Tuberías:

La longitud de las tuberías del sistema deberá ser tan corta como sea posible, evitando al máximo los codos y pérdidas de carga en general. El material aislante se sujetará con medios adecuados, de forma que no pueda desprenderse de las tuberías o accesorios. Los trazados horizontales de tubería tendrán siempre una pendiente mínima del 1% en el sentido de circulación. Las tuberías se instalarán lo más próximas posibles a paramentos, dejando el espacio suficiente para manipular el aislamiento y los accesorios. La distancia mínima de las tuberías o sus accesorios a elementos estructurales será de 5 cm.

Las tuberías discurrirán siempre por debajo de canalizaciones eléctricas que crucen o corran paralelamente. No se permitirá la instalación de tuberías en huecos y salas de máquinas de ascensores, centros de transformación, chimeneas y conductos de climatización o ventilación. Los cambios de sección en tuberías horizontales se realizaran de forma que se evite la formación de bolsas de aire, mediante manguitos de reducción excéntricos o el enrasado de generatrices superiores para uniones soldadas. En ningún caso se permitirán soldaduras en tuberías galvanizadas. Las uniones de tuberías de cobre se realizarán mediante manguitos soldados por capilaridad. En circuitos abiertos el sentido de flujo del agua deberá ser siempre del acero al cobre. Durante el montaje de las tuberías se evitaran en los cortes para la unión de tuberías, las rebabas y escorias.

- Bombas:

Según el CTE DB HE 4, las bombas en línea se montarán en las zonas más frías del circuito, con el eje de rotación en posición horizontal. En instalaciones superiores a 50 m² se montarán dos bombas iguales en paralelo. En instalaciones de climatización de piscinas la disposición de los elementos será la indicada en el apartado citado.

Siempre que sea posible las bombas se montaran en las zonas mas frías del circuito. El diámetro de las tuberías de acoplamiento no podrá ser nunca inferior al diámetro de la boca de aspiración de la bomba. Todas las bombas deberán protegerse, aguas arriba, por medio de la instalación de un filtro de malla o tela metálica. Las tuberías conectadas a las bombas se soportarán en las inmediaciones de estas. El diámetro de las tuberías de acoplamiento no podrá ser nunca inferior al diámetro de la boca de aspiración de la bomba. En su manipulación se evitarán roces, rodaduras y arrastres.

En instalaciones de piscinas la disposición de los elementos será: el filtro deberá colocarse siempre entre bomba y los captadores y el sentido de la corriente ha de ser bomba-filtro-captadores.

- Vasos de expansión:

Según el CTE DB HE 4, los vasos de expansión se conectarán en la aspiración de la bomba, a una altura tal que asegure el no desbordamiento del fluido y la no introducción de aire en el circuito primario

En caso de vaso de expansión abierto, la diferencia de alturas entre el nivel de agua fría en el depósito y el rebosadero no será inferior a 3 cm. El diámetro del rebosadero será igual o mayor al diámetro de la tubería de llenado.

- Purga de aire:

Según el CTE DB HE 4, se colocarán sistemas de purga de aire en los puntos altos de la salida de baterías de captadores y en todos aquellos puntos de la instalación donde pueda quedar aire acumulado.

Se colocaran sistemas de purga de aire en los puntos altos de la salida de batería de captadores y en todos los puntos de la instalación donde pueda quedar aire acumulado. Las líneas de purga deberán estar colocadas de tal forma que no se puedan helar y no se pueda acumular agua en las líneas. Los botellines de purga estarán en lugares accesibles y, siempre que sea posible, visibles. Se evitará el uso de purgadores automáticos cuando se prevea la formación de vapor en el circuito.

□Condiciones de terminación

Al final de la obra, se deberá limpiar perfectamente todos los equipos, cuadros eléctricos, etc., de cualquier tipo de suciedad, dejándolos en perfecto estado. Una vez instalados, se procurará que las placas de características de los equipos sean visibles. Al término de la instalación, e informada la dirección facultativa, el instalador autorizado emitirá la documentación reglamentaria que acredite la conformidad de la instalación con la Reglamentación vigente.

Control de ejecución, ensayos y pruebas

□Control de ejecución

Durante la ejecución se controlará que todos los elementos de la instalación se instalen correctamente, de acuerdo con el proyecto, con la norma[illegible] instrucciones expuestas anteriormente.

□Ensayos y pruebas

Las pruebas a realizar serán:
Llenado, funcionamiento y puesta en marcha del sistema.
Se probará hidrostáticamente los equipos y el circuito de energía auxiliar.
Comprobar que las válvulas de seguridad funcionan y que las tuberías de descarga no están obturadas y están en conexión con la atmósfera.
Comprobar la correcta actuación de las válvulas de corte, llenado, vaciado y purga de la instalación.
Comprobar que alimentando eléctricamente las bombas del circuito entran en funcionamiento.
Se comprobará la actuación del sistema de control y el comportamiento global de la instalación.

Se rechazarán las partes de la instalación que no superen satisfactoriamente los ensayos y pruebas mencionados.

Conservación y mantenimiento

Durante el tiempo previo al arranque de la instalación, si se prevé que este pueda prolongarse, se procederá a taponar los captadores. Si se utiliza manta térmica para evitar pérdidas nocturnas en piscinas, se tendrá en cuenta la posibilidad de que proliferen microorganismos en ella, por lo que se deberá limpiar periódicamente.

<u>Prescripciones sobre verificaciones en el edificio terminado</u>

COAR Colegio Oficial de Arquitectos de La Rioja VISADO 26/11/24
Expediente: 24-00619-540
Documento: 24-0003741-025-08833
Página: {1[illegible] / 125}
Arquitecto/s: 829196 MARIA DE CASTRO GARCIA:

Verificaciones y pruebas de servicio para comprobar las prestaciones finales del edificio

Concluidas las pruebas y la puesta en marcha se pasará a la fase de la Recepción Provisional de la instalación, no obstante el Acta de Recepción Provisional no se firmará hasta haber comprobado que todos los sistemas y elementos han funcionado correctamente durante un mínimo de un mes, sin interrupciones o paradas.

5.10 Instalación de transporte

5.10.1 Ascensores

Descripción

Descripción

Ascensor es todo aparato (eléctrico o hidráulico) utilizado para salvar desniveles definidos con ayuda de una cabina que se desplace a lo largo de guías rígidas, cuya inclinación sobre la horizontal sea superior a 15 grados, destinado al transporte de personas; de personas y de objetos; de objetos únicamente, si la cabina es accesible, es decir, si una persona puede entrar en ella sin dificultad y está equipada de elementos de mando situados dentro de la cabina o al alcance de una persona que se encuentre en el interior de la misma. También se consideran ascensores, a efectos, los aparatos que se desplacen siguiendo un recorrido totalmente fijo en el espacio, aunque no esté determinado por guías rígidas, tales como los ascensores de tijera.

Los montacargas son aparatos elevadores (eléctricos o hidráulicos) que se desplazan entre guías verticales, o débilmente inclinadas respecto a la vertical, sirven a niveles definidos y están dotados de un camarín cuyas dimensiones y constitución impiden materialmente el acceso de personas. En particular están comprendidos en esta categoría los aparatos que responden a alguna de las siguientes características: altura libre del camarín que no sobrepase 1,20 m, camarín dividido en varios compartimentos, ninguno de los cuales pase de una altura de 1,20 m, suelo de camarín que se encuentre al menos a 60 cm, (recomendación según fabricantes) por encima del suelo de piso, cuando el camarín se encuentra parado en un nivel de servicio. Puede admitirse el camarín de altura superior a 1,20 m, si está dotado de varios compartimentos fijos cuyas dimensiones se ajusten a las anteriormente indicadas.

Criterios de medición y valoración de unidades

Los ascensores o montacargas, se medirán y valorarán por unidad, incluyendo todos sus componentes y acabados, incluso ayudas de albañilería y totalmente instalado.

Prescripciones sobre los productos

Características y recepción de los productos que se incorporan a las unidades de obra

La recepción de los productos, equipos y sistemas comprende el control de la documentación de los suministros (incluida la del marcado CE cuando sea pertinente), el control mediante distintivos de calidad o evaluaciones técnicas de idoneidad y el control mediante ensayos.

- Cuarto de máquinas:
  Grupo tractor formado por reductor y motor eléctrico.
  Limitador de velocidad.
  Armario de maniobras y cuadros de mando generales.
- Hueco:
  Cabina con su armadura de contrapeso, guías rígidas de acero y cables de acero.
  Finales de carreras.
  Puertas y sus enclavamientos de cierre.
  Cables de suspensión.
  Paracaídas.
- Foso:
  Amortiguadores.

Todo ello acompañado de una instalación eléctrica, un sistema de maniobras y memorias, señalización en plantas, cerraduras y sistemas de cierre, dispositivos de socorro, botonera, rejilla de ventilación, etc.

- Ascensor:
  Los ascensores de emergencia tendrán las siguientes características según el CTE DB SI 4, apartado 1:

Tendrá como mínimo una capacidad de carga de 630 kg, una superficie de cabina de 1,40 m², una anchura de paso de 80 cm y una velocidad tal que permita realizar todo su recorrido en menos de 60s.

En uso Hospitalario, las dimensiones de la planta de la cabina serán 1,20 m x 2,10 m, como mínimo.

En la planta de acceso al edificio se dispondrá un pulsador junto a los mandos del ascensor, bajo una tapa de vidrio, con la inscripción "Uso exclusivo bomberos". La activación del pulsador debe provocar el envío del ascensor a la planta de acceso y permitir su maniobra exclusivamente desde la cabina.

En caso de fallo del abastecimiento normal, la alimentación eléctrica al ascensor pasará a realizarse de forma automática desde una fuente propia de energía que disponga de una autonomía de 1 h como mínimo.

Todos los componentes de la instalación deberán recibirse en obra conforme a la documentación del fabricante, normativa si la hubiere, especificaciones del proyecto y a las indicaciones de la dirección facultativa durante la ejecución de las obras.

Prescripción en cuanto a la ejecución por unidades de obra

Características técnicas de cada unidad de obra

Condiciones previas: soporte

El elemento soporte de la instalación de ascensores será todo el hueco cerrado con paredes, piso y techo, construidas de manera que puedan resistir en cualquier punto la aplicación de una fuerza horizontal mínima de 30 kg sin que se produzca deformación elástica superior a 2,50 cm.

La estructura del hueco deberá soportar al menos las reacciones debidas a la maquinaria, a las guías como consecuencia de la actuación del paracaídas, o por descentrado de la carga de la cabina, por la acción de los amortiguadores en caso de impacto, etc.

Las paredes piso y techo, estarán construidas de materiales incombustibles, duraderos, además de tener una resistencia mecánica suficiente.

Compatibilidad entre los productos, elementos y sistemas constructivos

Para prevenir el fenómeno electroquímico de la corrosión galvánica entre metales con diferente potencial, se adoptarán las siguientes medidas:
Evitar el contacto entre dos metales de distinta actividad. En caso de no poder evitar el contacto, se deberá seleccionar metales próximos en la serie
Aislar eléctricamente los metales con diferente potencial.
Evitar el acceso de agua y oxígeno a la zona de unión de los dos metales.

El hueco deberá ser destinado exclusivamente al servicio del ascensor o montacargas, no contendrá ni canalizaciones, ni órganos cualesqui extraños al servicio del ascensor (se puede admitir que contenga material que sirva par su calefacción, excepto radiadores de agua caliente o vapor), su mando y reglaje deben de encontrarse fuera del hueco. El hueco aunque deba estar ventilado nunca se utilizará para ventilación de locales extraños a su se

Proceso de ejecución

Ejecución

Estarán ejecutados los muros de cerramiento del hueco de ascensor, con los únicos huecos permitidos de puertas de pisos, abertura de las puertas de visita o de socorro del hueco y trampilla de visita, orificios de evacuación de gases y humos en caso de incendio, orificios de ventilación aberturas permanentes entre el hueco y el cuarto de máquinas o de polea. Estará ejecutada la losa del cuarto de máquinas, y la solera del foso, con colocación de sumidero sifónico. Así hueco, foso y cuarto de máquinas estarán completamente terminados.

Se fijarán las guías, poleas, motores, etc., a la estructura del edificio con soportes y bridas que sujeten por la base. Las uniones entre perfiles se realizarán machihembrando los extremos y con placas de unión enroscadas a la base de las guías.

Simultáneamente se irán colocando las puertas de plantas (con cercos) y los diferentes elementos de la instalación del cuarto de máquinas y del foso.

Se colocarán los cables de acero (no autorizándose el uso de cables empalmados por ningún sistema) que irán fijados a la cabina, al contrapeso y a los puntos de suspensión con material fundido, amarres de cuña de apretado automático, tres abrazaderas como mínimo o en su caso grapas o manguitos para cables.

Se colocarán los amortiguadores al final del recorrido de la cabina y contrapeso, soldados a una placa base.

COAR Colegio Oficial de Arquitectos de La Rioja VISADO 26/11/24
Expediente: 24-00679-540-01-01-00
Documento: 24-00079-541-01-01-00
Página: (103 / 125)
Arquitectos: 829196 MARIA DE CASTRO GARCIA

El grupo tractor irá colocado sobre un bastidor de perfiles de acero interponiendo los dispositivos antivibratorios necesarios, al igual que el armario eléctrico que irá anclado o apoyado mediante soportes antivibratorios.

Se instalará el limitador de velocidad en la parte superior del recorrido y el paracaídas en la inferior de la cabina.

Se fijarán los selectores de paradas si existen en las paredes del hueco a la altura necesaria para parar la cabina al nivel de cada planta.

Las puertas y trampillas de visita y socorro no abrirán hacia el interior del hueco. El cierre estará regulado por mecanismos eléctricos de seguridad.

Se conectarán eléctricamente entre si el cuadro de maniobras, la cabina y los mandos exteriores, dicha instalación eléctrica de mando y control se realizará alojando los conductos en canaletas practicables a lo largo del recorrido por todo el recinto.

Se dispondrá instalación fija de alumbrado en todo el hueco, de dispositivo de parada del ascensor en el foso y de una toma de corriente, y alumbrado permanente en la cabina, y en el cuarto de máquinas con toma de corriente independiente de la línea de alimentación de la máquina.

El dispositivo de mando se socorro se alimentará con una fuente independiente de la del ascensor, pero pudiendo ser la de alumbrado.

Se realizará la conexión mecánica y eléctrica de la instalación, satisfaciendo las exigencias enunciadas en los documentos armonizados del Comité Europeo de Normalización (CENELEC) aprobados por los Comités Electrónicos de los países de la Comunidad Económica Europea, o en su ausencia satisfacer las exigencias de las regulaciones españolas.

Durante la ejecución de la instalación se tendrán en cuenta las siguientes holguras:

Puerta de cabina - cerramiento del recinto menor o igual a 12 cm.

Puerta de cabina - puerta exterior menor o igual a 15 cm.

Elemento móvil - cerramiento del recinto menor o igual a 3 cm.

Entre los elementos móviles menor o igual a 5 cm.

Condiciones de terminación

Se fijarán las botoneras tanto en el interior de la cabina, como en cada rellano, estando bien niveladas y de manera que ninguna pieza sometida a tensión sea accesible al usuario.

Control de ejecución, ensayos y pruebas

Control de ejecución

Comprobación entre el expediente técnico presentado ante el órgano competente de la Administración y la instalación que ha sido realizada.

Inspección visual de la aplicación de las reglas de buena construcción.

Comprobación de las indicaciones mencionadas en los certificados de aprobación para los elementos para los que se exigen pruebas de tipo, con las características del ascensor.

Ensayos y pruebas

Dispositivos de enclavamiento.
Dispositivos eléctricos de seguridad.
Elementos de suspensión y sus amarres.
Sistemas de frenado.
Medidas de intensidad y de potencia y medida de velocidad.
Medidas de la resistencia de aislamiento de los diferentes circuitos.
Dispositivos de seguridad al final del recorrido.
Comprobación de la adherencia.
Limitador de velocidad, en los dos sentidos de marcha.
Paracaídas de cabina, verificando que ha sido bien montado y ajustado y la solidez del conjunto cabina-paracaídas-guías y la fijación de estas al edificio.
Paracaídas de contrapeso.
Amortiguadores.
Dispositivo de petición de socorro.

Prescripciones sobre verificaciones en el edificio terminado

Verificaciones y pruebas de servicio para comprobar las prestaciones finales del edificio

Para la puesta en servicio se exigirá la autorización de puesta en marcha otorgada por el órgano competente de la Administración Pública.

Artículo 6. Revestimientos

6.1 Revestimiento de paramentos

6.1.1 Alicatados

Descripción

Descripción

Revestimiento para acabados de paramentos interiores y exteriores con baldosas cerámicas esmaltadas o no, con mosaico cerámico de vidrio, y piezas complementarias y especiales, recibidos al soporte mediante material de agarre, con o sin acabado rejuntado.

Criterios de medición y valoración de unidades

Metro cuadrado de alicatado realmente ejecutado, incluyendo cortes, parte proporcional de piezas complementarias y especiales, rejuntado y mochetas, descontando huecos, incluso eliminación de restos y limpieza.

Prescripciones sobre los productos

Características y recepción de los productos que se incorporan a las unidades de obra

- Baldosas cerámicas:
  Gres esmaltado: baldosas con absorción de agua baja o media - baja, prensadas en seco, esmaltadas. Adecuadas para revestimiento de fachadas.
  Gres porcelánico: baldosas con muy baja absorción de agua, prensadas en seco o extruídas, para revestimientos de fachadas y paredes interiores. básicos: gres porcelánico no esmaltado y gres porcelánico esmaltado.
  Gres rústico: baldosas con absorción de agua baja o media - baja, extruídas, generalmente no esmaltadas. Para revestimiento de fachadas.
  Barro cocido: baldosas con de apariencia rústica y alta absorción de agua, en su mayoría no esmaltadas.
  Azulejo: baldosas con absorción de agua alta, prensadas en seco y esmaltadas. Para revestimiento de paredes interiores.
- Sistemas: conjuntos de piezas con medidas, formas o colores diferentes que tienen una función común:
  Sistemas para piscinas: incluyen piezas planas y tridimensionales. Son generalmente esmaltadas y de gres. Deben tener buena resistencia a la intemperie y a los agentes químicos de limpieza y aditivos para aguas de piscina.
- Mosaico: podrá ser de piezas cerámicas, de gres o esmaltadas, o mosaico de vidrio.
- Piezas complementarias y especiales, de muy diversas medidas y formas: listeles, tacos, tiras y algunas molduras y cenefas.
  Características mínimas que deben cumplir todas las baldosas cerámicas:
  El dorso de las piezas tendrá rugosidad suficiente, preferentemente con entalladuras en forma de “cola de milano”, y una profundidad superior a 2 mm.
  Características dimensionales.
  Expansión por humedad, máximo 0,6 mm/m.
  Resistencia química a productos domésticos y a bases y ácidos.
  Resistencia a las manchas.
  Cuando se trate de revestimiento exterior, debe tener una resistencia a filtración, según el CTE DB HS 1 apartado 2.3.2.
  Las piezas no estarán rotas, desportilladas ni manchadas y tendrán un color y una textura uniforme en toda su superficie.

COAR Colegio Oficial de Arquitectos de La Rioja VISADO 26/11/24
Expediente: 24-00619-540
Documento: 24-0003741-025-08833
Página: {104 / 125}
Arquitecto/s: 829196 MARÍA DE CASTRO GARCIA

- Sistema de colocación en capa gruesa: para su colocación se pueden usar morteros industriales (secos, húmedos), semiterminados y hechos en obra. Material de agarre: mortero tradicional (MC).
- Sistema de colocación en capa fina, los materiales de agarre que se usan son:

Adhesivos cementosos o morteros cola (C): constituido por conglomerantes hidráulicos, cargas minerales y aditivos orgánicos. Hay dos clases principales: adhesivo cementoso normal (C1) y adhesivo cementoso mejorado (C2).

Adhesivos en dispersión o pastas adhesivas (D): constituido por un conglomerante orgánico, aditivos orgánicos y cargas minerales. Existen dos clases: adhesivo en dispersión normal (D1) y adhesivo en dispersión mejorado (D2).

Adhesivos de resinas reactivas (R): constituido por resinas sintéticas, aditivos orgánicos y cargas minerales. Existen dos clases principales: adhesivo de resinas reactivas normal (R1) y adhesivo de resinas reactivas mejorado (R2).

Características de los materiales de agarre son: adherencia mecánica y química, tiempo abierto, deformabilidad, durabilidad a ciclos de hielo y deshielo, etc.

- Material de rejuntado:

Material de rejuntado cementoso (CG): constituido por conglomerantes hidráulicos, cargas minerales y aditivos orgánicos, que solo tienen que mezclarse con agua o adición liquida justo antes de su uso. Existen dos clases: normal (CG1) y mejorado (CG2). Sus características fundamentales son: resistencia a abrasión; resistencia a flexión; resistencia a compresión; retracción; absorción de agua.

Material de rejuntado de resinas reactivas (RG): constituido por resinas sintéticas, aditivos orgánicos y cargas minerales. Sus características fundamentales son: resistencia a abrasión; resistencia a flexión; resistencia a la compresión; retracción; absorción de agua.

Lechada de cemento (L): producto no normalizado preparado in situ con cemento Pórtland y cargas minerales.

- Material de relleno de las juntas:

Juntas estructurales: perfiles o cubrecantos de plástico o metal, másticos, etc.

Juntas perimetrales: Poliestireno expandido, silicona.

Juntas de partición: perfiles, materiales elásticos o material de relleno de las juntas de colocación.

La recepción de los productos, equipos y sistemas comprende el control de la documentación de los suministros (incluida la del marcado CE cuando sea pertinente), el control mediante distintivos de calidad o evaluaciones técnicas de idoneidad y el control mediante ensayos.

- Baldosas cerámicas:

Cada suministro ira acompañado de una hoja de suministro que contendrá los datos de la baldosa: tipo de baldosa, dimensiones y forma, acabado y declaración del fabricante de las características técnicas de la baldosa suministrada.

Las baldosas cerámicas y/o su embalaje deben ser marcados con:

Marca comercial del fabricante o fabricación propia.

Marca de primera calidad.

Tipo de baldosa, con medidas nominales y medidas de fabricación. Código de la baldosa.

Tipo de superficie: esmaltada o no esmaltada.

En caso de que el embalaje o en albarán de entrega no se indique el código de baldosa con especificación técnica, se solicitará al distribuidor o al fabricante información de las características técnicas de la baldosa cerámica suministrada.

- Mosaicos: en general se presentan pegados por la cara vista a hojas de papel generalmente perforado o, por el dorso, a una red textil, de papel o de plástico.
- Adhesivos para baldosas cerámicas:el producto se suministrará ensacado. Los sacos se recepcionarán en buen estado, sin desgarrones, zonas humedecidas ni fugas de material.
- Morteros de agarre :hecho en obra, comprobación de las dosificaciones, materias primas: identificación: cemento, agua, cales, arena; mortero industrial: identificación.

Almacenamiento y manipulación (criterios de uso, conservación y mantenimiento)

Los adhesivos se almacenarán en local cubierto, seco y ventilado. Su tiempo de conservación es de aproximadamente un año desde su fabricación.

Prescripción en cuanto a la ejecución por unidades de obra

Características técnicas de cada unidad de obra

- Condiciones previas: soporte

La puesta en obra de los revestimientos cerámicos deberá llevarse a cabo por profesionales especialistas con la supervisión de la dirección facultativa de las obras.

El soporte tendrá las siguientes propiedades para la colocación de baldosas: estabilidad dimensional, flexibilidad, resistencia mecánica, sensibilidad al agua, planeidad.

Se realizarán las siguientes comprobaciones sobre el soporte base:

De la estabilidad dimensional: tiempos de espera desde fabricación.

De la superficie de colocación.

Planeidad: capa gruesa, (pueden compensarse desviaciones con espesor de mortero). Capa fina (la desviación máxima con regla de 2 m, no excede de 3 mm, o prever una capa de mortero o pasta niveladora como medida adicional).

Humedad: capa gruesa, (se humecta el tabique sin llegar a saturación). Capa fina, (la superficie está aparentemente seca).

Limpieza: ausencia de polvo, pegotes, aceite, etc.

Rugosidad: en caso de soportes existentes muy lisos, prever aumento de rugosidad mediante repicado u otros medios; esto no será necesario con adhesivos C2, D o R.

Impermeabilización: sobre soportes de madera o yeso será conveniente prever una imprimación impermeabilizante.

- Compatibilidad entre los productos, elementos y sistemas constructivos

Para prevenir el fenómeno electroquímico de la corrosión galvánica entre metales con diferente potencial, se adoptarán las siguientes medidas:

Evitar el contacto entre dos metales de distinta actividad. En caso de no poder evitar el contacto, se deberá seleccionar metales próximos en la serie galvánica.

Aislar eléctricamente los metales con diferente potencial.

Evitar el acceso de agua y oxígeno a la zona de unión de los dos metales.

El enfoscado de base, una vez fraguado, estará exento de sales solubles que puedan impedir la adherencia del mortero adhesivo.

El alicatado con mortero de cemento se aplicará en paramentos cerámicos o de cemento, mientras que el alicatado con adhesivo se aplicará en el revestimiento de paramentos de cualquier tipo.

En caso de soportes deformables o sujetos a movimientos importantes, se usará el material de rejuntado de mayor deformabilidad.

Proceso de ejecución

- Ejecución

La colocación deberá efectuarse en unas condiciones climáticas normales (5 ºC a 30 ºC), procurando evitar el soleado directo, las corrientes de aire y aplicar con riesgo de heladas.

Se limpiará y humedecerá el soporte a revestir si es recibido con mortero. Si es recibido con pasta adhesiva se mantendrá seco el soporte. En cualquier caso se conseguirá una superficie rugosa del soporte. Se mojarán las baldosas por inmersión si procede, para que no absorban el agua del mortero. Se colocarán en plano horizontal al inicio del alicatado y se replantearán las baldosas en el paramento para el despiece de los mismos. El alicatado se comenzará a partir del nivel del pavimento y antes de realizar éste. Sobre muros de hormigón se eliminará todo resto de desencofrante.

- Amasado:

Adhesivos cementosos: según recomendaciones del fabricante, se amasará el producto hasta obtener una masa homogénea y cremosa. Finalizado el amasado, se mantendrá la pasta en reposo durante unos minutos. Antes de su aplicación se realizara un breve amasado con herramienta de mano.

Adhesivos en dispersión: se presentan listos para su uso.

Adhesivos de resinas reactivas: según indicaciones del fabricante.

- Colocación general:

Será recomendable, mezclar piezas de varias cajas. Las piezas cerámicas se colocarán sobre la masa extendida presionándola por medio de ligeros golpes con un mazo de goma y moviéndolas ligeramente hasta conseguir el aplastamiento total de los surcos del adhesivo para lograr un contacto pleno. Las baldosas se colocarán dentro del tiempo abierto del adhesivo, antes de que se forme una película seca en la superficie del mismo que evite la adherencia. No se realizará el alicatado hasta que no se haya producido la retracción más importante del muro, es decir entre 45 y 60 días. Cuando se coloquen productos porosos no esmaltados, se recomienda la aplicación de un producto antiadherente del cemento, previamente a las operaciones de rejuntado para evitar su retención y endurecimiento sobre la superficie del revestimiento.

COAR Colegio Oficial de Arquitectos de La Rioja VISADO 26/11/24
Expediente: 24-OR-0040
Documento: 02-02-025-08833
Página: 1/105
Arquitecto/s: 829196 MARIA DE CASTRO GARCIA

Sistemas de colocación: colocación en capa gruesa, (se colocará la cerámica directamente sobre el soporte). Colocación en capa fina, (se realizará sobre una capa previa de regularización del soporte).

En caso de azulejos recibidos con adhesivo: si se utiliza adhesivo de resinas sintéticas, el alicatado podrá fijarse directamente a los paramentos de mortero, sin picar la superficie pero limpiando previamente el paramento. Para otro tipo de adhesivo se aplicará según las instrucciones del fabricante. Se recomienda extender el adhesivo en paños no mayores de 2 m^2. Las baldosas no deberán colocarse si se forma una película seca en la superficie del adhesivo.

En caso de azulejos recibidos con mortero de cemento: se colocarán los azulejos extendidos sobre el mortero de cemento previamente aplicado sobre el soporte (no mediante pellas individuales en cada pieza), picándolos con la paleta y colocando pequeñas cuñas de madera en las juntas.

En caso de mosaicos: el papel de la cara vista se desprenderá tras la colocación y la red dorsal quedará incorporada al material de agarre.

- Juntas:

El alicatado se realizará a junta abierta. La separación mínima entre baldosas será de 1,5 mm.

Juntas de colocación y rejuntado: puede ser aconsejable llenar parcialmente las juntas de colocación con tiras de un material compresible antes de llenarlas a tope. El material compresible no debería adherirse al material de rejuntado o, en otro caso, deberá cubrirse con una cinta de desolidarización. Estas cintas son generalmente autoadhesivas. La profundidad mínima del rejuntado debe ser de 6mm. Se deberían rellenar a las 24 horas del embaldosado.

Juntas de movimiento estructurales: deberán llegar al soporte, incluyendo la capa de desolidarización si la hubiese, y su anchura deberá ser, como mínimo, la de la junta del soporte. Se rematan usualmente rellenándolas con materiales de elasticidad duradera.

Juntas de movimiento perimetrales: se deben prever antes de colocar la capa de regularización, dejándose en los límites de las superficies horizontales a embaldosar con otros elementos tales como paredes, pilares, etc. Se podrá prescindir de ellas en recintos con superficies menores de 7 m^2. Deberán ser juntas continuas con una anchura mayor o igual de 5mm, y quedarán ocultas por el revestimiento adyacente. Deberán estar limpias de materiales de obra y llegar hasta el soporte.

Juntas de partición (dilatación): la superficie máxima a revestir sin estas juntas es de 50 m^2 a 70 m^2 en interior, y de la mitad de estas en el exterior. La posición de las juntas debe replantearse de forma que no estén cruzadas en el paso, si no deberían protegerse. Estas juntas deberán cortar el revestimiento cerámico, el adhesivo y el mortero base con una anchura mayor o igual de 5 mm. Podrán rellenarse con perfiles o materiales elásticos.

- Corte y taladrado:

Los taladros que se realicen en las piezas para el paso de tuberías, tendrán un diámetro de 1 cm mayor que el diámetro de estas. Siempre que sea posible, los cortes se realizarán en los extremos de los paramentos.

- Tolerancias admisibles

Características dimensionales para colocación con junta mínima:

- Longitud y anchura/ rectitud de lados:
  Para L ≤ 100 mm ±0,4 mm
  Para L > 100 mm ±0,3% y ± 1,5 mm.
- Ortogonalidad:
  Para L ≤ 100 mm ±0,6 mm
  Para L > 100 mm ±0,5% y ± 2,0 mm.
- Planitud de superficie:
  Para L ≤ 100 mm ±0,6 mm
  Para L > 100 mm ±0,5% y + 2,0/- 1,0 mm.

- Condiciones de terminación

Una vez fraguado el mortero o pasta se retirarán las cuñas y se limpiarán las juntas, retirando todas las sustancias perjudiciales o restos de mortero o pasta adhesiva, rejuntándose posteriormente con lechada de cemento blanco o gris (coloreada cuando sea preciso), no aceptándose el rejuntado con polvo de cemento.

Una vez finalizada la colocación y el rejuntado, se limpiará la superficie del material cerámico con una solución ácida diluida para eliminar los restos de cemento.

Nunca se efectuará una limpieza ácida sobre revestimientos recién colocados. Se limpiará la superficie con cepillos de fibra dura, agua y jabón, eliminando todos los restos de mortero con espátulas de madera.

Se sellarán siempre los encuentros con carpinterías y vierteaguas.

Se impregnará la superficie con agua limpia previamente a cualquier tratamiento químico, y posterior aclarado

Control de ejecución, ensayos y pruebas

- Control de ejecución

Aplicación de base de cemento: comprobar dosificación, consistencia y planeidad final.

Capa fina, desviación máxima medida con regla de 2 m: 3 mm.

Aplicación de imprimación: verificar la idoneidad de la imprimación y que la aplicación se hace siguiendo las instrucciones del fabricante.

Baldosa: verificar que se ha realizado el control de recepción.

Mortero de cemento (capa gruesa): comprobar que las baldosas se han humedecido por inmersión en agua. Comprobar reglado y nivelación del mortero fresco extendido.

Adhesivo (capa fina): verificar que el tipo de adhesivo corresponde al especificado en proyecto.

Aplicación del adhesivo: comprobar que se utiliza siguiendo las instrucciones del fabricante. Comprobar espesor, extensión y peinado con llana dentada adecuada.

Tiempo abierto de colocación: comprobar que las baldosas se colocan antes de que se forme una película sobre la superficie del adhesivo. Comprobar que las baldosas se asientan definitivamente antes de que concluya el tiempo abierto del adhesivo.

Colocación por doble encolado: comprobar que se utiliza esta técnica en embaldosados en exteriores y para baldosas mayores de 35 cm. o superficie mayor de 1225 cm^2.

En cualquier caso: levantando al azar una baldosa, el reverso no presenta huecos.

Juntas de movimiento: estructurales: comprobar que no se cubren y que se utiliza un sellante adecuado. Perimetrales y de partición: comprobar su disposición, que no se cubren de adhesivo y que se utiliza un material adecuado para su relleno.

Juntas de colocación: verificar el tipo de material de rejuntado corresponde con el especificado en proyecto. Comprobar la eliminación y limpieza del material sobrante.

Desviación de planeidad del revestimiento: la desviación entre dos baldosas adyacentes no debe exceder de 1 mm. La desviación máxima se medirá con regla de 2 m. Para paramentos no debe exceder de 2 mm.

Alineación de juntas de colocación; La diferencia de alineación de juntas se mide con regla de 1 m. Para paramentos: no debe exceder de ± 1 mm. Para suelos: no debe exceder de ± 2 mm.

Limpieza final: comprobación y medidas de protección.

Conservación y mantenimiento

Se evitarán los golpes que puedan dañar el alicatado, así como roces y punzonamiento.

No se sujetarán sobre el alicatado elementos que puedan dañarlo o provocar la entrada de agua, es necesario profundizar hasta encontrar el soporte

6.1.2 Aplacados

Descripción

Descripción

Revestimiento para acabados de paramentos verticales con placas de piedra natural o artificial, recibidas al soporte con dispositivos de anclaje vistos (perfiles longitudinales y continuos en forma de T, que abrazan el canto de las piezas preferentemente en horizontal), ocultos (sujetarán la pieza por un canto, mediante un pivote o una pletina) o bulones, (fijados mecánicamente al soporte con perforación de la placa). El sistema de sujeción del anclaje al soporte podrá ser con cajeados retacados con mortero, cartuchos de resina epoxi, fijación mecánica (tacos de expansión) o fijación a un sistema de perfiles de cuelgue (regulables en tres dimensiones) fijado mecánicamente al soporte.

Criterios de medición y valoración de unidades

Metro cuadrado de aplacado incluyendo rejuntado, anclajes y mochetas, descontando huecos, incluso eliminación de restos y limpieza.

COAR Colegio Oficial de Arquitectos de La Rioja VISADO 26/11/24
Expediente: 24-00619-540
Documento: 24-0003741-025-083
Página: (106 / 125)
Arquitecto/s: 829196 MARIA DE CASTRO GARCIA

Prescripciones sobre los productos

Características y recepción de los productos que se incorporan a las unidades de obra

La recepción de los productos, equipos y sistemas comprende el control de la documentación de los suministros (incluida la del marcado CE cuando sea pertinente), el control mediante distintivos de calidad o evaluaciones técnicas de idoneidad y el control mediante ensayos.

- Placas de piedra natural o artificial :

Espesor adecuado en función del tipo de piedra y del emplazamiento, y como mínimo de 30 mm, aunque en piezas muy compactas podrá ser de 25 mm.

El granito no estará meteorizado, ni presentará fisuras. La piedra caliza será compacta y homogénea de fractura. El mármol será homogéneo y no presentará masas terrosas.

En caso de utilización de anclajes, las placas tendrán los taladros necesarios. El diámetro de los taladros será 3 mm mayor que el del bulón. Se recomienda que el fondo del agujero del bulón y los extremos de éste tengan la forma de casquete esférico. Asimismo, la longitud del orificio practicado en la piedra deberá ser mayor que la longitud del pivote o pletina para evitar el descanso de la piedra en su extremo superior.

- Morteros para albañilería :

Los morteros podrán ser de diversos tipos.

Para los morteros de cal serán recomendables las siguientes composiciones (cemento blanco: cal: arena) en función del emplazamiento:

Exteriores en zonas costeras de hielo (>1000 m): 1:1:6.

Exteriores en el resto de zonas: 1:2:8.

Interiores: 1:3:12.

- Anclajes:

Anclajes de sujeción al soporte: no serán aceptables los anclajes de otros materiales con menor resistencia y comportamiento a la agresividad ambiental que los de Acero Inoxidable AISI 304 ó 316, según normas UNE.

Anclajes de sujeción vistos: podrán ser de acero inoxidable o de aluminio lacado o anodizado.

Anclajes de sujeción ocultos: los pivotes podrán tener un diámetro mínimo de 5 mm y una longitud de 30 mm, y las pletinas un espesor mínimo de 3 mm, ancho de 30 mm y profundidad de 25 mm.

- Separadores de placas: podrán ser de cloruro de polivinilo de espesor mínimo 1,50 mm.
- Material de sellado de juntas: podrá ser lechada de cemento, etc.

Prescripción en cuanto a la ejecución por unidades de obra

Características técnicas de cada unidad de obra

- Condiciones previas: soporte

Se verificará que el soporte está liso y limpio. La fábrica que sustente el aplacado tendrá la suficiente resistencia para soportar el peso de éste.

Según el CTE DB HS 1, apartado 2.3.2, en su caso, se comprobará la disposición en la cara exterior de la hoja principal de un enfoscado de mortero.

- Compatibilidad entre los productos, elementos y sistemas constructivos

Para prevenir el fenómeno electroquímico de la corrosión galvánica entre metales con diferente potencial, se adoptarán las siguientes medidas:

Evitar el contacto entre dos metales de distinta actividad. En caso de no poder evitar el contacto, se deberá seleccionar metales próximos en la serie galvánica.

Aislar eléctricamente los metales con diferente potencial.

Evitar el acceso de agua y oxígeno a la zona de unión de los dos metales.

Las variedades de piedra porosas no se emplearán en zonas donde se prevean heladas.

No se emplearán las variedades de piedra de elevado coeficiente de absorción (> 5%), en zonas próximas al mar, ya que presentan riesgo de verse sometidas a una aportación importante de cloruros.

No se emplearán areniscas con importante presencia de arcillas, cloruros o yeso, ya que pueden experimentar importantes transformaciones en el exterior que producen descomposiciones acompañadas de bajas importantes de resistencia.

Es aconsejable separar las piezas de piedra porosas del aluminio mediante dos manos de pintura bituminosa, u otro elemento espaciador. Se debe tener especial cuidado con algunos tipos de ladrillos que tienen cloruros en su composición, ya que estos pueden acelerar el proceso de corrosión.

Se evitará el empleo de piedra con compuestos ferrosos (óxidos de hierro o compuestos piritosos), cuya acción puede afectar a la resistencia de la propia placa en ambientes agresivos.

En caso de que el aplacado esté expuesto a situaciones de humedad repetitivas, se podrá determinar mediante ensayo la presencia de sales como cloruros y sulfatos.

Se dan las siguientes incompatibilidades entre el sistema de fijación y el tipo de soporte:

No se utilizarán anclajes fijados con cajeados retacados con mortero en el soporte en caso de que éste sea de hormigón armado o en masa, o estructura metálica.

No se utilizarán anclajes fijados mecánicamente al soporte en caso de que éste sea de ladrillos y bloque huecos, dada su heterogeneidad.

Para evitar las corrosiones de tipo galvánico entre los diferentes elementos que componen el cuerpo del anclaje, no se utilizarán sistemas de anclaje con diferentes metales (aluminio y acero inoxidable, acero inoxidable y acero al carbono), y si se optase por admitirlos, se interpondrán casquillos o arandelas separadoras, inertes o de nula conductividad eléctrica.

Se colocarán casquillos separadores de material elástico y resistente a la intemperie (por ejemplo nailon o EPDM), para impedir el contacto directo entre el anclaje y la piedra.

Las carpinterías, barandillas y todo elemento de sujeción irán fijados a la fábrica, y nunca al aplacado.

Proceso de ejecución

- Ejecución

Se replantearán, según proyecto, las hiladas del aplacado, así como de los puntos de anclaje. Se efectuará el despiece del paramento a aplacar definiéndolo y numerándolo.

Las juntas de dilatación del edificio se mantendrán en el aplacado.

El sistema de sujeción directa mediante morteros no será recomendable en exteriores, salvo en zócalos.

A cada placa se le habrán practicado las ranuras y orificios necesarios para su anclaje a la fábrica.

Se realizará la sujeción previa de los anclajes al soporte para asegurar su resistencia al colgar la piedra en ellos. Se colocarán cuatro anclajes por placa como mínimo, separados de su borde 1/5 de su longitud o de la altura de la placa. La posición de los anclajes en la junta horizontal será simétrica respecto al eje de la placa. Los anclajes podrán ser de carga o de sujeción, que a su vez irán colocados en juntas verticales (horizontales en las placas del borde de fachada).

Se fijará un tablón para apoyar la hilada inferior de placas de forma que queden niveladas a la altura correspondiente. Se acuñarán las placas de la sobre el tablón, nivelando su borde superior a la altura correspondiente. El orden de ejecución será placa a placa de forma continua, y de abajo a arriba de l

Las placas se colocarán en obra suspendiéndolas exclusivamente de los ganchos o dispositivos preparados para su elevación.

La sujeción de las placas se confiará exclusivamente a los dispositivos de anclaje previstos y probados antes del suministro de las placas Se compr anclajes de las placas encajan correctamente en los agujeros.

Los anclajes se recibirán en los orificios practicados en los cantos de las placas, y en el soporte, según el sistema de proyecto:

Con mortero hidráulico (sistema tradicional): previamente se humedecerá la superficie del hueco. No se usará escayola ni yeso en ningún cas emplear aceleradores de fraguado. Los anclajes se nivelarán dentro del tiempo de fraguado. Se esperará a que el mortero fragüe y se endurezca suficiente quitarán las cuñas de las placas hasta que el mortero haya endurecido.

Con resinas de uso rápido.

Con taco de expansión de uso inmediato.

A continuación se encajará la placa contigua.

Se realizarán juntas verticales de dilatación de 1 cm de anchura como mínimo, cada 6 m y a una distancia de 2 m de las esquinas del edificio, utilizando anclajes de media espiga. Se respetarán las juntas estructurales del edificio.

Según el CTE DB HS 1, apartado 2.3.2, en caso de cámara ventilada, se colocarán separadores entre placas de hiladas sucesivas para dejar juntas abiertas de anchura mayor que 5 mm y ventilar así la cámara. El espesor de la cámara será conforme al proyecto y estará comprendido entre 3 cm y 10 cm. Se comp olará que no se acumulen restos de mortero en la cámara que reduzcan su espesor. Para evacuar el agua que pueda entrar en la cámara, se fijará un babero a la hoja exterior en las zonas donde la cámara se interrumpa con dinteles, forjados, etc.

En el caso de fachadas ventiladas con aislante, los orificios que deben practicarse en el aislante para el montaje de los anclajes puntuales se rellenarán posteriormente con proyectores portátiles del mismo aislamiento o recortes del mismo adheridos con colas compatibles.

COAR Colegio Oficial de Arquitectos de La Rioja VISADO 26/11/24
Expediente: 24-010-934
Documento: 24-010-934-01-25-08-03
Página: (107 de 125)
Arquitecto/a: 829196 MARIA DE CASTO GARCIA

Según el CTE DB HS 1, en el caso de fachada constituida por un material poroso, se realizará un zócalo con un material cuyo coeficiente de succión sea menor que el 3 %, de altura mínima 30 cm, y que cubra la barrera impermeable dispuesta entre el muro y la fachada.

Además, en los zócalos, por ser las zonas más sensibles a las agresiones del tráfico urbano, será recomendable la solución de piezas de mayor espesor recibidas con morteros. Las juntas tendrán un espesor mínimo de 6 mm, y se rellenarán con mortero plástico y elástico.

- Condiciones de terminación

La unión del zócalo con la fachada en su parte superior deberá sellarse o adoptarse otra solución que produzca el mismo efecto.

En caso de que la carpintería esté aplomada al trasdós del aplacado, no se sellarán las juntas perimetrales entre carpintería y aplacado.

Control de ejecución, ensayos y pruebas

- Control de ejecución

Puntos de observación.

- Comprobación del soporte:
  Se comprobará que el soporte esté liso.
- Replanteo:
  Distancia entre anclajes. Juntas.
- Ejecución:
  Características de los anclajes (material, espesor, etc.) y de las piezas (espesor, taladros en los cantos, en su caso).
  Sujeción de los anclajes al soporte, resistencia.
  Espesor de la cámara. Disposición de elementos para la evacuación del agua, en su caso (CTE DB HS 1).
- Comprobación final:
  Aplomado del aplacado. Rejuntado, en su caso.
  Planeidad en varias direcciones, con regla de 2 m.

Conservación y mantenimiento

Se tomarán las medidas necesarias para que las jardineras u otros elementos no viertan agua sobre el aplacado.

Todo elemento que sea necesario instalar sobre el aplacado, se recibirá a la fábrica que sustenta éste o a cualquier otro elemento resistente. Sobre el aplacado no se sujetarán elementos como soportes de rótulos, instalaciones, etc., que puedan dañarlo o provocar la entrada de agua.

Se comprobará el estado de las piezas de piedra para detectar posibles anomalías, o desperfectos. La limpieza se llevará a cabo según el tipo de piedra, mediante lavado con agua, limpieza química o proyección de abrasivos.

Se realizarán inspecciones visuales de los paramentos aplacados, reparando las piezas movidas o estropeadas. Los anclajes que deban reponerse serán de acero inoxidable.

6.1.3 Enfoscados, guarnecidos y enlucidos

Descripción

Descripción

Revestimiento continuo: que se aplica en forma de pasta fluida directamente sobre la superficie que se reviste, puede ser:

- Enfoscado: para acabado de paramentos interiores o exteriores con morteros de cemento, cal, o mixtos, de 2 cm de espesor, maestreados o no, aplicado directamente sobre las superficies a revestir, pudiendo servir de base para un revoco u otro tipo de acabado.
- Guarnecido: para acabado de paramentos interiores, maestreados o no, a base de yeso, pudiendo ser monocapa, con una terminación final similar al enlucido, o bicapa, a base de un guarnecido de 1 a 2 cm de espesor realizado con pasta de yeso grueso (YG) y una capa de acabado o enlucido de menos de 2 mm de espesor realizado con yeso fino (YF); ambos tipos podrán aplicarse manualmente o mediante proyectado.
- Revoco: para acabado de paramentos interiores o exteriores con morteros de cemento, cal, mejorados con resinas sintéticas, humo de sílice, etc., hechos en obra o no, de espesor entre 6 y 15 mm, aplicados mediante tendido o proyectado en una o varias capas, sobre enfoscados o paramentos sin revestir, pudiendo tener distintos tipos de acabado.

Criterios de medición y valoración de unidades

- Enfoscado: metro cuadrado de superficie de enfoscado realmente ejecutado, incluso preparación del soporte, incluyendo mochetas y dinteles y deduciéndose huecos.
- Guarnecido: metro cuadrado de guarnecido con o sin maestreado y enlucido, realizado con pasta de yeso sobre paramentos verticales u horizontales, acabado manual con llana, incluso limpieza y humedecido del soporte, deduciendo los huecos y desarrollando las mochetas.
- Revoco: metro cuadrado de revoco, con mortero, aplicado mediante tendido o proyectado en una o dos capas, incluso acabados y posterior limpieza.

Prescripciones sobre los productos

Características y recepción de los productos que se incorporan a las unidades de obra

La recepción de los productos, equipos y sistemas comprende el control de la documentación de los suministros (incluida la del marcado CE cuando sea pertinente), el control mediante distintivos de calidad o evaluaciones técnicas de idoneidad y el control mediante ensayos.

- Agua. Procedencia. Calidad.
- Cemento común .
- Cal .
- Pigmentos para la coloración .
- Aditivos: plastificante, hidrofugante, etc.
- Enlistonado y esquineras: podrán ser metálicas para enlucido exterior , interior , etc.
- Malla de refuerzo: material (de tela metálica, armadura de fibra de vidrio etc.). Paso de retícula. Espesor.
- Morteros para revoco y enlucido .
- Yeso para la construcción .
- Aditivos de los morteros monocapa: retenedores de agua (mejoran las condiciones de curado), hidrofugantes (evitan que el revestimiento absorba agua), aireantes (contribuyen a la obtención de una masa de producto más manejable, con menor cantidad de agua), cargas ligeras (reducen el pes y su módulo elástico, aumentan su deformabilidad), fibras, de origen natural o artificial, (permiten mejorar la cohesión de la masa y mejorar su co frente a las deformaciones) y pigmentos (dan lugar a una extensa gama cromática).
- Junquillos para juntas de trabajo o para despieces decorativos: material (madera, plástico, aluminio lacado o anodizado). Dimensiones. Sección.

Almacenamiento y manipulación (criterios de uso, conservación y mantenimiento)

- Mortero húmedo: el camión hormigonera lo depositará en cubilotes facilitados por el fabricante.
- Mortero seco: se dispondrá en silos compartimentados, estancos y aislados de la humedad, con amasado automático, o en sacos.
- Mortero predosificado: se dispondrá en silos compartimentados, estancos y aislados de la humedad, separándose el conglomerante y el árido.
- Cemento: si el suministro es en sacos, se dispondrán en lugar ventilado y protegido de la intemperie, humedad del suelo y paramentos. Si el suministro es a granel, se almacenará en silos o recipientes aislados de la humedad. En general, el tiempo máximo de almacenamiento será de tres, dos y un mes, para las clases resistentes de cemento 32,5, 42,5 y 52,5 o para morteros que contengan esos cementos.
- Cales aéreas (endurecen lentamente por la acción del CO_2 presente en el aire). Cal viva en polvo: se almacenará en depósitos o sacos de papel herméticos y en lugar seco para evitar su carbonatación. Cal aérea hidratada (apagada): se almacenará en depósitos herméticos, estancos a la acción del anhídrido carbónico, en lugar seco y protegido de corrientes de aire.
- Cales hidráulicas (fraguan y endurecen con el agua): se conservarán en lugar seco y protegido de corrientes de aire para evitar su hidratación posible carbonatación.
- Áridos: se protegerán para que no se contaminen por el ambiente ni por el terreno, tomando las precauciones para evitar su segregación.
- Aditivos: se protegerán para evitar su contaminación ni la alteración de sus propiedades por factores físicos o químicos.
- Adiciones (cenizas volantes, humo de sílice): se almacenarán en silos y recipientes impermeables que los protejan de la humedad y la contaminación.

COAR Colegio Oficial de Arquitectos de La Rioja VISADO 26/11/24
Expediente: 24-0061-540
Documento: 24-0003741-02-00-00-33
Página: (108 / 123)
Arquitecto/s: 829196 MARÍA DE CASTRO GARCIA

Prescripción en cuanto a la ejecución por unidades de obra

Características técnicas de cada unidad de obra

- Condiciones previas: soporte

- Enfoscados:

Compatibilidad con los componentes del mortero, tanto de sus características físicas como mecánicas: evitar reacciones entre el yeso del soporte y el cemento de componente de mortero. Las resistencias mecánicas del mortero, o sus coeficientes de dilatación, no serán superiores a los del soporte.

Estabilidad (haber experimentado la mayoría de las retracciones). No degradable. Resistencia a la deformación.

Porosidad y acciones capilares suficientes para conseguir la adhesión del mortero.

Capacidad limitada de absorción de agua.

Grado de humedad: si es bajo, según las condiciones ambientales, se mojará y se esperará a que absorba el agua; si es excesivo, no estará saturado para evitar falta de adherencia y producción de eflorescencias superficiales.

Limpieza. Exento de polvo, trazas de aceite, etc. que perjudiquen la adherencia del mortero.

Rugosidad. Si no la tiene, se creará mediante picado o colocación con anclajes de malla metálica o plástico.

Regularidad. Si carece de ella, se aplicará una capa niveladora de mortero con rugosidad suficiente para conseguir adherencia; asimismo habrá endurecido y se humedecerá previamente a la ejecución del enfoscado

Libre de sales solubles en agua (sulfatos, portlandita, etc.).

La fábrica soporte se dejará a junta degollada, barriéndose y regándose previamente a la aplicación del mortero. Si se trata de un paramento antiguo, se rascará hasta descascarillarlo.

Se admitirán los siguientes soportes para el mortero: fábricas de ladrillos cerámicos o sílico-calcáreos, bloques o paneles de hormigón, bloques cerámicos.

No se admitirán como soportes del mortero: los hidrofugados superficialmente o con superficies vitrificadas, pinturas, revestimientos plásticos o a base de yeso.

- Guarnecidos:

La superficie a revestir con el guarnecido estará limpia y humedecida. El guarnecido sobre el que se aplique el enlucido estará fraguado y tener consistencia suficiente para no desprenderse al aplicar éste. La superficie del guarnecido estará, además, rayada y limpia.

- Revocos:

Revoco con mortero hecho en obra de cemento o de cal: la superficie del enfoscado sobre el que se va a revocar estará limpia y humedecida y el mortero del enfoscado habrá fraguado.

Revoco con mortero preparado: en caso de realizarse sobre enfoscado, éste se limpiará y humedecerá. Si se trata de revoco monocapa sobre paramento sin revestir, el soporte será rugoso para facilitar la adherencia; asimismo garantizará resistencia, estabilidad, planeidad y limpieza. Si la superficie del soporte fuera excesivamente lisa se procederá a un “repicado” o a la aplicación de una imprimación adecuada (sintética o a base de cemento). Los soportes que mezclen elementos de distinto acabado se tratarán para regularizar su distinta absorción. Cuando el soporte sea muy absorbente se tratará con una imprimación previa que puede ser una emulsión añadida al agua de amasado.

- Compatibilidad entre los productos, elementos y sistemas constructivos

Para prevenir el fenómeno electroquímico de la corrosión galvánica entre metales con diferente potencial, se adoptarán las siguientes medidas:

Evitar el contacto entre dos metales de distinta actividad. En caso de no poder evitar el contacto, se deberá seleccionar metales próximos en la serie galvánica.

Aislar eléctricamente los metales con diferente potencial.

Evitar el acceso de agua y oxígeno a la zona de unión de los dos metales.

- Enfoscados:

Según el CTE DB HS 1, apartado 2.3.2, en fachadas, cuando se dispone en fachadas con el aislante por el exterior de la hoja principal, será químicamente compatible con el aislante

No son aptas para enfoscar las superficies de yeso, ni las realizadas con resistencia análoga o inferior al yeso. Tampoco lo son las superficies metálicas que no hayan sido forradas previamente con piezas de arcilla cocida.

En ambientes con ciclos hielo-deshielo, se controlará la porosidad del mortero, (tipo de conglomerante, aditivos, cantidad de agua de amasado, grado de hidratación, sistema de preparación, etc.), para evitar que el agua acceda a su interior.

Será recomendable el empleo de cementos resistentes a los sulfatos, de bajo contenido de aluminato tricálcico, para disminuir el riesgo de reacción con los iones sulfato procedentes de sales solubles en el agua (su existencia es posible dentro de la obra de fábrica), que daría lugar al compuesto expansivo "ettringita", lo que alteraría la estabilidad del mortero. Asimismo, dichas sales solubles pueden cristalizar en los poros del mortero dando lugar a fisuraciones.

En caso de que el mortero incorpore armaduras, el contenido de iones cloruro en el mortero fresco no excederá del 0,1% de la masa de cemento seco, pues pueden influir en la corrosión de las armaduras.

Para evitar la aparición de eflorescencias (manchas en la superficie del mortero por la precipitación y posterior cristalización de sales disueltas en agua, cuando esta se evapora): se controlará el contenido de nitratos, sulfatos, cloruros alcalinos y de magnesio, carbonatos alcalinos, e hidróxido de calcio carbonatado (portlandita), todos ellos solubles en el agua de la obra de fábrica o su entorno. Asimismo, se controlarán los factores que permitan la presencia de agua en la fábrica (humectación excesiva, protección inadecuada).

No se emplearan áridos que contengan sulfuros oxidables, en caso de utilizar escorias siderúrgicas, se comprobará que no contienen silicatos inestables ni compuestos ferrosos.

En caso de colocar armaduras en el mortero, se utilizarán aditivos anticongelantes no agresivos para las mismas, en especial los que contienen cloruros. El agua utilizada para el riego y curado del mortero no contendrá sustancias nocivas para el mismo.

- Guarnecidos:

No se revestirán con yeso los paramentos de locales en los que la humedad relativa habitual sea superior al 70%, los locales que frecuentemente hayan de ser salpicados por agua, como consecuencia de la actividad desarrollada, las superficies metálicas, sin previamente revestirlas con una superficie de arcilla cocida ni las superficies de hormigón realizadas con encofrado metálico si previamente no se han dejado rugosas mediante rayado o salpicado con mortero.

Según el CTE DB SE A, apartado 3, durabilidad, ha de prevenirse la corrosión del acero mediante una estrategia global que considere en forma jerárquica al edificio en su conjunto y especialmente, los detalles, evitando el contacto directo con yesos, etc.

- Revocos:

El revoco con mortero preparado monocapa no se colocará sobre soportes incompatibles con el material (por ejemplo de yeso), ni sobre soportes no adherentes, como amianto - cemento o metálicos. Los puntos singulares de la fachada (estructura, dinteles, cajas de persiana) requieren un refuerzo o malla de fibra de vidrio, de poliéster o metálica.

Proceso de ejecución

- Ejecución

- En general:

Según el CTE DB HS 1, las juntas de dilatación de la hoja principal, tendrán un sellante sobre un relleno introducido en la junta, que quedará en paramento sin enfoscar.

Según el CTE DB HS 1, en muros de sótano en contacto con el terreno, según el tipo de muro, de impermeabilización y el grado de impermeabilid revestirá su cara interior con una capa de mortero hidrófugo sin revestir.

Según el CTE DB HS 1, en fachadas, en función de la existencia o no de revestimiento exterior y del grado de impermeabilidad, se exigirán condiciones:

Para conseguir una resistencia media a la filtración, el revestimiento continuo exterior tendrá un espesor de entre 10 y 15 mm, (salvo los acabados con una capa plástica delgada), adherencia al soporte suficiente para garantizar su estabilidad; permeabilidad al vapor suficiente para evitar su deterioro (como consecuencia de una acumulación de vapor entre él y la hoja principal) y adaptación a los movimientos del soporte. Cuando se dispone en fachadas con el aislante por el exterior de la hoja principal, se dispondrá una armadura (malla de fibra de vidrio o de poliéster) para mejorar el comportamiento frente a la fisuración.

Para conseguir una resistencia muy alta a la filtración, el revestimiento continuo exterior tendrá estanquidad al agua suficiente para que el agua de filtración no entre en contacto con la hoja del cerramiento dispuesta inmediatamente por el interior del mismo; adherencia al soporte suficiente para garantizar su estabilidad; permeabilidad al vapor suficiente para evitar su deterioro como consecuencia de una acumulación de vapor entre él y la hoja principal; adaptación a los movimientos del soporte y comportamiento muy bueno frente a la fisuración, (que no se fisure debido a los esfuerzos mecánicos producidos por el movimiento de la estructura, por los esfuerzos térmicos relacionados con el clima y con la alternancia día-noche, ni por la retracción propia del material constituyente del mismo); estabilidad frente a los ataques físicos, químicos y biológicos que evite la degradación de su masa.

Para conseguir una resistencia muy alta a la filtración de la barrera contra la penetración del agua, se dispondrá un revestimiento continuo intermedio en la cara interior de la hoja principal, con las siguientes características: estanquidad al agua suficiente para que el agua de filtración no entre en contacto con la hoja del cerramiento dispuesta inmediatamente por el interior del mismo; adherencia al soporte suficiente para garantizar su estabilidad; permeabilidad suficiente al vapor para evitar su deterioro como consecuencia de una acumulación de vapor entre él y la hoja principal; adaptación a los movimientos del soporte y comportamiento muy bueno

COAR Colegio Oficial de Arquitectos de La Rioja VISADO 26/11/24
Expediente: Documento: Página: 109 / 125 Arquitecto/s:

frente a la fisuración, (que no se fisure debido a los esfuerzos mecánicos producidos por el movimiento de la estructura, por los esfuerzos térmicos relacionados con el clima y con la alternancia día-noche, ni por la retracción propia del material constituyente del mismo); estabilidad frente a los ataques físicos, químicos y biológicos que evite la degradación de su masa.

Para conseguir una resistencia media a la filtración del revestimiento intermedio en la cara interior de la hoja principal, el enfoscado de mortero tendrá un espesor mínimo de 10 mm; para conseguir una resistencia alta a la filtración, el enfoscado de mortero llevará aditivos hidrofugantes con un espesor mínimo de 15 mm.

Según el CTE DB HS 1. Cuando la hoja principal esté interrumpida por los forjados se dispondrá un refuerzo del revestimiento exterior con armaduras dispuestas a lo largo del forjado de tal forma que sobrepasen el elemento hasta 15 cm por encima del forjado y 15 cm por debajo de la primera hilada de la fábrica.

Según el CTE DB HS 1. En fachadas con revestimiento continuo, si la hoja principal está interrumpida por los pilares, se reforzará el revestimiento con armaduras colocadas a lo largo del pilar de forma que lo sobrepasen 15 cm por ambos lados.

Según el CTE DB HS 1. Condiciones del revestimiento hidrófugo de mortero: el paramento donde se va aplicar el revestimiento estará limpio. Se aplicarán al menos cuatro capas de revestimiento de espesor uniforme y el espesor total no será mayor que 2 cm. No se aplicará el revestimiento cuando la temperatura ambiente sea menor que 0ºC ni cuando se prevea un descenso de la misma por debajo de dicho valor en las 24 horas posteriores a su aplicación. En los encuentros se solaparán las capas del revestimiento al menos 25 cm.

Según el CTE DB HS 1. Condiciones del revestimiento intermedio: se dispondrá adherido al elemento que sirve de soporte y aplicarse de manera uniforme sobre éste.

Según el CTE DB HS 1. Condiciones del revestimiento exterior. Se dispondrá adherido o fijado al elemento que sirve de soporte.

Según el CTE DB HS 1. Si el muro en contacto con el terreno, para conseguir una impermeabilización tipo I1 y se impermeabiliza mediante aplicaciones líquidas, la capa protectora podrá ser un mortero reforzado con una armadura. Cuando el muro sea de fábrica para conseguir una impermeabilización tipo I3, se recubrirá por su cara interior con un revestimiento hidrófugo, como una capa de mortero hidrófugo sin revestir.

Según el CTE DB HS 1Cuando el muro se impermeabilice por el interior, sobre la barrera impermeable colocada en los arranques de fachada, se dispondrá una capa de mortero de regulación de 2 cm de espesor como mínimo.

Según el CTE DB HS 1. Las juntas horizontales de los muros de hormigón prefabricado podrán sellarse con mortero hidrófugo de baja retracción.

Según el CTE DB HS 1. En cubiertas, cuando se disponga una capa de protección, y la cubierta no sea transitable, se podrá utilizar mortero que conforme una capa resistente a la intemperie en función de las condiciones ambientales previstas y con peso suficiente para contrarrestar la succión del viento.

Según el CTE DB HS 1Solado fijo. Podrá ser de capa de mortero o mortero filtrante.

Según el CTE DB HS 1Capa de rodadura. Cuando el aglomerado asfáltico se vierta sobre una capa de mortero dispuesta sobre la impermeabilización, se colocará entre estas dos capas una capa separadora de mortero para evitar la adherencia entre ellas de 4 cm de espesor como máximo y armada de tal manera que se evite su fisuración. Esta capa de mortero se aplicará sobre el impermeabilizante en los puntos singulares que estén impermeabilizados.

Según el CTE DB HS 1Encuentro de la cubierta con un paramento vertical. Para que el agua de las precipitaciones o la que se deslice por el paramento no se filtre por el remate superior de la impermeabilización, éste podrá realizarse con mortero en bisel con un ángulo de 30º con la horizontal y redondeándose la arista del paramento.

- Enfoscados:

Se habrán recibido los cercos de puertas y ventanas, bajantes, canalizaciones y demás elementos fijados a los paramentos. Para enfoscados exteriores estará terminada la cubierta.

Se humedecerá el soporte, previamente limpio. Habrá fraguado el mortero u hormigón del soporte a revestir. En caso de haber discontinuidades en el soporte, se colocará un refuerzo de tela metálica en la junta, tensa y fijada con un solape mínimo de 10 cm a cada lado.

No se confeccionará el mortero cuando la temperatura del agua de amasado sea inferior a 5ºC o superior a 40 ºC. Se emplearán aditivos anticongelantes si así lo requiere el clima. Se amasará exclusivamente la cantidad que se vaya a necesitar.

En caso de enfoscados maestreados: se dispondrán maestras verticales formadas por bandas de mortero, formando arista en esquinas, rincones y guarniciones de hueco de paramentos verticales y en todo el perímetro del techo con separación no superior a 1 m en cada paño. Se aplicará el mortero entre maestras hasta conseguir un espesor de 15 mm; cuando sea se realizará por capas sucesivas. Si una capa de enfoscado se forma a base de varias pasadas de un mismo mortero fresco sobre fresco, cada pasada se aplicará después de comenzar a endurecer la anterior.

En caso de enfoscados sin maestrear, se dispondrán en paramentos donde el enfoscado vaya a quedar oculto o donde la planeidad final se obtenga con un revoco, estuco o plaqueado.

En enfoscados exteriores vistos se hará un llagueado, en recuadros de lado no mayor que 3 m, para evitar agrietamientos. Se respetarán las juntas estructurales.

Se suspenderá la ejecución en tiempo de heladas (comprobando el enfoscado al reiniciar el trabajo), en tiempo de lluvias si no está protegido y en tiempo seco o ventoso.

- Guarnecidos:

Previamente al revestido, se habrán recibido los cercos de puertas y ventanas y repasado la pared, tapando los desperfectos que pudiera haber; asimismo se habrán recibido los ganchos y repasado el techo. Los muros exteriores estarán terminados, incluso el revestimiento exterior si lo lleva, así como la cubierta del edificio o al menos tres forjados sobre la planta en que se va a realizar el guarnecido.

No se realizará el guarnecido cuando la temperatura ambiente sea inferior a 5ºC.

En las aristas verticales de esquina se colocarán guardavivos, aplomándolos y punteándolos con pasta de yeso en su parte perforada. Una vez colocado se realizará una maestra a cada uno de sus lados.

En caso de guarnecido maestreado, se ejecutarán maestras de yeso a base de bandas de al menos 12 mm de espesor, en rincones, esquinas y guarniciones de huecos de paredes, en todo el perímetro del techo y en un mismo paño cada 3 m como mínimo.

La pasta de yeso se utilizará inmediatamente después de su amasado, sin adición posterior de agua. Se aplicará la pasta entre maestras, apretándola contra la superficie, hasta enrasar con ellas. El espesor del guarnecido será de 12 mm y se cortará en las juntas estructurales del edificio. Cuando el espesor del guarnecido sea superior a 15 mm, se realizará por capas sucesivas de este espesor máximo, previo fraguado de la anterior, terminada rayada para mejorar la adherencia. Se evitarán los golpes y vibraciones que puedan afectar a la pasta durante su fraguado.

- Revocos:

Se habrán recibido los cercos de puertas y ventanas, bajantes, canalizaciones y demás elementos fijados a los paramentos.

En caso de revoco tendido con mortero de cemento: el mortero de revoco se aplicará con llana, comenzando por la parte superior del paramento; el espesor total del revoco no será inferior a 8 mm.

En caso de revoco proyectado con mortero de cemento: una vez aplicada una primera capa de mortero con el fratás de espesor no inferior a 3 mm, se proyectarán dos capas más, (manualmente con escobilla o mecánicamente) hasta conseguir un espesor total no inferior a 7 mm, continuando con sucesivas capas hasta conseguir la rugosidad deseada.

En caso de revoco tendido con mortero de cal o estuco: se aplicará con fratás una primera capa de mortero de cal de dosificación 1:4 con grano grueso, debiéndose comenzar por la parte superior del paramento; una vez endurecida, se aplicará con el fratás otra capa de mortero de cal de dosificación 1:4 con el tipo de grano especificado. El espesor total del revoco no será inferior a 10 mm.

En caso de revoco tendido con mortero preparado de resinas sintéticas: se iniciará el tendido por la parte superior del paramento. El mortero se aplicará con llana y la superficie a revestir se dividirá en paños no superiores a 10 m^2. El espesor del revoco no será inferior a 1 mm.

En caso de revoco proyectado con mortero preparado de resinas sintéticas: se aplicará el mortero manual o mecánicamente en sucesivas capas evitando las acumulaciones; la superficie a revestir se dividirá en paños no superiores a 10 m^2. El espesor total del revoco no será inferior a 3 mm.

En caso de revoco con mortero preparado monocapa: si se ha aplicado una capa regularizadora para mejorar la planeidad del soporte, se espera[...] días para su endurecimiento. Se replantearán y realizarán juntas de despiece con junquillos adheridos a la fachada con el propio mortero de base del mono[...] empezar a aplicar el revestimiento. Las juntas de despiece horizontales se dispondrán cada 2,20 metros y las verticales cada 7 metros y tendrán un ancho [...] mm, respetando las juntas estructurales. Se colocará malla de fibra de vidrio tratada contra los álcalis (que quedará embutida entre dos capas de revestimie[...] los puntos singulares (dinteles, forjados, etc.), cajas de persiana sobresaliendo un mínimo de 20 cm a cada lado con el cerramiento, huecos de ventana c[...] mínimo de 20 por 40 cm colocadas en diagonal. Los encuentros entre soportes de distinta naturaleza se resolverán, marcando la junta o puenteando la uni[...] el revestimiento con mallas.

El mortero predosificado industrialmente, se mezclará con agua y se aplicará en una única capa de unos 10 a 15 mm de espesor o en dos manos c[...] el espesor es mayor de 15 mm, dejando la primera con acabado rugoso. La aplicación se realizará mediante proyección mecánica (mediante máquinas de proyección continuas o discontinuas) o aplicación manual con llana. En caso de colocar refuerzos de malla de fibra de vidrio, de poliéster o metálica, se situará en el centro del espesor del revoco. La totalidad del producto se aplicará en las mismas condiciones climáticas. En climas muy secos, con viento, o temperaturas elevadas, se humedecerá la superficie con manguera y difusor para evitar una desecación excesiva. Los junquillos se retirarán a las 24 horas, cuando el mortero empiece a endurecer y tenga la consistencia suficiente para que no se deforme la línea de junta.

Se suspenderá la ejecución cuando la temperatura sea inferior a 0ºC o superior a 30ºC a la sombra, o en tiempo lluvioso cuando el paramento no esté protegido. Se evitarán golpes o vibraciones que puedan afectar al mortero durante el fraguado. En ningún caso se permitirán los secados artificiales. Una vez transcurridas 24 horas desde su ejecución, se mantendrá húmeda la superficie revocada hasta que haya fraguado.

- Tolerancias admisibles

Según el CTE DB HS 1., para conseguir una resistencia media a la filtración, el revestimiento continuo exterior tendrá un espesor de entre 10 y 15 mm.

En caso de revoco con mortero preparado monocapa, el espesor podrá ser de unos 10 a 20 mm.

COAR Colegio Oficial de Arquitectos de La Rioja
VISADO
26/11/24
Expediente: 24-00619-540
Documento: 24-000374-1025-08833
Página: {110 / 125}
Arquitecto/s:
829196 MARIA DE CASTRO GARCIA

- Condiciones de terminación

- Enfoscados:

La textura (fratasado o sin fratasar) será lo bastante rugosa en caso de que sirva de soporte a otra capa de revoco o estuco. Se mantendrá húmeda la superficie enfoscada mediante riego directo hasta que el mortero haya fraguado, especialmente en tiempo seco, caluroso o con vientos fuertes. Este sistema de curado podrá sustituirse mediante la protección con revestimiento plástico si se retiene la humedad inicial de la masa durante la primera fase de endurecimiento. El acabado podrá ser:

Fratasado, cuando sirva de soporte a un enlucido, pintura rugosa o aplacado con piezas pequeñas recibidas con mortero o adhesivo.

Bruñido, cuando sirva de soporte a una pintura lisa o revestimiento pegado de tipo ligero o flexible o cuando se requiera un enfoscado más impermeable.

- Guarnecidos:

Sobre el guarnecido fraguado se enlucirá con yeso fino terminado con llana, quedando a línea con la arista del guardavivos, consiguiendo un espesor de 3 mm.

- Revocos:

Revoco tendido con mortero de cemento: admite los acabados repicado, raspado con rasqueta metálica, bruñido, a fuego o esgrafiado.

Revoco tendido con mortero de cal o estuco: admite los acabados lavado con brocha y agua con o sin posterior picado, raspado con rasqueta metálica, alisado, bruñido o acabado con espátula.

Revoco tendido con mortero preparado de resinas sintéticas: admite los acabados pétreos con llana, raspado o picado con rodillo de esponja.

Revoco con mortero preparado monocapa: acabado en función de los pigmentos y la textura deseada (abujardado, bruñido, fratasado, lavado, etc.) que se obtienen a aplicando distintos tratamientos superficiales una vez aplicado el producto, o por proyección de áridos y planchado de la piedra cuando el mortero aún está fresco.

Control de ejecución, ensayos y pruebas

- Control de ejecución

Puntos de observación.

- Enfoscados:

Comprobación del soporte: está limpio, rugoso y de adecuada resistencia (no yeso o análogos).

Idoneidad del mortero conforme a proyecto.

Tiempo de utilización después de amasado.

Disposición adecuada del maestreado.

Planeidad con regla de 1 m.

- Guarnecidos:

Comprobación del soporte: que no esté liso (rugoso, rayado, picado, salpicado de mortero), que no haya elementos metálicos en contacto y que esté húmedo en caso de guarnecidos.

Se comprobará que no se añade agua después del amasado.

Comprobar la ejecución de maestras o disposición de guardavivos.

- Revocos:

Comprobación del soporte: la superficie no está limpia y humedecida.

Dosificación del mortero: se ajusta a lo especificado en proyecto.

- Ensayos y pruebas

- En general:

Prueba escorrentía en exteriores durante dos horas.

Dureza superficial en guarnecidos y enlucidos >40 shore.

- Enfoscados:

Planeidad con regla de 1 m.

- Guarnecidos:

Se verificará espesor según proyecto.

Comprobar planeidad con regla de 1 m.

- Revocos:

Espesor, acabado y planeidad: defectos de planeidad superiores a 5 mm en 1 m, no se interrumpe el revoco en las juntas estructurales.

Conservación y mantenimiento

Una vez ejecutado el enfoscado, se protegerá del sol y del viento para permitir la hidratación, fraguado y endurecimiento del cemento.

10.1.4 Pinturas

Descripción

Descripción

Revestimiento continuo con pinturas y barnices de paramentos y elementos de estructura, carpintería, cerrajería e instalaciones, previa preparación de la superficie o no con imprimación, situados al interior o al exterior, que sirven como elemento decorativo o protector.

Criterios de medición y valoración de unidades

Metro cuadrado de superficie de revestimiento continuo con pintura o barniz, incluso preparación del soporte y de la pintura, mano de fondo y mano/s de acabado totalmente terminado, y limpieza final.

Prescripciones sobre los productos

Características y recepción de los productos que se incorporan a las unidades de obra

La recepción de los productos, equipos y sistemas comprende el control de la documentación de los suministros (incluida la del marcado CE cuando sea pertinente), el control mediante distintivos de calidad o evaluaciones técnicas de idoneidad y el control mediante ensayos.

- Imprimación: servirá de preparación de la superficie a pintar, podrá ser: imprimación para galvanizados y metales no férreos, imprimación anticorrosivo (de efecto barrera o protección activa), imprimación para madera o tapaporos, imprimación selladora para yeso y cemento, imprimación previa impermeabilización de muros juntas y sobre hormigones de limpieza o regulación y las cimentaciones, etc.
- Pinturas y barnices: constituirán mano de fondo o de acabado de la superficie a revestir. Estarán compuestos de:

Medio de disolución: agua (es el caso de la pintura al temple, pintura a la cal, pintura al silicato, pintura al cemento, pintura plástica, etc.); disolvente el caso de la pintura al aceite, pintura al esmalte, pintura martelé, laca nitrocelulósica, pintura de barniz para interiores, pintura de resina vinílica, pinturas barnices, pinturas intumescentes, pinturas ignífugas, pinturas intumescentes, etc.).

Aglutinante (colas celulósicas, cal apagada, silicato de sosa, cemento blanco, resinas sintéticas, etc.).

Pigmentos.

Aditivos en obra: antisiliconas, aceleradores de secado, aditivos que matizan el brillo, disolventes, colorantes, tintes, etc.

En la recepción de cada pintura se comprobará, el etiquetado de los envases, en donde deberán aparecer: las instrucciones de uso, la capacidad sello del fabricante.

Los materiales protectores deben almacenarse y utilizarse de acuerdo con las instrucciones del fabricante y su aplicación se realizará dentro del periodo de vida útil del producto y en el tiempo indicado para su aplicación, de modo que la protección quede totalmente terminada en dichos plazos, según el CTE DB SE A apartado 3 durabilidad.

Las pinturas se almacenarán de manera que no soporten temperaturas superiores a 40ºC, y no se utilizarán una vez transcurrido su plazo de caducidad, que se estima en un año.

Los envases se mezclarán en el momento de abrirlos, no se batirá, sino que se removerá.

Prescripción en cuanto a la ejecución por unidades de obra

COAR Colegio Oficial de Arquitectos de La Rioja VISADO 26/11/24
Expediente: 24-00619-540
Documento: 24-0003741-025-00833
Página: (111 / 125)
Arquitecto/s: 829196 MARÍA DE CASTRO GARCIA

Características técnicas de cada unidad de obra

- Condiciones previas: soporte

Según el CTE DB SE A apartado 10.6, inmediatamente antes de comenzar a pintar se comprobará que las superficies cumplen los requisitos del fabricante.

El soporte estará limpio de polvo y grasa y libre de adherencias o imperfecciones. Para poder aplicar impermeabilizantes de silicona sobre fábricas nuevas, habrán pasado al menos tres semanas desde su ejecución.

Si la superficie a pintar está caliente a causa del sol directo puede dar lugar, si se pinta, a cráteres o ampollas. Si la pintura tiene un vehículo al aceite, existe riesgo de corrosión del metal.

En soportes de madera, el contenido de humedad será del 14-20% para exteriores y del 8-14% para interiores.

Si se usan pinturas de disolvente orgánico las superficies a recubrir estarán secas; en el caso de pinturas de cemento, el soporte estará humedecido.

Estarán recibidos y montados cercos de puertas y ventanas, canalizaciones, instalaciones, bajantes, etc.

Según el tipo de soporte a revestir, se considerará:

- Superficies de yeso, cemento, albañilería y derivados: se eliminarán las eflorescencias salinas y la alcalinidad con un tratamiento químico; asimismo se rascarán las manchas superficiales producidas por moho y se desinfectará con fungicidas. Las manchas de humedades internas que lleven disueltas sales de hierro, se aislarán con productos adecuados. En caso de pintura cemento, se humedecerá totalmente el soporte.
- Superficies de madera: en caso de estar afectada de hongos o insectos se tratará con productos fungicidas, asimismo se sustituirán los nudos mal adheridos por cuñas de madera sana y se sangrarán aquellos que presenten exudado de resina. Se realizará una limpieza general de la superficie y se comprobará el contenido de humedad. Se sellarán los nudos mediante goma laca dada a pincel, asegurándose que haya penetrado en las oquedades de los mismos y se lijarán las superficies.
- Superficies metálicas: se realizará una limpieza general de la superficie. Si se trata de hierro se realizará un rascado de óxidos mediante cepillo metálico, seguido de una limpieza manual de la superficie. Se aplicará un producto que desengrase a fondo de la superficie.

En cualquier caso, se aplicará o no una capa de imprimación tapaporos, selladora, anticorrosiva, etc.

- Compatibilidad entre los productos, elementos y sistemas constructivos

Para prevenir el fenómeno electroquímico de la corrosión galvánica entre metales con diferente potencial, se adoptarán las siguientes medidas:
Evitar el contacto entre dos metales de distinta actividad. En caso de no poder evitar el contacto, se deberá seleccionar metales próximos en la serie galvánica.
Aislar eléctricamente los metales con diferente potencial.
Evitar el acceso de agua y oxígeno a la zona de unión de los dos metales.
En exteriores, y según el tipo de soporte, podrán utilizarse las siguientes pinturas y barnices:
sobre ladrillo: cemento y derivados: pintura a la cal, al silicato, al cemento, plástica, al esmalte y barniz hidrófugo.
sobre madera: pintura al óleo, al esmalte y barnices.
sobre metal: pintura al esmalte.
En interiores, y según el tipo de soporte, podrán utilizarse las siguientes pinturas y barnices:
sobre ladrillo: pintura al temple, a la cal y plástica.
sobre yeso o escayola: pintura al temple, plástica y al esmalte.
sobre madera: pintura plástica, al óleo, al esmalte, laca nitrocelulósica y barniz.
sobre metal: pintura al esmalte, pintura martelé y laca nitrocelulósica.

Proceso de ejecución

- Ejecución

La temperatura ambiente no será mayor de 28 ºC a la sombra ni menor de 12 ºC durante la aplicación del revestimiento. El soleamiento no incidirá directamente sobre el plano de aplicación. En tiempo lluvioso se suspenderá la aplicación cuando el paramento no esté protegido. No se pintará con viento o corrientes de aire por posibilidad de no poder realizar los empalmes correctamente ante el rápido secado de la pintura.

Se dejarán transcurrir los tiempos de secado especificados por el fabricante. Asimismo se evitarán, en las zonas próximas a los paramentos en periodo de secado, la manipulación y trabajo con elementos que desprendan polvo o dejen partículas en suspensión.

- Pintura al temple: se aplicará una mano de fondo con temple diluido, hasta la impregnación de los poros del ladrillo, yeso o cemento y una mano de acabado.
- Pintura a la cal: se aplicará una mano de fondo con pintura a la cal diluida, hasta la impregnación de los poros del ladrillo o cemento y dos manos de acabado.
- Pintura al silicato: se protegerán las carpinterías y vidrierías, dada la especial adherencia de este tipo de pintura y se aplicará una mano de fondo y otra de acabado.
- Pintura al cemento: se preparará en obra y se aplicará en dos capas espaciadas no menos de 24 horas.
- Pintura plástica, acrílica, vinílica: si es sobre ladrillo, yeso o cemento, se aplicará una mano de imprimación selladora y dos manos de acabado; si es sobre madera, se aplicará una mano de imprimación tapaporos, un plastecido de vetas y golpes con posterior lijado y dos manos de acabado.
- Pintura al aceite: se aplicará una mano de imprimación con brocha y otra de acabado, espaciándolas un tiempo entre 24 y 48 horas.
- Pintura al esmalte: previa imprimación del soporte se aplicará una mano de fondo con la misma pintura diluida en caso de que el soporte sea yeso, cemento o madera, o dos manos de acabado en caso de superficies metálicas.
- Pintura martelé o esmalte de aspecto martelado: se aplicará una mano de imprimación anticorrosiva y una mano de acabado a pistola.
- Laca nitrocelulósica: en caso de que el soporte sea madera, se aplicará una mano de imprimación no grasa y en caso de superficies metálicas, una mano de imprimación antioxidante; a continuación, se aplicaran dos manos de acabado a pistola de laca nitrocelulósica.
- Barniz hidrófugo de silicona: una vez limpio el soporte, se aplicará el número de manos recomendado por el fabricante.
- Barniz graso o sintético: se dará una mano de fondo con barniz diluido y tras un lijado fino del soporte, se aplicarán dos manos de acabado.

- Condiciones de terminación

- Pintura al cemento: se regarán las superficies pintadas dos o tres veces al día unas 12 horas después de su aplicación.
- Pintura al temple: podrá tener los acabados lisos, picado mediante rodillo de picar o goteado mediante proyección a pistola de gotas de temple.

Control de ejecución, ensayos y pruebas

- Control de ejecución

Se comprobará que se ha ejecutado correctamente la preparación del soporte (imprimación selladora, anticorrosivo, etc.), así como la aplicación del número de manos de pintura necesarios.

Conservación y mantenimiento

Se comprobará el aspecto y color, la inexistencia de desconchados, embolsamientos y falta de uniformidad, etc., de la aplicación realizada.

COAR Colegio Oficial de Arquitectos de La Rioja VISADO 26/11/24

6.2 Revestimientos de suelos y escaleras

6.2.1 Revestimientos de madera para suelos y escaleras

Descripción

Descripción

Revestimientos de suelos constituidos por elementos de madera, con diferentes formatos, colocados sobre el propio forjado (soporte) o sobre una capa colocada sobre el soporte (normalmente solera).

Criterios de medición y valoración de unidades

Metro cuadrado de pavimento con formado por tablillas adheridas a solera o tarima clavada o encolada a rastreles, colocado, incluyendo o no lijado y barnizado, incluso cortes, eliminación de restos y limpieza. Los revestimientos de peldaño y los rodapiés, se medirán y valorarán por metro lineal.

Expediente: 24-006190-040
Documento: 24-000376-025-08833
Página: (112 / 125)
Arquitecto/s: 829196 MARÍA DE CASTRO GARCIA

Prescripciones sobre los productos

Características y recepción de los productos que se incorporan a las unidades de obra

La recepción de los productos, equipos y sistemas comprende el control de la documentación de los suministros (incluida la del marcado CE cuando sea pertinente), el control mediante distintivos de calidad o evaluaciones técnicas de idoneidad y el control mediante ensayos.

- Solera: el soporte más habitual para la colocación de pavimentos de madera es la solera de mortero de cemento. Se recomienda como dosificación estándar la integrada por cemento CEM-II 32.5 y arena de río lavada con tamaño máximo de grano de 4 mm en proporciones de 1 a 3 respectivamente.
- Suelos de madera :pavimentos interiores formados por el ensamblaje de elementos de madera. Tipos:
  Suelos de madera macizos: parqué con ranuras o lengüetas. Lamparqué macizo. Parqué con sistema de interconexión. Tabla de parqué pre-ensamblada.
  Suelos de chapas de madera: parqué multicapa. Suelo flotante.
- Parqué: está constituido por tablillas de pequeño tamaño adosadas unas a otras pero no unidas entre sí, formando figuras geométricas.
- Según el tamaño de la tablilla, los suelos de parquet pueden ser:
- Lamparqué: para tablillas de longitud mínima de 200 mm (generalmente por encima de los 250 mm).
- Parqué taraceado: para tablillas menores de 200 mm de longitud (generalmente por debajo de 160 mm).
- Para evitar el efecto de subida y rebosamiento del adhesivo por los cantos, se recomienda que las tablillas lleven una pequeña mecanización en el perímetro, o que los cantos de las tablillas presenten un cierto ángulo de bisel (mínimo recomendado 6º) hacia el interior.
- Para un mejor anclaje del adhesivo en la contracara de las tablillas se recomienda que lleven al menos 2 ranuras en contracara. Estas ranuras nunca serán de una profundidad mayor que 1/5 del grosor de la tablilla.
- Tarima tradicional (clavada o encolada a los rastreles): el grueso de las tablas puede ser de 18 a 22 mm. o mayor.
- Rastreles, para colocación de entarimados: se admite cualquier madera conífera o frondosa siempre que no presente defectos que comprometan la solidez de la pieza (nudos, fendas etc.). Las maderas más habituales son las de conífera de pino a abeto. La anchura habitual de los rastreles será de entre 50 y 70 mm.
- Tarima o parqué flotante, está formado por:

Capa base o soporte, de madera de conífera (generalmente de pino o abeto) de 2 mm de grosor, con la fibra recta, densidad mediana e hidrofugada. Esta capa es la que en la tarima instalada sirve de soporte a las demás y queda en contacto con la capa aislante.

Capa intermedia o persiana, formada por un enlistonado también en madera de conífera de 9 mm. de grosor. Los listones van cosidos entre si. Los listones de los extremos son sustituidos por tiras de contrachapado para dar mayor cohesión al machihembrado de testa de la tarima. Esta capa da la cohesión y flexibilidad al conjunto.

Capa noble o de uso, constituida por un mosaico de tablas de ± 3,2 mm. de espesor, con disposición en paralelo y junta alternada.

Las tres capas van encoladas entre si con adhesivos de urea formol, de bajo contenido en formaldehídos.

Las tarimas van machihembradas en todo su perímetro.

Laminados. La composición del suelo laminado de alta prestación en general:

Laminado de alta presión (HPL): es el componente exterior del conjunto. El laminado o estratificado de alta presión está formado por la superposición de tres elementos unidos entre sí mediante resinas, que se calientan y comprimen a alta presión formando una masa homogénea.

Capa superficial: en contacto con el ambiente exterior, proporciona la resistencia a la abrasión. Está formada por una o varias finas láminas de composición similar al papel, impregnadas en resinas melamínicas y reforzadas con óxido de aluminio en polvo.

Capa decorativa: es la capa intermedia, portadora del dibujo que se pretende reproducir. Su composición es similar a la anterior y también está impregnada en resina melamínica.

Capa base. Está formada por varias planchas de papel Kraft impregnadas en resinas fenólicas, que proporcionan cohesión al conjunto y disipan calor e impactos.

- Aglomerado o tablero soporte: es la base donde descansa el laminado. Consiste en un tablero aglomerado de partículas de madera, con fibras de composición especial, que aporta las características mecánicas, cohesivas y de resistencia a la deformación del pavimento. La durabilidad del tablero aglomerado varía según el tipo de producto seleccionado (850 ÷ 1.100 kg/m³).
- Refuerzo inferior: es la protección inferior del conjunto. Su misión es obtener un óptimo equilibrio higrotérmico interno de la pieza. Se constituye con una hoja compuesta por dos papeles Kraft entre los que se dispone una fina capa de polietileno.
- Tarima para exteriores:

Para tarimas en exterior se utilizan normalmente las que debido a sus propiedades físico-mecánicas son más aptas. También es posible utilizar otras bastante menos resistentes a la intemperie, pero a estas es imprescindible someterlas a tratamientos de cuperización, impregnación, y/o autoclave.

Las primeras son de la familia de las frondosas tropicales. Todas ellas tienen una resistencia natural a la intemperie y sólo necesitan tratamiento de acabado si queremos resaltar o mantener su belleza a lo largo del tiempo.

Las segundas pertenecen a la familia de las frondosas de zonas templadas y coníferas, estas maderas, salvo excepciones deben ser tratadas según la clase de riesgo al que van a ser expuestas.

- Adhesivos:

Adhesivos en dispersión acuosa de acetato de polivinilo: se recomiendan para el pegado de parquet mosaico y lamparquet de pequeños formatos (por debajo de 300 mm de longitud y 12 mm de grosor).

Adhesivos de reacción: son productos a base de resinas epoxídicas o de poliuretano, exentos de solventes o productos volátiles. Se recomiendan para el pegado de grandes formatos. Existen los siguientes tipos: adhesivos de poliuretano monocomponentes y adhesivos de dos componentes.

Se recomienda la utilización de adhesivos que mantengan su elasticidad a lo largo de su vida de servicio.

Los adhesivos para la colocación de suelos flotantes deben ser como mínimo de la clase D2 según la norma UNE EN 204. No sirven a este efecto los adhesivos convencionales de pegado de lamparquet y parquet mosaico.

- Aislante: laminas aislantes de espuma de polietileno (tarima flotante).
- Barrera contra el vapor.

Cuando sea necesario disponer barrera de vapor y salvo especificación en sentido contrario en el proyecto, estará integrada por films de polietileno PE-80 o PE-100, de 0,15 a 0,20 mm de espesor

- Materiales de juntas: relleno con materiales flexibles.
- Material auxiliar: para tarimas clavadas se recomienda la utilización de clavos de 1,3 x 35 mm o 1,4 x 40 mm. En caso de utilizar grapas serán como mínimo de la misma longitud que los clavos.

Con el fin de limitar el riesgo de resbalamiento, los suelos tendrán una clase (resistencia al deslizamiento) adecuada conforme al DB-SUA 1, en función del uso y localización en el edificio.

Según el CTE DB HS 1, cuando se trate de revestimiento exterior, debe tener una resistencia a filtración.

Almacenamiento y manipulación (criterios de uso, conservación y mantenimiento)

Las cajas se transportarán y almacenarán en posición horizontal. El pavimento se aclimatará en el lugar de instalación, como mínimo 48 horas antes en el embalaje original. El plástico deberá ser retirado en el mismo momento de efectuar el trabajo. Durante el almacenaje e instalación, la temperatura media y la humedad relativa deben ser las mismas que existirán en el momento de habitar el edificio. En la mayoría de los casos, esto significa que la temperatura, antes y durante la instalación, debe ser entre 18°C y 28ºC y la tasa de humedad entre 35% a 65%.

Los parquets se deben almacenar en obra al abrigo de la intemperie, en local fresco, ventilado, limpio y seco. Se apilarán dejando espacios libres en el suelo y las paredes. Si las tablas, tablillas o paneles llegan envueltos en plástico retráctil se mantendrán en su envoltorio hasta su utilización. Si los pa agrupados en palets se mantendrán en estos hasta su utilización.

Los barnices y adhesivos se almacenarán en locales frescos y secos a temperaturas entre 13 y 25ºC en sus envases cerrados y protegidos de la r directa u otras fuentes de calor. Normalmente en estas condiciones pueden almacenarse hasta 6 meses sin pérdida de sus propiedades.

COAR Colegio Oficial de Arquitectos de La Rioja VISADO 26/11/24

Prescripción en cuanto a la ejecución por unidades de obra

Características técnicas de cada unidad de obra

- Condiciones previas: soporte

El soporte, (independientemente de su naturaleza y del sistema de colocación del revestimiento de madera que vaya a recibir), deberá estar limpio y libre de elementos que puedan dificultar la adherencia, el tendido de rastreles o el correcto asentamiento de las tablas en los sistemas de colocación flotante.

El soporte deberá ser plano y horizontal antes de iniciarse la colocación del parquet.

El revestimiento de madera se colocará cuando el local disponga de los cerramientos exteriores acristalados, para evitar la entrada de agua de lluvias, los efectos de las heladas, las variaciones excesivas de la humedad relativa y la temperatura etc. Los materiales de paredes y techos deberán presentar una humedad inferior al 2,5 %, salvo los yesos y pinturas que podrán alcanzar el 5 %. No se iniciarán los trabajos de colocación hasta que se alcancen (y mantengan) las siguientes condiciones de humedad relativa de los locales:

En zonas de litoral: por debajo del 70%.

En zonas del interior peninsular: por debajo del 60%.

Expediente: 24-06-040
Documento: 24-07-025-0833
Página: (1 / 125)
Arquitecto/s: 829196 MARÍA DEL CARMEN GARCÍA

Las pruebas de instalaciones de abastecimiento y evacuación de aguas, electricidad, calefacción, aire acondicionado, incluso colocación de aparatos sanitarios, deberán realizarse antes de iniciar los trabajos de colocación del suelo de madera.

La colocación de otros revestimientos de suelos tales como los cerámicos, mármol etc., en zonas de baños, cocinas y mesetas de entrada a pisos estará concluida antes de iniciar la colocación del revestimiento de madera. En cualquier caso se asegurará el secado adecuado de los morteros con que se reciben estos revestimientos. Los trabajos de tendido de yeso blanco y colocación de escayolas estarán terminados. Los cercos o precercos de hueco de puerta estarán colocados.

- Compatibilidad entre los productos, elementos y sistemas constructivos

Para prevenir el fenómeno electroquímico de la corrosión galvánica entre metales con diferente potencial, se adoptarán las siguientes medidas:

Evitar el contacto entre dos metales de distinta actividad. En caso de no poder evitar el contacto, se deberá seleccionar metales próximos en la serie galvánica.

Aislar eléctricamente los metales con diferente potencial.

Evitar el acceso de agua y oxígeno a la zona de unión de los dos metales.

Cuando sea preciso mejorar las prestaciones del barniz de fábrica de la tarima flotante según los requisitos de uso del local en que se va a colocar, se deberá prever la compatibilidad de nuevo producto con el barniz original aplicado en fábrica.

Proceso de ejecución

- Ejecución

Solera:

El mortero se verterá sobre forjado limpio. Se extenderá con regla y se alisará con llana (no con plancha). El grosor mínimo de las soleras será de 3 cm. En el caso de que la solera incluya tuberías de agua (sanitarias o de calefacción) estas deberán estar aisladas y el espesor mínimo recomendado anteriormente se medirá por encima del aislamiento. En el caso de instalaciones de calefacción o suelo radiante se seguirán en este respecto las recomendaciones del fabricante del sistema.

Colocación de parquet encolado:

Se recomienda no realizar trabajos de encolado o de acabado por debajo de 10 º C, ni por encima de 30ºC. Los adhesivos se pueden aplicar con espátula dentada u otra herramienta que se adapte al tipo de adhesivo. Se seguirán las recomendaciones de aplicación y dosificación del fabricante del adhesivo. Salvo especificación en sentido contrario por parte del fabricante del adhesivo, se recomienda un tiempo mínimo de tránsito de 24 horas y un tiempo mínimo de espera para el lijado de 72 h.

Para iniciar la colocación de las tablillas, se verterá sobre el soporte la cantidad adecuada de adhesivo y se extenderá uniformemente con una espátula dentada, trabajando sobre la pasta varias veces con amplios movimientos en semicírculo, para que se mezcle bien el adhesivo. Una vez extendido el pegamento se colocarán las tablas de parquet, según el diseño elegido. Las tablas se empujarán suavemente unas contra otras, presionando a la vez hacia abajo, para su perfecto asentamiento y encolado. El pavimento recién colocado no deberá ser transitado al menos durante 24 horas después del pagado para dar tiempo al fraguado completo del adhesivo.

Una vez realizada la colocación, comienza el lijado y el barnizado. El proceso completo de lijado requiere diversas pasadas con lijas de diferentes granos, dependiendo de los desniveles de la superficie y de la madera instalada. Si después del pase de lija, se observan grietas, fisuras o imperfecciones, deberá aplicarse un emplaste que no manche la madera, llene las juntas y permita el lijado y pulido final en breve tiempo. Por último, se realizará el barnizado, que consiste en el lijado y afinado de la madera aplicando dos, tres o más capas de barniz para conseguir el acabado deseado. La duración del secado varia según el tipo de barniz, espesor de película, temperatura, humedad del aire, etc., no siendo recomendable pisar la superficie antes de las 24 horas después de la aplicación del barniz. No obstante el barniz continuará fraguando hasta conseguir su máxima dureza a partir de los 18-20 días de su aplicación. El proceso culminará con la instalación del rodapié.

Colocación de tarima flotante:

Se dispondrá sobre el soporte (o sobre los pliegos de polietileno) una lámina de espuma de polietileno de un grosor mínimo de 2mm. Las bandas se deberán colocar en sentido perpendicular a las lamas. Si las dimensiones de los locales sobrepasan ciertos límites, deberán disponerse juntas de expansión que puedan absorber los movimientos de hinchazón y merma que sufren este tipo de pavimentos. Estas juntas de expansión serán de una anchura mínima de 10 mm. Los lugares más adecuados para disponer las juntas de expansión son los arranques de pasillo, los pasos de puerta, y los estrechamientos entre tabiques que separan distintos espacios del recinto. Para rematar el extremo final de cada hilada se podrán utilizar recortes de longitudes cualesquiera, sin embargo en tramos intermedios no son admisibles recortes de longitud inferior a tres veces el ancho de la tabla. Las lamas deberán encolarse en todo su perímetro (testas y cantos). Los parquets flotantes deberán llevar en todo el perímetro juntas de expansión de una anchura mínima del 0,15 % de la dimensión del recinto perpendicular al sentido de colocación, y como mínimo de 1 cm. Esta junta deberá disponerse también en todos los elementos que atraviesen el parquet (tuberías de distintos tipos de instalaciones) y en las zonas de contacto con elementos de carpintería (cercos de puerta).

Colocación de tarima tradicional (parquet sobre rastreles):

Los sistemas de rastreles son dos, flotante, el sistema de rastreles (simple, doble, etc.), apoya sobre el soporte pero no se fija a este o fijo, el sistema de rastreles se fija al soporte, lo que a su vez puede realizarse mediante diferentes sistemas secos, (pegados al soporte; atornillados sobre tacos; clavados mediante sistema de impacto u otros), o húmedos (discontinuos, el rastrel apoya en distintos puntos sobre pellas de yeso blanco o negro o continuos, el rastrel apoya en toda su longitud sobre un mortero de cemento. Se dispondrán clavos alternados a ambos lados del rastrel cada 40 cm de longitud como máximo y en posición oblicua, para facilitar el agarre del rastrel sobre la pasta o mortero).

Distribución, colocación y nivelación de los rastreles: se iniciará la colocación disponiendo en el perímetro del recinto una faja de rastreles al objeto de proporcionar superficie de apoyo a los remates de menores dimensiones. Se guardará en todo momento una separación mínima de 2 cm respecto a los muros o tabiques. Se recomienda la distribución de los rastreles paralela a la dirección menor del recinto. En los sistemas húmedos la chapa o espesor de mortero entre la cara inferior del rastrel y el forjado o superficie de soporte será como mínimo de 2 cm. Los cantos del rastrel deberán quedar totalmente embebidos en la pasta o mortero.

Colocación de las tablas clavada: salvo especificación en sentido contrario, la tablazón se dispondrá siempre en sentido paralelo a la dirección mayor del recinto. Se nivelarán y fijarán los rastreles: de modo flotante sobre cuñas niveladoras, o sobre soportes o calzos, recibidos con mortero de cemento, y si la calidad del soporte es adecuada, también se colocan pegados. Si los rastreles se han recibido en húmedo no se iniciará la colocación hasta comprobar que la humedad del mortero es inferior al 2,5 % y la del rastrel inferior al 18 %. La fijación de la tabla al rastrel se hará clavando sobre macho, con clavos de hierro de cabeza plana o con grapas, con clavadoras semiautomáticas o automáticas. Los clavos que hayan quedado mal afianzados se embutirán manualmente con martillo y puntero. Los clavos deberán penetrar como mínimo 2 cm en el rastrel. Los clavos deberán quedar embutidos en la madera en toda su longitud para evitar problemas de afianzamiento entre si de las tablas. El ángulo de clavado debe aproximarse a 45 º. Cada tabla deberá quedar clavada y apoyada como mínimo sobre dos rastreles excepto en los remates de los perímetros. En general, no se utilizaran piezas menores de 40 cm salvo en los remates de los perímetros. En los paños paralelos a las tablas se dejará una junta perimetral del 0,15% de la anchura del entablado (dimensión en sentido perpendicular a las tablas). En todo caso la junta deberá quedar totalmente cubierta por el rodapié y éste deberá permitir el movimiento libre de la tablazón.

Colocación de las tablas pegadas: se seguirán las instrucciones del fabricante del adhesivo en cuanto a dosificación, separación entre rastreles, grosor de los cordones, etc.

Acabado:

La tarima puede venir barnizada o aceitada de fábrica ser lijada y el barnizada en obra después de su colocación. El proceso completo de lijado requiere diversas pasadas con lijas de diferentes granos, dependiendo de los desniveles de la superficie y de la madera instalada. Si después del pase de lija, se observan grietas, fisuras o imperfecciones, deberá aplicarse un emplaste que no manche la madera, llene las juntas y permita el lijado y pulido final en breve tiempo. Por último, se realizará el barnizado, que consiste en el lijado y afinado de la madera aplicando dos, tres o más capas de barniz para conseguir el acabado deseado. La duración de[illegible] según el tipo de barniz, espesor de película, temperatura, humedad del aire, etc., no siendo recomendable pisar la superficie antes de las 24 horas [illegible] aplicación del barniz. No obstante, el barniz continuará fraguando hasta conseguir su máxima dureza a partir de los 18-20 días de su aplicación. El proces[illegible] la instalación del rodapié.

Colocación de parquet sobre suelos con sistemas de calefacción radiante:

El sistema de colocación de parquet más adecuado a las instalaciones de calefacción sobre suelo radiante es el parquet encolado. Se [illegible] referentemente formatos pequeños. En todo caso el grosor del parquet será menor o igual que 2,2 cm. En este caso el contenido de humedad de la solera [illegible] 2%. No se iniciarán trabajos de colocación hasta que la solera haya alcanzado la temperatura ambiente. Se recomienda un espesor mínimo de la so[illegible] contados por encima de las tuberías de conducción del sistema.

Tarimas exteriores:

La instalación comienza con la disposición, nivelado y sujeción de los rastreles. Los rastreles se nivelarán recibidos sobre mortero de cemento; atornillados o sujetos mediante otro sistema al soporte existente; flotantes apoyados sobre grava o arena acondicionada; flotantes sobre calzos niveladores; flotantes elevados sobre soportes regulables en altura. La separación entre rastreles estará en función de la tarima a instalar, entre 30 y 40 cm. Las tarimas utilizadas para su instalación en exteriores llegan de fábrica: las aristas de sus cantos son redondeadas, no llevan machos de unión, las hembras tienen un fresado especial dependiendo de la grapa de sujeción que se utilice para su anclaje o con un fresado antideslizante. Esta tarima se puede sujetar al rastrel atornillada realizando taladros previos o realizar su instalación utilizando grapas de acero u otros materiales plásticos atornilladas al rastrel. Las garras de estas grapas se introducen en las hembras de la tarima permitiendo la sujeción al ser apretadas contra el rastrel, marcando a la vez la separación obligatoria entre las tablas para la evacuación del agua. La tarima para exteriores, tanto si es madera natural apta sin tratamiento, como si es otro tipo de madera debidamente tratada, será tratada en obra aplicando una capa de aceite a base de linaza.

Barrera contra el vapor:

Cuando sea necesario se colocará solapando los pliegos 20 cm como mínimo y subiendo en el perímetro hasta la altura del rodapié. En el caso de que el soporte sea una solera de mortero de cemento la barrera de vapor se colocará preferentemente debajo de ésta. Se dispondrá barrera de vapor en las soleras o forjados de planta

COAR Colegio Oficial de Arquitectos de La Rioja VISADO 26/11/24
Página: {114 / 125}
Arquitectos: 829196 MARIA DE CASTRO GARCIA

baja de edificaciones de una sola altura y en los edificios de varias alturas en los forjados de primera planta, cuando bajo ésta haya locales no calefactados, tales como garajes, o almacenes.

Juntas:

La media de la anchura de las juntas no deberá sobrepasar por término medio el 2% de la anchura de la pieza.

Las juntas serán como máximo de 3 mm.

- Tolerancias admisibles

Productos:

Las lamas de la tarima flotante cumplirán las siguientes tolerancias:

Espesor de la chapa superior o capa noble: ≥ 2,5 mm.

Desviación admisible en anchura: ± 0,1%.

Desviación admisible en escuadría: ≤ 0,2% respecto a la anchura.

Curvatura de canto: ≤ 0,1% respecto a la longitud.

Curvatura de cara: ≤ 0,2% respecto a la anchura.

Juntas perimetrales: deben disponerse juntas de 5 ± 1 mm.

Tolerancias de colocación:

Diseños en damero (paneles de parquet mosaico o lamparquet): la desviación de alineación entre dos paneles consecutivos será menor de 2 mm. La desviación de alineación "acumulada" en una longitud de 2 m de paneles será de 5 mm. Diseños en espiga (lamparquet y tarima): la desviación máxima de alineación entre las esquinas de las tablas en cualquier tramo de 2 m de longitud de una misma hilada, será menor de 2 mm.

Diseño en junta regular (lamparquet y tarima): las juntas de testa entre dos tablas alternas (no adyacentes pertenecientes a hiladas diferentes deben quedar alineadas entre si con una tolerancia de: lamparquet ± 2 mm, la tarima , ± 3 mm. El extremo de cada pieza debe coincidir con el punto medio de las piezas adyacentes con una tolerancia (b) de: lamparquet ± 2 mm, tarima ± 3 mm.

- Condiciones de terminación

Las tarimas flotantes se barnizan normalmente en fábrica. No obstante se podrán mejorar las prestaciones del barniz de fábrica según los requisitos de uso del local en que se va a colocar.

Control de ejecución, ensayos y pruebas

- Control de ejecución

- Soporte: planitud local: se medirá con regla de 20 cm no debiendo manifestarse flechas superiores a 1 mm cualquiera que sea el lugar y la orientación de la regla. Planitud general: se medirá con regla de 2 m. Se distinguen los siguientes casos: parquets encolados, (no deben manifestarse flechas de más de 5 mm cualquiera que sea el lugar y la orientación de la regla). Parquets flotantes, (no deben manifestarse flechas de más de 3 mm). Horizontalidad: se medirá con regla de 2 m y nivel, no debiendo manifestarse desviaciones de horizontalidad superiores al 0,5 % cualquiera que sea el lugar y la orientación de la regla.
- Solera: medición de contenido de humedad, previamente a la colocación de cualquier tipo de suelo de madera será inferior al 2,5 %. Las mediciones de contenido de humedad de la solera se harán a una profundidad aproximada de la mitad del espesor de la solera, y en todo caso a una profundidad mínima de 2 cm.
- Entarimado: colocación de rastreles, paralelismo entre si de los rastreles, nivelación de cada rastrel (en sentido longitudinal), nivelación entre rastreles (en sentido transversal).

  Controles finalizada la ejecución.
- Entarimado: una vez finalizado el enrastrelado, los rastreles deberán quedar nivelados en los dos sentidos (cada rastrel y entre rastreles).

Conservación y mantenimiento

En obra puede suceder que transcurran varias semanas (o incluso meses) desde la colocación del parquet (cualquiera que sea el sistema) hasta el inicio de operaciones de acabado. En este caso se protegerá con un material transpirable.

En el caso de los parquets barnizados en fábrica, dadas sus características de acabado y su rapidez de colocación, se realizarán si es posible, después de los trabajos de pintura.

Durante los trabajos de acabado se mantendrán las condiciones de higrometría de los locales.

6.2.2 Revestimientos pétreos para suelos y escaleras

Descripción

Descripción

Revestimiento para acabados de suelos y peldaños de escaleras interiores y exteriores, con piezas de piedra natural o artificial, recibidas al soporte mediante material de agarre, pudiendo recibir distintos tipos de acabado.

Criterios de medición y valoración de unidades

Metro cuadrado de pavimento con baldosas de piedra natural o artificial, placas, colocado, incluyendo o no rejuntado con lechada de mortero coloreada o no, cortes, eliminación de restos y limpieza. Los revestimientos de peldaño y los rodapiés, se medirán y valorarán por metro lineal.

Prescripciones sobre los productos

Características y recepción de los productos que se incorporan a las unidades de obra

La recepción de los productos, equipos y sistemas comprende el control de la documentación de los suministros (incluida la del marcado CE cuando sea pertinente), el control mediante distintivos de calidad o evaluaciones técnicas de idoneidad y el control mediante ensayos.

- Productos de piedra natural. Baldosas para pavimento y escaleras :distintos acabados en su cara vista (pulido mate o brillante, apomazado, abujardado, etc.)
- Baldosas de terrazo , vibrada y prensada, estarán constituidas por:

  Aglomerante: cemento (terrazo, baldosas de cemento), resinas de poliéster (aglomerado de mármol, etc.), etc.

  Áridos, lajas de piedra triturada que en según su tamaño darán lugar a piezas de grano micro, medio o grueso.

  Colorantes inalterables.

  Podrán ser desbastadas, para pulir en obra o con distintos tipos de acabado como pulido, lavado al ácido, etc.
- Baldosas de hormigón .
- Adoquines de piedra natural o de hormigón .
- Piezas especiales: peldaño en bloque de piedra, peldaño prefabricado, etc.
- Bases:

  Base de arena: con arena natural o de machaqueo de espesor inferior a 2 cm para nivelar, rellenar o desolidarizar y servir de base en caso de losas placas de hormigón armado.

  Base de arena estabilizada: con arena natural o de machaqueo estabilizada con un conglomerante hidráulico para cumplir función de relleno.

  Base de mortero o capa de regularización: con mortero pobre, de espesor entre 3 y 5 cm, para evitar la deformación de capas aislantes y para base de pavimento con losas de hormigón.

  Base de mortero armado: se utiliza como capa de refuerzo para el reparto de cargas y para garantizar la continuidad del soporte.
- Material de agarre: mortero para albañilería .
- Material de rejuntado:

  Lechada de cemento.

  Mortero de juntas, compuestos de agua, cemento, arena de granulometría controlada, resinas sintéticas y aditivos específicos, pudiendo llevar pigmentos.

  Mortero de juntas con aditivo polimérico, se diferencia del anterior porque contiene un aditivo polimérico o látex para mejorar su comportamiento a la deformación.

  Mortero de resinas de reacción, compuesto por resinas sintéticas, un endurecedor orgánico y a veces una carga mineral.

  Se podrán llenar parcialmente las juntas con tiras de un material compresible, (goma, plásticos celulares, láminas de corcho o fibras para calafatear) antes de llenarlas a tope.
- Material de relleno de juntas de dilatación: podrá ser de siliconas, etc.

  El valor de resistencia al deslizamiento Rd se determina mediante el ensayo del péndulo descrito en la norma correspondiente empleando la escala C en probetas sin desgaste acelerado.

COAR Colegio Oficial de Arquitectos de La Rioja VISADO 26/11/24
Expediente: 24-0619-00
Documento: 24-00374-025-08833
Página: (116 / 125)
Arquitecto/s: MARÍA DE CASTRO GARCIA: 829196

La muestra seleccionada será representativa de las condiciones más desfavorables de resbaladicidad. Dicha clase se mantendrá durante la vida útil del pavimento.

Con el fin de limitar el riesgo de resbalamiento, los suelos tendrán una clase (resistencia al deslizamiento) adecuada conforme al DB SUA 1, en función del uso y localización en el edificio.

Prescripción en cuanto a la ejecución por unidades de obra

Características técnicas de cada unidad de obra

- Condiciones previas: soporte

El forjado soporte del revestimiento pétreo deberá cumplir las siguientes condiciones en cuanto a:

- Flexibilidad: la flecha activa de los forjados será inferior a 10 mm.
- Resistencia mecánica: el forjado soportará sin rotura o daños las cargas de servicio, el peso permanente del revestimiento y las tensiones del sistema de colocación.
- Sensibilidad al agua: los soportes sensibles al agua (madera, aglomerados de madera, etc.), pueden requerir una imprimación impermeabilizante.
- Rugosidad en caso de soportes muy lisos y poco absorbentes, se aumentará la rugosidad por picado u otros medios. En caso de soportes disgregables se aplicará una imprimación impermeabilizante.
- Impermeabilización: sobre soportes de madera o yeso será conveniente prever una imprimación impermeabilizante.
- Estabilidad dimensional: tiempos de espera desde fabricación: en caso de bases o morteros de cemento, 2-3 semanas y en caso de forjado y solera de hormigón, 6 meses.
- Limpieza: ausencia de polvo, pegotes, aceite o grasas, desencofrantes, etc.

- Compatibilidad entre los productos, elementos y sistemas constructivos

Para prevenir el fenómeno electroquímico de la corrosión galvánica entre metales con diferente potencial, se adoptarán las siguientes medidas:

Evitar el contacto entre dos metales de distinta actividad. En caso de no poder evitar el contacto, se deberá seleccionar metales próximos en la serie galvánica.

Aislar eléctricamente los metales con diferente potencial.

Evitar el acceso de agua y oxígeno a la zona de unión de los dos metales.

El tipo de terrazo dependerá del uso que vaya a recibir, pudiendo éste ser normal o intensivo.

Se evitará el contacto del embaldosado con otros elementos tales como paredes, pilares exentos y elevaciones de nivel mediante la disposición de juntas perimetrales.

Elección del revestimiento en función de los requerimientos del mismo como uso en interior o exterior, resistencia al deslizamiento, choque, desprendimiento de chispas, fuego, polvo, agentes químicos, cargas de tránsito, etc.

Proceso de ejecución

- Ejecución

En caso de baldosas de piedra natural, cemento o terrazo, se limpiará y posteriormente humedecerá el soporte. Las piezas a colocar se humedecerán de forma que no absorban el agua del mortero.

En general:

La puesta en obra de los revestimientos pétreos deberá llevarse a cabo por profesionales especialistas con la supervisión de la dirección facultativa. La colocación debe efectuarse en unas condiciones climáticas normales (de 5 ºC a 30 ºC), procurando evitar el soleado directo y las corrientes de aire. Se respetarán las juntas estructurales y se preverán juntas de dilatación que se sellarán con silicona. Asimismo se dispondrán juntas de construcción en el encuentro de los pavimentos con elementos verticales o pavimentos diferentes.

En caso de baldosas de cemento, se colocarán las baldosas sobre una capa de cemento y arena para posteriormente extender una lechada de cemento.

En caso de terrazo, sobre el forjado o solera, se extenderá una capa de espesor no inferior a 20 mm de arena, sobre ésta se extenderá el mortero de cemento, formando una capa de 20 mm de espesor, cuidando que quede una superficie continua de asiento del solado. Previamente a la colocación del revestimiento, y con el mortero fresco, se espolvoreará este con cemento.

En caso de losas de piedra o placas de hormigón armado, sobre el terreno compactado, se extenderá una capa de arena de 10 cm compactándola y enrasando su superficie.

En caso de adoquines de hormigón, sobre el terreno compactado se extenderá una capa de arena, asentando posteriormente las piezas sobre ésta, dejando juntas que también se rellenarán con arena.

En caso de rodapié, las piezas que lo formen se colocarán a golpe sobre una superficie continua de asiento y recibido de mortero de espesor mayor o igual a 1 cm.

Tolerancias admisibles

- Condiciones de terminación

La piedra colocada podrá recibir en obra distintos tipos de acabado: pulido mate, pulido brillo, pulido vitrificado.

El pulido se realizará transcurridos cinco días desde la colocación del pavimento. Se extenderá una lechada de cemento blanco para tapar las juntas y los poros abiertos y a las 48 horas se pulirá la superficie pasando una piedra abrasiva de grano fino y una segunda de afinado para eliminar las marcas del rebaje para eliminar las marcas anteriores. En los rincones y orillas del pavimento se utilizará máquina radial de disco flexible, rematándose manualmente. La superficie no presentará ninguna ceja.

El abrillantado se realizará transcurrido cuatro días desde la terminación del pulido. El abrillantado se realizará en dos fases, la primera aplicando un producto base de limpieza y la segunda, aplicando el líquido metalizador definitivo. En ambas operaciones se pasará la máquina con una muñequilla de lana de acero hasta que la superficie tratada esté seca. La superficie no presentará ninguna ceja.

Control de ejecución, ensayos y pruebas

- Control de ejecución

Puntos de observación.

Proyecto:

Clasificación del suelo en relación a la resistencia al deslizamiento, según proyecto y el CTE DB SUA 1.

En caso de baldosas de piedra:

Espesor de la capa de arena: mayor o igual que 2 cm.

Replanteo de las piezas. Nivelación.

Espesor de la capa de mortero (2 cm). Humedecido de las piezas.

Comprobación de juntas. Extendido de la lechada, coloreada en su caso.

verificar planeidad con regla de 2 m.

Inspeccionar existencia de cejas. Según el CTE DB SUA 1, apartado 2, en relación a las posibles discontinuidades, el suelo no presentará imp irregularidades que supongan una diferencia de nivel de más de 6 mm.

En caso de baldosas de cemento (hidráulica, pasta y terrazo):

Comprobar la humedad del soporte y baldosa y la dosificación del mortero.

Anchura de juntas. Cejas. Nivelación. Extendido de lechada coloreada, en su caso.

Comprobar ejecución del pulido, en su caso (terrazo).

verificar planeidad con regla de 2 m. Comprobar rejuntado.

- Ensayos y pruebas

Según el CTE DB SUA 1, apartado 1, en los casos en que haya que determinar in situ el valor de la resistencia al deslizamiento del solado, se realizará el ensayo del péndulo descrito en la norma UNE correspondiente empleando la escala C en probetas sin desgaste acelerado. La muestra seleccionada será representativa de las condiciones más desfavorables de resbaladicidad.

COAR
Colegio Oficial de Arquitectos de La Rioja
VISADO
26/11/24
Expediente: 2026619-540
Documento: 2026003741-025-08833
Página: 125/ 125
Arquitecto/s: 829196 MARIANO CASTRO GARCIA

Conservación y mantenimiento

Se evitará la caída de objetos punzantes o de peso, las ralladuras por desplazamiento de objetos y los golpes en las aristas de los peldaños.

Se comprobará el estado de las juntas de dilatación y del material de sellado de las mismas.

Se comprobará si existe erosión mecánica o química, grietas y fisuras, desprendimientos, humedades capilares. Si fuera apreciada alguna anomalía, se realizará una inspección del pavimento, observando si aparecen en alguna zona baldosas rotas, agrietadas o desprendidas, en cuyo caso se repondrán o se procederá a su fijación con los materiales y forma indicados para su colocación.

Para la limpieza se utilizarán los productos adecuados al material:

En caso de terrazo, se fregará con jabón neutro.

En caso de granito y cuarcita, se fregará con agua jabonosa y detergentes no agresivos.

En caso de pizarra, se frotará con cepillo.

En caso de caliza, se admite agua de lejía.

En cualquier caso, no podrán utilizarse otros productos de limpieza de uso doméstico, tales como agua fuerte, lejías, amoniacos u otros detergentes de los que se desconozca que tienen sustancias que pueden perjudicar a la piedra o a los componentes del terrazo y al cemento de las juntas. En ningún caso se utilizarán ácidos.

6.2.3 Revestimientos cerámicos para suelos y escaleras

Descripción

Descripción

Revestimiento para acabados de suelos interiores, exteriores y peldaños de escaleras con baldosas cerámicas esmaltadas o no, con mosaico cerámico de vidrio, y piezas complementarias y especiales, recibidos al soporte mediante material de agarre, con o sin acabado rejuntado.

Criterios de medición y valoración de unidades

Metro cuadrado de embaldosado realmente ejecutado, incluyendo cortes, parte proporcional de piezas complementarias y especiales, rejuntado, eliminación de restos y limpieza.

Los revestimientos de peldaño y los rodapiés, se medirán y valorarán por metro lineal.

Prescripciones sobre los productos

Características y recepción de los productos que se incorporan a las unidades de obra

La recepción de los productos, equipos y sistemas comprende el control de la documentación de los suministros (incluida la del marcado CE cuando sea pertinente), el control mediante distintivos de calidad o evaluaciones técnicas de idoneidad y el control mediante ensayos.

- Baldosas cerámicas:

Gres esmaltado: baldosas con absorción de agua baja o media - baja, prensadas en seco, esmaltadas. Adecuadas para suelos interiores y exteriores.

Gres porcelánico: baldosas con muy baja absorción de agua, prensadas en seco o extruídas para suelos interiores y exteriores. Hay dos tipos básicos: gres porcelánico no esmaltado y gres porcelánico esmaltado.

Baldosín catalán: baldosas con absorción de agua desde media - alta a alta o incluso muy alta, extruídas, generalmente no esmaltadas. Se utiliza para solado de terrazas, balcones y porches

Gres rústico: baldosas con absorción de agua baja o media - baja, extruídas, generalmente no esmaltadas. Para revestimiento de solados exteriores.

Barro cocido: baldosas con de apariencia rústica y alta absorción de agua, en su mayoría no esmaltadas.

- Sistemas: conjuntos de piezas con medidas, formas o colores diferentes que tienen una función común:

Sistemas para escaleras; incluyen peldaños, tabicas, rodapiés o zanquines, generalmente de gres.

Sistemas para piscinas: incluyen piezas planas y tridimensionales. Son generalmente esmaltadas y de gres. Deben tener buena resistencia a la intemperie y a los agentes químicos de limpieza y aditivos para aguas de piscina.

- Mosaico: podrá ser de piezas cerámicas, de gres o esmaltadas, o mosaico de vidrio.
- Piezas complementarias y especiales, de muy diversas medidas y formas: listeles, tacos, tiras y algunas molduras y cenefas.
- Características mínimas que deben cumplir todas las baldosas cerámicas

El dorso de las piezas tendrá rugosidad suficiente, preferentemente con entalladuras en forma de “cola de milano”, y una profundidad superior a 2 mm.

Características dimensionales.

Expansión por humedad, máximo 0,6 mm/m.

Resistencia química a productos domésticos y a bases y ácidos.

Resistencia a las manchas.

Resistencia al deslizamiento, para evitar el riesgo de resbalamiento de los suelos, según su uso y localización en el edificio se le exigirá una clase u otra (tabla 1.1. del CTE DB SUA 1).

Según el CTE DB HS 1, cuando se trate de revestimiento exterior, debe tener una resistencia a filtración determinada, según el CTE DB HS 1.

- Bases para embaldosado (suelos):

Sin base o embaldosado directo: sin base o con capa no mayor de 3 mm, mediante película de polietileno, fieltro bituminoso, esterilla especial, etc.

Base de arena o gravilla: con arena gruesa o gravilla natural o de machaqueo de espesor inferior a 2 cm. para nivelar, rellenar o desolidarizar. Debe emplearse en estado seco.

Base de arena estabilizada: con arena natural o de machaqueo estabilizada con un conglomerante hidráulico. Puede servir de relleno.

Base de mortero o capa de regularización: con mortero pobre, de espesor entre 3 y 5 cm., para posibilitar la colocación con capa fina o evitar la deformación de capas aislantes.

Base de mortero armado: mortero armado con mallazo, el espesor puede estar entre 4 y 6 cm. Se utiliza como capa de refuerzo para el reparto de cargas y para garantizar la continuidad del soporte.

- Sistema de colocación en capa gruesa: para su colocación se pueden usar morteros industriales (secos, húmedos), semiterminados y hechos en obra. Material de agarre: mortero tradicional (MC) .
- Sistema de colocación en capa fina, adhesivos :

Adhesivos cementosos o morteros cola (C): constituido por conglomerantes hidráulicos, cargas minerales y aditivos orgánicos. Hay dos clases principales: adhesivo cementoso normal (C1) y adhesivo cementoso mejorado (C2).

Adhesivos en dispersión o pastas adhesivas (D): constituido por un conglomerante orgánico, aditivos orgánicos y cargas minerales. Existen dos clases: adhesivo en dispersión normal (D1) y adhesivo en dispersión mejorado (D2).

Adhesivos de resinas reactivas (R): constituido por resinas sintéticas, aditivos orgánicos y cargas minerales. Existen dos clases principales: adhes reactivas normal (R1) y adhesivo de resinas reactivas mejorado (R2).

Características de los materiales de agarre: adherencia mecánica y química, tiempo abierto, deformabilidad, durabilidad a ciclos de hielo y deshielo,

- Material de rejuntado:

Material de rejuntado cementoso (CG): constituido por conglomerantes hidráulicos, cargas minerales y aditivos orgánicos, que solo tienen que r agua o adición liquida justo antes de su uso. Existen dos clases: normal (CG1) y mejorado (CG2). Sus características fundamentales son: resistenci resistencia a flexión; resistencia a compresión; retracción; absorción de agua.

Material de rejuntado de resinas reactivas (RG): constituido por resinas sintéticas, aditivos orgánicos y cargas minerales. Sus características funda resistencia a abrasión; resistencia a flexión; resistencia a la compresión; retracción; absorción de agua.

Lechada de cemento (L): producto no normalizado preparado in situ con cemento Pórtland y cargas minerales.

- Material de relleno de las juntas :

Juntas estructurales: perfiles o cubrecantos de plástico o metal, másticos, etc.

Juntas perimetrales: poliestireno expandido, silicona.

Juntas de partición: perfiles, materiales elásticos o material de relleno de las juntas de colocación.

Con el fin de limitar el riesgo de resbalamiento, los suelos tendrán una clase (resistencia al deslizamiento) adecuada conforme al DB-SUA 1, en función del uso localización en el edificio.

COAR Colegio Oficial de Arquitectos de La Rioja VISADO 26/11/24
Expediente: 24-00619-540
Documento: 24-0003741-02-08833
Página: (117 / 125)
Arquitecto/s: 829196 MARÍA DE CASTRO GARCIA

Prescripción en cuanto a la ejecución por unidades de obra

Características técnicas de cada unidad de obra

- Condiciones previas: soporte

La puesta en obra de los revestimientos cerámicos se llevará a cabo por profesionales especialistas con la supervisión de la dirección facultativa.

En general, el soporte para la colocación de baldosas debe reunir las siguientes características: estabilidad dimensional, flexibilidad, resistencia mecánica, sensibilidad al agua, planeidad.

En cuanto a la estabilidad dimensional del soporte base se comprobarán los tiempos de espera desde la fabricación.

En cuanto a las características de la superficie de colocación, reunirá las siguientes:

- Planeidad:
  Capa gruesa: se comprobará que pueden compensarse las desviaciones con espesor de mortero.
  Capa fina: se comprobará que la desviación máxima con regla de 2 m, no excede de 3 mm.
- Humedad:
  Capa gruesa: en la base de arena (capa de desolidarización) se comprobará que no hay exceso de humedad.
  Capa fina: se comprobará que la superficie está aparentemente seca.
- Limpieza: ausencia de polvo, pegotes, aceite, etc.
- Flexibilidad: la flecha activa de los forjados no será superior a 10 mm.
- Resistencia mecánica: el forjado deberá soportar sin rotura o daños las cargas de servicio, el peso permanente del revestimiento y las tensiones del sistema de colocación.
- Rugosidad: en caso de soportes muy lisos y poco absorbentes, se aumentará la rugosidad por picado u otros medios. En caso de soportes disgregables se aplicará una imprimación impermeabilizante.
- Impermeabilización: sobre soportes de madera o yeso será conveniente prever una imprimación impermeabilizante.
- Humedad: en caso de capa fina, la superficie tendrá una humedad inferior al 3%.

En algunas superficies como soportes preexistentes en obras de rehabilitación, pueden ser necesarias actuaciones adicionales para comprobar el acabado y estado de la superficie (rugosidad, porosidad, dureza superficial, presencia de zonas huecas, etc.)

En soportes deformables o sujetos a movimientos importantes, se usará el material de rejuntado de mayor deformabilidad.

En caso de embaldosado tomado con capa fina sobre madera o revestimiento cerámico existente, se aplicará previamente una imprimación como puente de adherencia, salvo que el adhesivo a utilizar sea C2 de dos componentes, o R.

En caso de embaldosado tomado con capa fina sobre revestimiento existente de terrazo o piedra natural, se tratará éste con agua acidulada para abrir la porosidad de la baldosa preexistente.

Proceso de ejecución

- Ejecución

Condiciones generales:

La colocación se realizará en unas condiciones climáticas normales (5 ºC a 30 ºC), procurando evitar el soleado directo, las corrientes de aire, lluvias y aplicar con riesgo de heladas.

- Preparación:

Aplicación, en su caso, de base de mortero de cemento. Disposición de capa de desolidarización, caso de estar prevista en proyecto. Aplicación, en su caso, de imprimación-

Existen dos sistemas de colocación:

Colocación en capa gruesa: se coloca la cerámica directamente sobre el soporte, aunque en los suelos se debe de prever una base de arena u otro sistema de desolidarización.

Colocación en capa fina: se realiza generalmente sobre una capa previa de regularización del soporte.

- Ejecución:

Amasado:

Con adhesivos cementosos: según recomendaciones del fabricante, se amasará el producto hasta obtener una masa homogénea y cremosa. Finalizado el amasado, se mantendrá la pasta en reposo durante unos minutos. Antes de su aplicación se realizara un breve amasado con herramienta de mano. Con adhesivos en dispersión: se presentan listos para su uso. Con adhesivos de resinas reactivas: según indicaciones del fabricante.

Colocación general:

Es recomendable, al colocar, mezclar piezas de varias cajas. Las piezas cerámicas se colocarán sobre la masa extendida presionándola por medio de ligeros golpes con un mazo de goma y moviéndolas ligeramente hasta conseguir el aplastamiento total de los surcos del adhesivo para lograr un contacto pleno. Las baldosas se colocarán dentro del tiempo abierto del adhesivo, antes de que se forme una película seca en la superficie del mismo que evite la adherencia. Se recomienda extender el adhesivo en paños no mayores de 2 m^2. En caso de mosaicos: el papel de la cara vista se desprenderá tras la colocación y la red dorsal quedará incorporada al material de agarre. En caso de productos porosos no esmaltados, se recomienda la aplicación de un producto antiadherente del cemento, previamente a las operaciones de rejuntado para evitar su retención y endurecimiento sobre la superficie del revestimiento.

Juntas

La separación mínima entre baldosas será de 1,5 mm. En caso de soportes deformables, la separación entre baldosas será mayor o igual a 3 mm.

Juntas de colocación y rejuntado: puede ser aconsejable llenar parcialmente las juntas de colocación con tiras de un material compresible antes de llenarlas a tope. El material compresible no debería adherirse al material de rejuntado o, en otro caso, debe cubrirse con una cinta de desolidarización. Estas cintas son generalmente autoadhesivas. La profundidad mínima del rejuntado será de 6mm. Se deberán rellenar a las 24 horas del embaldosado.

Juntas de movimiento estructurales: deberán llegar al soporte, incluyendo la capa de desolidarización si la hubiese, y su anchura debe ser, como mínimo, la de la junta del soporte. Se rematan usualmente rellenándolas con materiales de elasticidad duradera.

Juntas de movimiento perimetrales: evitarán el contacto del embaldosado con otros elementos tales como paredes, pilares exentos y elevaciones de nivel mediante se deben prever antes de colocar la capa de regularización, y dejarse en los límites de las superficies horizontales a embaldosar con otros elementos tales como paredes, pilares…Se puede prescindir de ellas en recintos con superficies menores de 7 m^2. Deben ser juntas continuas con una anchura mayor o igual de 5mm. Quedarán ocultas por el rodapié o por el revestimiento adyacente. Deberán estar limpias de restos de materiales de obra y llegar hasta el soporte.

Juntas de partición (dilatación): la superficie máxima a revestir sin estas juntas es de 50 m^2 a 70 m^2 en interior, y de la mitad de estas en el exterior. La posición de las juntas deberá replantearse de forma que no estén cruzadas en el paso, si no deberían protegerse. Estas juntas deberán cortar el revestimiento cerámico, el adhesivo y el mortero base con una anchura mayor o igual de 5 mm. Pueden rellenarse con perfiles o materiales elásticos.

Corte y taladrado:

Los taladros que se realicen en las piezas para el paso de tuberías, tendrán un diámetro de 1 cm mayor que el diámetro de estas. Siempre que s... cortes se realizarán en los extremos de los paramentos.

- Tolerancias admisibles

Características dimensionales para colocación con junta mínima:

- Longitud y anchura/ rectitud de lados:
  Para L ≤ 100 mm ±0,4 mm
  Para L > 100 mm ±0,3% y ± 1,5 mm.
- Ortogonalidad:
  Para L ≤ 100 mm ±0,6 mm
  Para L > 100 mm ±0,5% y ± 2,0 mm.
- Planitud de superficie:
  Para L ≤ 100 mm ±0,6 mm
  L > 100 mm ±0,5% y + 2,0/- 1,0 mm.

Según el CTE DB SU 1, apartado 2, para limitar el riesgo de caídas el suelo debe cumplir las condiciones siguientes:

No presentar imperfecciones que supongan una diferencia de nivel mayor de 6 mm.

Los desniveles menores o igual de 50 mm se resolverán con una pendiente ≤ 25%.

En zonas interiores para circulación de personas, el suelo no presentaran huecos donde puedan introducirse una esfera de 15 mm de diámetro.

- Condiciones de terminación

En revestimientos porosos es habitual aplicar tratamientos superficiales de impermeabilización con líquidos hidrófugos y ceras para mejorar su comportamiento frente a las manchas y evitar la aparición de eflorescencias. Este tratamiento puede ser previo o posterior a la colocación.

COAR Colegio Oficial de Arquitectos de La Rioja VISADO 26/11/24
Expediente: 24-00619-540
Documento: 24-0003741-025-08833
Página: (118 / 125)
Arquitecto/s: 829196 MARIA DE CASTRO GARCIA

En pavimentos que deban soportar agresiones químicas, el material de rejuntado debe ser de resinas de reacción de tipo epoxi.

Una vez finalizada la colocación y el rejuntado, la superficie del material cerámico suele presentar restos de cemento. Normalmente basta con una limpieza con una solución ácida diluida para eliminar esos restos.

Nunca debe efectuarse una limpieza ácida sobre revestimientos recién colocados.

Es conveniente impregnar la superficie con agua limpia previamente a cualquier tratamiento químico. Y aclarar con agua inmediatamente después del tratamiento, para eliminar los restos de productos químicos.

Control de ejecución, ensayos y pruebas

Control de ejecución

- De la preparación:
  Aplicación de base de cemento: comprobar dosificación, consistencia y planeidad final.
  Capa fina, desviación máxima medida con regla de 2 m: 3 mm.
  Capa de desolidarización: para suelos, comprobar su disposición y espesor.
  Aplicación de imprimación: verificar la idoneidad de la imprimación y que la aplicación se hace siguiendo las instrucciones del fabricante.
- Comprobación de los materiales y colocación del embaldosado:
  Baldosa: verificar que se ha realizado el control de recepción.
  Mortero de cemento (capa gruesa):
  Comprobar que las baldosas se han humedecido por inmersión en agua.
  Comprobar reglado y nivelación del mortero fresco extendido.
  En suelos: comprobar que antes de la colocación de las baldosas se espolvorea cemento sobre el mortero fresco extendido.
  Adhesivo (capa fina):
  Verificar que el tipo de adhesivo corresponde al especificado en proyecto.
  Aplicación del adhesivo:
  Comprobar que se utiliza siguiendo las instrucciones del fabricante.
  Comprobar espesor, extensión y peinado con llana dentada adecuada.
  Tiempo abierto de colocación:
  Comprobar que las baldosas se colocan antes de que se forme una película sobre la superficie del adhesivo.
  Comprobar que las baldosas se asientan definitivamente antes de que concluya el tiempo abierto del adhesivo.
  Colocación por doble encolado: comprobar que se utiliza esta técnica en embaldosados en exteriores y para baldosas mayores de 35 cm. o superficie mayor de 1225 cm^2.
  Juntas de movimiento:
  Estructurales: comprobar que se cubren y se utiliza un sellante adecuado.
  Perimetrales y de partición: comprobar su disposición, que no se cubren de adhesivo y que se utiliza un material adecuado para su relleno.
  Juntas de colocación: verificar que el tipo de material de rejuntado corresponde con el especificado en proyecto. Comprobar la eliminación y limpieza del material sobrante.
- Comprobación final:
  Desviación de planeidad del revestimiento: la desviación entre dos baldosas adyacentes no debe exceder de 1mm. La desviación máxima se medirá con regla de 2m.
  Para paramentos no debe exceder de 2 mm.
  Para suelos no debe exceder de 3 mm.
  Alineación de juntas de colocación; la diferencia de alineación de juntas se medirá con regla de 1 m.
  Para paramentos: no debe exceder de ± 1 mm.
  Para suelos: no debe exceder de ± 2 mm.
  Limpieza final: comprobación y medidas de protección.

Conservación y mantenimiento

Las zonas recién pavimentadas deberán señalizarse para evitar que el solado sea transitado antes del tiempo recomendado por el fabricante del adhesivo. Se colocará una protección adecuada frente a posibles daños debidos a trabajos posteriores, pudiendo cubrirse con cartón, plásticos gruesos, etc.

6.2.4 Soleras

Descripción

Descripción

Capa resistente compuesta por una subbase granular compactada, impermeabilización y una capa de hormigón con espesor variable según el uso para el que esté indicado. Se apoya sobre el terreno, pudiéndose disponer directamente como pavimento mediante un tratamiento de acabado superficial, o bien como base para un solado.

Se utiliza para base de instalaciones o para locales con sobrecarga estática variable según el uso para el que este indicado (garaje, locales comerciales, etc.).

Criterios de medición y valoración de unidades

Metro cuadrado de solera terminada, con sus distintos espesores y características del hormigón, incluido limpieza y compactado de terreno.

Las juntas se medirán y valorarán por metro lineal, incluso separadores de poliestireno, con corte y colocación del sellado.

Prescripciones sobre los productos

Características y recepción de los productos que se incorporan a las unidades de obra

- Capa subbase: podrá ser de gravas, zahorras compactadas, etc.
- Impermeabilización : podrá ser de lámina de polietileno, etc.
- Hormigón en masa:
- Cemento : cumplirá las exigencias en cuanto a composición, características mecánicas, físicas y químicas que establece la Instrucción para la cementos RC-163.
- Áridos :cumplirán las condiciones físico- químicas, físico- mecánicas y granulométricas establecidas en EL CODIGO ESTRUCTURAL.
- Agua: se admitirán todas las aguas potables y las tradicionalmente empleadas. En caso de duda, el agua deberá cumplir las condiciones de acidez sustancias disueltas, sulfatos, cloruros…,
- Armadura de retracción :será de malla electrosoldada de barras o alambres corrugados que cumple las condiciones en cuanto a adherencia y c mecánicas mínimas establecidas en EL CODIGO ESTRUCTURAL.
- Ligantes, ligantes compuestos y mezclas prefabricadas a base de sulfato cálcico para soleras .
- Ligantes de soleras continuas de magnesita .
  Incompatibilidades entre materiales: en la elaboración del hormigón, se prohíbe el empleo de áridos que contengan sulfuros oxidables.
- Sistema de drenaje
  Drenes lineales: tubos de hormigón poroso o de PVC, polietileno, etc.
  Drenes superficiales: láminas drenantes de polietileno y geotextil, etc.
- Encachados de áridos naturales o procedentes de machaqueo, etc.
- Arquetas de hormigón.
- Sellador de juntas de retracción : será de material elástico. Será de fácil introducción en las juntas y adherente al hormigón.
- Relleno de juntas de contorno :podrá ser de poliestireno expandido, etc.

Se eliminarán de las gravas acopiadas, las zonas segregadas o contaminadas por polvo, por contacto con la superficie de apoyo, o por inclusión de materiales extraños.

El árido natural o de machaqueo utilizado como capa de material filtrante estará exento de arcillas y/o margas y de cualquier otro tipo de materiales extraños.

COAR Colegio Oficial de Arquitectos de La Rioja VISADO 26/11/24
Expediente: 24-00619-540
Documento: 24-00003741-025-08833
Página: (119 / 125)
Arquitecto/s: 829196 MARIA DE CASTRO GARCIA

Se comprobará que el material es homogéneo y que su humedad es la adecuada para evitar su segregación durante su puesta en obra y para conseguir el grado de compactación exigido. Si la humedad no es la adecuada se adoptarán las medidas necesarias para corregirla sin alterar la homogeneidad del material.

Los acopios de las gravas se formarán y explotarán, de forma que se evite la segregación y compactación de las mismas.

Prescripción en cuanto a la ejecución por unidades de obra

Características técnicas de cada unidad de obra

- Condiciones previas: soporte

Se compactarán y limpiarán los suelos naturales.
Las instalaciones enterradas estarán terminadas.
Se fijarán puntos de nivel para la realización de la solera.

- Compatibilidad entre los productos, elementos y sistemas constructivos

Para prevenir el fenómeno electroquímico de la corrosión galvánica entre metales con diferente potencial, se adoptarán las siguientes medidas:
Evitar el contacto entre dos metales de distinta actividad. En caso de no poder evitar el contacto, se deberá seleccionar metales próximos en la serie galvánica.
Aislar eléctricamente los metales con diferente potencial.
Evitar el acceso de agua y oxígeno a la zona de unión de los dos metales.

No se dispondrán soleras en contacto directo con suelos de arcillas expansivas, ya que podrían producirse abombamientos, levantamientos y roturas de los pavimentos, agrietamiento de particiones interiores, etc.

Proceso de ejecución

- Ejecución

- Ejecución de la subbase granular:
  Se extenderá sobre el terreno limpio y compactado. Se compactará mecánicamente y se enrasará.
- Colocación de la lámina de polietileno sobre la subbase.
- Capa de hormigón:
  Se extenderá una capa de hormigón sobre la lámina impermeabilizante; su espesor vendrá definido en proyecto según el uso y la carga que tenga que soportar. Si se ha disponer de malla electrosoldada se dispondrá antes de colocar el hormigón. El curado se realizará mediante riego, y se tendrá especial cuidado en que no produzca deslavado.
- Juntas de contorno:
  Antes de verter el hormigón se colocará el elemento separador de poliestireno expandido que formará la junta de contorno alrededor de cualquier elemento que interrumpa la solera, como pilares y muros.
- Juntas de retracción:
  Se ejecutarán mediante cajeados previstos o realizados posteriormente a máquina, no separadas más de 6 m, que penetrarán en 1/3 del espesor de la capa de hormigón.
- Drenaje. Según el CTE DB HS 1:
  Si es necesario se dispondrá una capa drenante y una capa filtrante sobre el terreno situado bajo el suelo. En caso de que se utilice como capa drenante un encachado, deberá disponerse una lamina de polietileno por encima de ella.
  Se dispondrán tubos drenantes, conectados a la red de saneamiento o a cualquier sistema de recogida para su reutilización posterior, en el terreno situado bajo el suelo. Cuando dicha conexión esté situada por encima de la red de drenaje, se colocará al menos una cámara de bombeo con dos bombas de achique.
  En el caso de muros pantalla los tubos drenantes se colocarán a un metro por debajo del suelo y repartidos uniformemente junto al muro pantalla.
  Se colocará un pozo drenante por cada 800 m^2 en el terreno situado bajo el suelo. El diámetro interior del pozo será como mínimo igual a 70 cm. El pozo deberá disponer de una envolvente filtrante capaz de impedir el arrastre de finos del terreno. Deberán disponerse dos bombas de achique, una conexión para la evacuación a la red de saneamiento o a cualquier sistema de recogida para su reutilización posterior y un dispositivo automático para que el achique sea permanente.

- Tolerancias admisibles

Condiciones de no aceptación:
Espesor de la capa de hormigón: variación superior a - 1 cm ó +1,5 cm.
Planeidad de la capa de arena (medida con regla de 3 m): irregularidades locales superiores a 20 mm.
Planeidad de la solera medida por solape de 1,5 m de regla de 3 m: falta de planeidad superior a 5 mm si la solera no lleva revestimiento.
Compacidad del terreno será de valor igual o mayor al 80% del Próctor Normal en caso de solera semipesada y 85% en caso de solera pesada.
Planeidad de la capa de arena medida con regla de 3 m, no presentará irregularidades locales superiores a 20 mm.
Espesor de la capa de hormigón: no presentará variaciones superiores a -1 cm o +1,50 cm respecto del valor especificado.
Planeidad de la solera, medida por solape de 1,50 m de regla de 3 m, no presentará variaciones superiores a 5 mm, si no va a llevar revestimiento posterior.
Junta de retracción: la distancia entre juntas no será superior a 6 m.
Junta de contorno: el espesor y altura de la junta no presentará variaciones superiores a -0,50 cm o +1,50 cm respecto a lo especificado.

- Condiciones de terminación

La superficie de la solera se terminará mediante reglado, o se dejará a la espera del solado.

Control de ejecución, ensayos y pruebas

- Control de ejecución

Puntos de observación.
- Ejecución:
  Compacidad del terreno, planeidad de la capa de arena, espesor de la capa de hormigón, planeidad de la solera.
  Resistencia característica del hormigón.
  Planeidad de la capa de arena.
  Resistencia característica del hormigón: no será inferior al noventa por ciento (90%) de la especificada.
  Espesor de la capa de hormigón.
  Impermeabilización: inspección general.
- Comprobación final:
  Planeidad de la solera.
  Junta de retracción: separación entre las juntas.
  Junta de contorno: espesor y altura de la junta.

Conservación y mantenimiento

No se superarán las cargas normales previstas.
Se evitará la permanencia en el suelo de los agentes agresivos admisibles y la caída de los no admisibles.
La solera no se verá sometida a la acción de: aguas con pH menor de 6 o mayor de 9, o con una concentración en sulfatos superior a 0,20 gr/l, aceites minerales orgánicos y pesados, ni a temperaturas superiores a 40 ºC.

6.3 Falsos techos

Descripción

Descripción

Revestimiento de techos en interiores de edificios mediante placas de escayola, cartón-yeso, metálicas, conglomerados, etc., (sin juntas aparentes, cuando se trate de techos continuos, fijas o desmontables en el caso de techos registrables), con el fin de reducir la altura de un local, y/o aumentar el aislamiento acústico o térmico, y/o ocultar posibles instalaciones o partes de la estructura.

COAR Colegio Oficial de Arquitectos de La Rioja VISADO 26/11/24
Expediente: 24-00619-540
Documento: 24-0003741-025-08833
Página: {120 / 125}
Arquitectos: 829196 OLIVIA DE CASTRO GARCIA:

Criterios de medición y valoración de unidades

Metro cuadrado de superficie realmente ejecutada de falso techo, incluso parte proporcional de elementos de suspensión, entramados, soportes.
Metro lineal de moldura perimetral si la hubiera.
Unidad de florón si lo hubiere.

Prescripciones sobre los productos

Características y recepción de los productos que se incorporan a las unidades de obra

La recepción de los productos, equipos y sistemas comprende el control de la documentación de los suministros (incluida la del marcado CE cuando sea pertinente), el control mediante distintivos de calidad o evaluaciones técnicas de idoneidad y el control mediante ensayos.

- Techos suspendidos .
- Panel de escayola, con distintos tipos de acabado: con cara exterior lisa o en relieve, con/sin fisurado y/o material acústico incorporado, etc. Las placas de escayola no presentarán una humedad superior al 10% en peso, en el momento de su colocación.
- Placas o paneles :

Paneles metálicos, de chapa de aluminio, (espesor mínimo de chapa 0,30 mm, espesor mínimo del anodizado, 15 micras), chapa de acero cincado lacado, etc. con acabado perforado, liso o en rejilla, con o sin material absorbente acústico incorporado.
Placa rígida de conglomerado de lana mineral u otro material absorbente acústico.
Placas de yeso laminado con/sin cara vista revestida por lámina vinílica.
Placas de escayola .
Placa de fibras vegetales unidas por un conglomerante: será incombustible y estará tratada contra la pudrición y los insectos.
Paneles de tablero contrachapado.
Lamas de madera, aluminio, etc.

- Estructura de armado de placas para techos continuos :

Estructura de perfiles de acero galvanizado o aluminio con acabado anodizado (espesor mínimo 10 micras), longitudinales y transversales.
Sistema de fijación:
Elemento de suspensión: podrá ser mediante varilla roscada de acero galvanizado con gancho cerrado en ambos extremos, perfiles metálicos galvanizados, tirantes de reglaje rápido, etc.
Elemento de fijación al forjado:
Si es de hormigón, podrá ser mediante clavo de acero galvanizado fijado mediante tiro de pistola y gancho con tuerca, etc.
Si son bloques de entrevigado, podrá ser mediante taco de material sintético y hembrilla roscada de acero galvanizado, etc.
Si son viguetas, podrá ser mediante abrazadera de chapa galvanizada, etc.
En caso de que el elemento de suspensión sean cañas, éstas se fijarán mediante pasta de escayola y fibras vegetales o sintéticas.
Elemento de fijación a placa: podrá ser mediante alambre de acero recocido y galvanizado, pella de escayola y fibras vegetales o sintéticas, perfiles laminados anclados al forjado, con o sin perfilería secundaria de suspensión, y tornillería para la sujeción de las placas, etc., para techos continuos. Para techos registrables, podrá ser mediante perfil en T de aluminio o chapa de acero galvanizada, perfil en U con pinza a presión, etc., pudiendo quedar visto u oculto.

- Material de juntas entre planchas para techos continuos : podrá ser de pasta de escayola (80 l de agua por cada 100 kg de escayola) y fibras vegetales o sintéticas, etc.
- Elementos decorativos : molduras o florones de escayola, fijados con pegamento cola, etc.

El acopio de los materiales deberá hacerse a cubierto, protegiéndolos de la intemperie.
Las placas se trasladarán en vertical o de canto, evitando la manipulación en horizontal.
Para colocar las placas habrá que realizar los ajustes previamente a su colocación, evitando forzarlas para que encajen en su sitio.

Prescripción en cuanto a la ejecución por unidades de obra

Características técnicas de cada unidad de obra

Condiciones previas: soporte

Antes de comenzar la colocación del falso techo se habrán dispuesto, fijado y terminado todas las instalaciones situadas debajo del forjado. Las instalaciones que deban quedar ocultas se habrán sometido a las pruebas necesarias para su correcto funcionamiento. Preferiblemente se habrán ejecutado las particiones, la carpintería de huecos exteriores con sus acristalamientos y cajas de persianas.

Compatibilidad entre los productos, elementos y sistemas constructivos

Para prevenir el fenómeno electroquímico de la corrosión galvánica entre metales con diferente potencial, se adoptarán las siguientes medidas:
Evitar el contacto entre dos metales de distinta actividad. En caso de no poder evitar el contacto, se deberá seleccionar metales próximos en la serie galvánica.
Aislar eléctricamente los metales con diferente potencial.
Evitar el acceso de agua y oxígeno a la zona de unión de los dos metales.

Proceso de ejecución

Ejecución

Se habrán obtenido los niveles en todos los locales objeto de actuación, marcando la altura de forma indeleble en todos los paramentos y elementos singulares y/o sobresalientes de los mismos, tales como pilares, marcos, etc.

- Techos continuos:

Se dispondrán un mínimo de 3 elementos de suspensión, no alineados y uniformemente repartidos por m^2.
En caso de fijaciones metálicas y varillas suspensoras, éstas se dispondrán verticales y el atado se realizará con doble alambre de diámetro mínimo 0,70 mm. Cuando se trate de un sistema industrializado, se dispondrá la estructura sustentante anclada al forjado y atornillada a la perfilería secundaria (si existe), así como a la perimetral. Las placas se atornillarán perpendicularmente a la perfilería y alternadas.
En caso de fijación con cañas, éstas se recibirán con pasta de escayola (en la proporción de 80 l de agua por 100 kg de escayola) y fibras vegetales o sintéticas. Estas fijaciones podrán disponerse en cualquier dirección.
En caso de planchas de escayola, éstas se dispondrán sobre reglones que permitan su nivelación, colocando las uniones longitudinalmente en el se rasante, y las uniones transversales alternadas.
Las planchas perimetrales estarán separadas 5 mm de los paramentos verticales.
Las juntas de dilatación se dispondrán cada 10 m y se formarán con un trozo de plancha recibida con pasta de escayola a uno de los lados y libre en

- Techos registrables:

Las varillas roscadas que se usen como elemento de suspensión, se unirán por el extremo superior a la fijación y por el extremo inferior al perfil d mediante manguito o tuerca.
Las varillas roscadas que se usen como elementos de arriostramiento, se colocarán entre dos perfiles del entramado, mediante manguitos; la d varillas roscadas no será superior a 120 cm.
Los perfiles que forman el entramado y los perfiles de remate se situarán convenientemente nivelados, a las distancias que determinen las dimensiones de las placas y a la altura prevista en todo el perímetro; los perfiles de remate se fijarán mediante tacos y tornillos de cabeza plana, distanciados un máximo de 50 cm entre sí.
La colocación de las placas se iniciará por el perímetro, apoyando las placas sobre el ángulo de chapa y sobre los perfiles del entramado.
En caso de placas acústicas metálicas, su colocación se iniciará por el perímetro transversalmente al perfil U, apoyadas por un extremo en el elemento de remate y fijadas al perfil U mediante pinzas, cuya suspensión se reforzará con un tornillo de cabeza plana del mismo material que las placas.

Condiciones de terminación

Las uniones entre planchas se rellenarán con fibras vegetales o sintéticas y pasta de escayola, (en la proporción de 80 l de agua por cada 100 kg de escayola), se acabarán interiormente con pasta de escayola en una proporción de 100 l de agua por cada 100 kg de escayola.
Antes de realizar cualquier tipo de trabajos en el falso techo, se esperará al menos 24 horas.
Para la colocación de luminarias, o cualquier otro elemento, se respetará la modulación de las placas, suspensiones y arriostramientos.
El falso techo quedará limpio, con su superficie plana y al nivel previsto. El conjunto quedará estable e indeformable.

COAR Colegio Oficial de Arquitectos de La Rioja VISADO 26/11/24
Expediente: 24-0061-540
Documento: 24-0001-241-025-0883
Página: (121 / 125)
Arquitecto/s: 829196 MARÍA DE CASTRO GARCIA

Control de ejecución, ensayos y pruebas

- Control de ejecución

Se comprobará que la humedad de las placas es menor del 10%.
Se comprobará el relleno de uniones y acabados. No se admitirán defectos aparentes de relleno de juntas o su acabado.
Se comprobarán las fijaciones en tacos, abrazaderas, ataduras y varillas.
Se comprobará que la separación entre planchas y paramentos es menor de 5 mm.
Suspensión y arriostramiento. La separación entre varillas suspensoras y entre varillas de arriostramiento, será inferior a 1,25 m. No se admitirá un atado deficiente de las varillas de suspensión, ni habrá menos de 3 varillas por m^2.
Se comprobará la planeidad en todas las direcciones con regla de 2 m. Los errores en la planeidad no serán superiores a 4 mm.
Se comprobará la nivelación. La pendiente del techo no será superior a 0,50%.

***Artículo 7.* Precauciones a adoptar.**

Las precauciones a adoptar durante la construcción de la obra serán las previstas por la Ordenanza de Seguridad e Higiene en el trabajo aprobada por O.M. de 9 de marzo de 1971 y R.D. 1627/97 de 24 de octubre.

EPÍGRAFE 4.º

CONTROL DE LA DEMOLICION

Artículo 1. Control de la demolición

Mientras duren los trabajos de demolición se seguirá un exhaustivo control, específico para cada una de las actividades a desarrollar. Con la frecuencia que se señale para cada elemento constructivo a demoler, la Dirección Facultativa anotará en el índice de control y vigilancia preparado al efecto el cumplimiento o incumplimiento de todas y cada una de las medidas y especificaciones señaladas en el presente Pliego en los aspectos relativos a:

- Ejecución de medidas previas a la demolición.
- Medidas de protección colectiva.
- Medidas de protección personal.
- Organización y forma de ejecutar los trabajos
- Otros medios de seguridad a vigilar

Cuando se detecte alguna anomalía o incumplimiento de tales prescripciones, la Dirección Facultativa dejará constancia expresa de las mismas y trazará, a continuación, las pautas de corrección necesarias.

Se llevará a cabo un control por cada una de las plataformas o andamiadas instaladas y, al menos, cada vez que el andamio cambia de lugar o posición; Por cada medio de evacuación instalado, con la periodicidad que se señale en el plan de demolición; A modo general, un control por cada 200 m². de planta y, al menos, uno por planta. Se prestará especial atención sobre los siguientes puntos críticos:

- Protección de la vía pública en tramos de fachada.
- Acumulación de escombros sobre forjados.
- Apoyo de cerchas, bóvedas, forjados, ...
- Arriostramiento de cerchas durante el derribo.
- Deformaciones y oscilaciones durante la suspensión de elementos.
- Apeo de correas y cerchas antes de cortarlas.
- Empujes laterales en arcos; atirantado de arcos.
- Muros multicapa y chapados que pueden ocultar defectos de los mismos.
- Protección de huecos o paños enteros que den al vacío.
- Se retirará la carpintería recuperable a medida que se separa de los muros o tabiques donde se halla recibida.
- Resistencia de la zonas destinadas a soportar el impacto de paños de tabiquería, caso de llevarse a cabo demoliciones por vuelco.
- Debilitamiento del soporte del que se retira el revestimiento.
- Debilitamiento de forjados por quedar afectada su capa de compresión tras retirar los pavimentos.
- Anclaje de cables en la demolición por tracción y sin efectuar tirones bruscos.
- Flechas, giros y desplazamientos en estructuras hiperestáticas.
- Sistemas de corte y suspensión.
- Empleo, en su caso, de dinamita y explosivos de seguridad. Se controlará la distancia mínima a inmuebles habitados que no será inferior a 500 metros.
- Protección de huecos de forjado o paños de muro demolidos que den al vacío.
- Piezas metálicas deformadas, cuyo desmontaje o seccionamiento puede provocar accidentes.
- Caída brusca de escombros procedentes del corte sobre los andamios y plataformas de trabajo.
- Debilitamiento del elemento sobre el que se realiza la roza o hueco.
- Pausas prolongadas en la demolición.

EPÍGRAFE 5.º

CONTROL DE LA OBRA

***Artículo 1.* Control del hormigón.**

Además de los controles establecidos en anteriores apartados y los que en cada momento dictamine la Dirección Facultativa de las obras, se realizarán todos los que prescribe el CÓDIGO ESTRUCTURAL para el proyecto y ejecución de obras de hormigón Estructural:

EPÍGRAFE 6.º

OTRAS CONDICIONES

Artículo 1.

.....

CAF

COAR
Colegio Oficial de Arquitectos de La Rioja
VISADO
26/11/24

ANEXOS AL PLIEGO DE CONDICIONES TÉCNICAS PARTICULARES

ANEXOS CODIGO ESTRUCTURAL- DB HE – DB HR – DB SI

EPÍGRAFE 1.º

ANEXO 1
CÓDIGO ESTRUCTURAL

1) CARACTERÍSTICAS GENERALES -
Ver cuadro en planos de estructura.
2) ENSAYOS DE CONTROL EXIGIBLES AL HORMIGÓN -
Ver cuadro en planos de estructura.
3) ENSAYOS DE CONTROL EXIGIBLES AL ACERO -
Ver cuadro en planos de estructura.
4) ENSAYOS DE CONTROL EXIGIBLES A LOS COMPONENTES DEL HORMIGÓN -
Ver cuadro en planos de estructura.

Expediente: 24-00619-540
Documento: 24-0003741-025-08833
Página: (122 / 125)
Arquitecto/s: 829196 MARÍA DE CASTRO GARCIA:
.....

CEMENTO:

ANTES DE COMENZAR EL HORMIGONADO O SI VARÍAN LAS CONDICIONES DE SUMINISTRO.

Se realizarán los ensayos físicos, mecánicos y químicos previstos en el Pliego de Prescripciones Técnicas Generales para la recepción de cementos RC-97.

DURANTE LA MARCHA DE LA OBRA

Cuando el cemento carezca de Sello o Marca de conformidad se comprobará al menos una vez cada tres meses de obra; como mínimo tres veces durante la ejecución de la obra; y cuando lo indique el Director de Obra, se comprobará al menos; perdida al fuego, residuo insoluble, principio y fin de fraguado. resistencia a compresión y estabilidad de volumen, según RC-16.

AGUA DE AMASADO

Antes de comenzar la obra si no se tiene antecedentes del agua que vaya a utilizarse, si varían las condiciones de suministro, y cuando lo indique el Director de Obra se realizarán los ensayos del CÓDIGO ESTRUCTURAL.

ÁRIDOS

Antes de comenzar la obra si no se tienen antecedentes de los mismos, si varían las condiciones de suministro o se vayan a emplear para otras aplicaciones distintas a los ya sancionados por la práctica y siempre que lo indique el Director de Obra. se realizarán los ensayos de identificación mencionados en el Art. 28.2. y los correspondientes a las condiciones fisicoquímicas, fisicomecánicas y granulométricas del CÓDIGO ESTRUCTURAL.

EPÍGRAFE 2.º

ANEXO 2
LIMITACION DEL CONSUMO Y LA DEMANDA ENERGETICA EN LOS EDIFICIOS DB-HE 0 Y 1 (PARTE II DEL CTE)

1.- CONDICIONES TECNICAS EXIGIBLES A LOS MATERIALES AISLANTES.

Serán como mínimo las especificadas en el cálculo de los parámetros límite de transmitancia térmica y factor solar modificado, que figura como anexo la memoria del presente proyecto.

Los productos de construcción que componen la envolvente térmica del edificio se ajustarán a lo establecido en los puntos 5.1 y 5.2 del DB-HE 1.2.-

2.- CONTROL DE RECEPCION EN OBRA DE PRODUCTOS.

En cumplimiento del punto 5.3 del DB-HE 1, en obra debe comprobarse que los productos recibidos:

- a) corresponden a los especificados en el pliego de condiciones del proyecto.
- b) disponen de la documentación exigida.
- c) están caracterizados por las propiedades exigidas.
- d) han sido ensayados cuando así se establezca en el pliego de condiciones o lo determine el director de la ejecución de la obra con el visto bueno del director de la obra.

En control se seguirán los criterios indicados en el artículo 7.4 de la Parte I del CTE.

3.- CONSTRUCCION Y EJECUCION

Deberá ejecutarse con sujección al proyecto, a la legislación aplicable, a las normas de buena práctica constructiva y a las instrucciones del director de obra y del director de la ejecución de la obra, conforme a lo indicado en el artículo 7 de la Parte I del CTE, el artículo 6.1 de la sección HE 0 y el artículo 5.3 de la sección HE1.

4.- CONTROL DE LA EJECUCION DE LA OBRA.

El control de la ejecución se realizará conforme a lo indicado en el artículo 7.3 de la Parte I del CTE, el artículo 6.2 de la sección HE0 y el artículo 5.5 de la sección HE1, y de acuerdo con las especificaciones del proyecto, sus anexos y modificaciones autorizados por el director de la obra y las instrucciones del director de la ejecución de la obra.

5.- CONTROL DE LA OBRA TERMINADA

Se seguirán los criterios indicados en el artículo 7.4 de la Parte I del CTE, el artículo 6.3 de la sección HE0 y el artículo 5.6 de la sección HE1.

EPÍGRAFE 3.º

ANEXO 3
CONDICIONES ACÚSTICAS DE LOS EDIFICIOS: DB-HR

1.- CARACTERÍSTICAS BÁSICAS EXIGIBLES A LOS MATERIALES

Se cumplen todas las determinaciones del Código DB-HR: "Protección frente al ruido".

El fabricante indicará la densidad aparente, y el coeficiente de absorción 'f' para las frecuencias preferentes y el coeficiente medio de absorción "m" del material. Podrán exigirse además datos relativos a aquellas propiedades que puedan interesar en función del empleo y condiciones en que se vaya a colocar el material en cuestión.

2.- CARACTERÍSTICAS BÁSICAS EXIGIBLES A LAS SOLUCIONES CONSTRUCTIVAS

2.1. Aislamiento a ruido aéreo y a ruido de impacto.

Se justificará preferentemente mediante ensayo, pudiendo no obstante utilizarse los métodos de cálculo detallados en el Código DB-HR.

3.- PRESENTACIÓN, MEDIDAS Y TOLERANCIAS

Los materiales de uso exclusivo como aislante o como acondicionantes acústicos, en sus distintas formas de presentación, se expedirán en embalajes que garanticen su transporte sin deterioro hasta su destino, debiendo indicarse en el etiquetado las características señaladas en los apartados anteriores.

Asimismo el fabricante indicará en la documentación técnica de sus productos las dimensiones y tolerancias de los mismos.

Para los materiales fabricados "in situ", se darán las instrucciones correspondientes para su correcta ejecución, que deberá correr a cargo especializado, de modo que se garanticen las propiedades especificadas por el fabricante.

4.- GARANTÍA DE LAS CARACTERÍSTICAS

El fabricante garantizará las características acústicas básicas señaladas anteriormente. Esta garantía se materializará mediante las etiquetas o preceptivamente deben llevar los productos según el epígrafe anterior.

5.- CONTROL, RECEPCIÓN Y ENSAYO DE LOS MATERIALES

5.1. Suministro de los materiales.

Las condiciones de suministro de los materiales, serán objeto de convenio entre el consumidor y el fabricante, ajustándose a las condiciones particulares que figuren en el proyecto de ejecución.

Los fabricantes, para ofrecer la garantía de las características mínimas exigidas anteriormente en sus productos, realizarán los ensayos y controles que aseguren el autocontrol de su producción.

5.2.- Materiales con sello o marca de calidad.

Los materiales que vengan avalados por sellos o marca de calidad, deberán tener la garantía por parte del fabricante del cumplimiento de los mínimos características mínimas exigidas en esta Norma para que pueda realizarse su recepción sin necesidad de efectuar comprobaciones o ensayos.

5.3.- Composición de las unidades de inspección.

COAR Colegio Oficial de Arquitectos de La Rioja VISADO 26/11/24
Expediente: 24-06619-540
Documento: 24-003741-025-08333
Página: (125 de 125)
Arquitecto/s: 829196 MARÍA DE CASTRO GARCIA

Las unidades de inspección estarán formadas por materiales del mismo tipo y proceso de fabricación. La superficie de cada unidad de inspección, salvo acuerdo contrario, la fijará el consumidor.

5.4.- Toma de muestras.

Las muestras para la preparación de probetas utilizadas en los ensayos se tomarán de productos de la unidad de inspección sacados al azar.

La forma y dimensión de las probetas serán las que señale para cada tipo de material la Norma de ensayo correspondiente.

5.5.- Normas de ensayo.

Las normas UNE que a continuación se indican se emplearán para la realización de los ensayos correspondientes. Asimismo se emplearán en su caso las Normas UNE descritas en el CTE DB HR así como ésta misma normativa.

Ensayo de aislamiento a ruido aéreo: UNE EN ISO 16283-3:2016, UNE EN ISO 16283-1:2015/A1:2018, UNE EN ISO 16283-1:2015

Ensayo de aislamiento a ruido de impacto: UNE EN ISO 16283-2:2019

Ensayo de materiales absorbentes acústicos

Ensayo de permeabilidad de aire en ventanas.

6.- LABORATORIOS DE ENSAYOS.

Los ensayos citados, de acuerdo con las Normas UNE establecidas, se realizarán en laboratorios reconocidos a este fin por el Ministerio de Obras Públicas y Urbanismo.

EPÍGRAFE 4.º

ANEXO 4

SEGURIDAD EN CASO DE INCENDIO EN LOS EDIFICIOS DB-SI (PARTE II –CTE)

1.- CONDICIONES TÉCNICAS EXIGIBLES A LOS MATERIALES

Los materiales a emplear en la construcción del edificio de referencia, se clasifican a los efectos de su reacción ante el fuego, de acuerdo con el R.D. 842/2013 y el CTE DN SI en las clases siguientes, dispuestas por orden creciente a su grado de combustibilidad: A1,A2,B,C,D,E,F.

La clasificación, según las características de reacción al fuego o de resistencia al fuego, de los productos de construcción que aún no ostenten el marcado CE o los elementos constructivos, así como los ensayos necesarios para ello deben realizarse por laboratorios acreditados por una entidad oficialmente reconocida conforme al Real Decreto 2200/1995 de 28 de diciembre, modificado por el Real Decreto 411/1997 de 21 de marzo.

En el momento de su presentación, los certificados de los ensayos antes citados deberán tener una antigüedad menor que 5 años cuando se refieran a reacción al fuego y menor que 10 años cuando se refieran a resistencia al fuego.

Los fabricantes de materiales que se empleen vistos o como revestimiento o acabados superficiales, deberán acreditar su grado de combustibilidad mediante los oportunos certificados de ensayo, realizados en laboratorios oficialmente homologados para poder ser empleados.

Aquellos materiales con tratamiento adecuado para mejorar su comportamiento ante el fuego (materiales ignifugados), serán clasificados por un laboratorio oficialmente homologado, fijando de un certificado el periodo de validez de la ignifugación.

Pasado el tiempo de validez de la ignifugación, el material deberá ser sustituido por otro de la misma clase obtenida inicialmente mediante la ignifugación, o sometido a nuevo tratamiento que restituya las condiciones iniciales de ignifugación.

Los materiales que sean de difícil sustitución y aquellos que vayan situados en el exterior, se consideran con clase que corresponda al material sin ignifugación. Si dicha ignifugación fuera permanente, podrá ser tenida en cuenta.

Los materiales cuya combustión o pirólisis produzca la emisión de gases potencialmente tóxicos, se utilizarán en la forma y cantidad que reduzca su efecto nocivo en caso de incendio.

2: CONDICIONES TÉCNICAS EXIGIBLES A LOS ELEMENTOS CONSTRUCTIVOS.

Las propiedades de resistencia al fuego de los elementos constructivos se clasifican de acuerdo con el R.D. 842/2013 y el CTE DB SI, en las clases siguientes:

- R(t): tiempo que se cumple la estabilidad al fuego o capacidad portante.
- RE(t): tiempo que se cumple la estabilidad y la integridad al paso de las llamas y gases calientes.
- REI(t): tiempo que se cumple la estabilidad, la integridad y el aislamiento térmico.

La escala de tiempo normalizada es 15,20,30,45,60,90,120,180 y 240 minutos.

La comprobación de dichas condiciones para cada elemento constructivo, se verificará mediante los ensayos descritos en las siguientes Normas:

UNE-EN 1363(Partes 1 y 2): Ensayos de resistencia al fuego.
UNE-EN 1364(Partes 1 a 5): Ensayos de resistencia al fuego de elementos no portantes.
UNE-EN 1365(Partes 1 a 6): Ensayos de resistencia al fuego de elementos portantes.
UNE-EN 1366(Partes 1 a 10): Ensayos de resistencia al fuego de instalaciones de servicio.
UNE-EN 1634(Partes 1 a 3): Ensayos de resistencia al fuego de puertas y elementos de cerramiento de huecos.
UNE-EN 81-58:2018(Partes 58): Reglas de seguridad para la construcción e instalación de ascensores.
UNE-EN 13381(Partes 1 a 7): Ensayos para determinar la contribución a la resistencia al fuego de elementos estructurales.
UNE-EN 14135:2005: Revestimientos. Determinación de la capacidad de protección contra el fuego.
UNE-prEN 15080(Partes 2,8,12,14,17,19): Extensión de la aplicación de los resultados de los ensayos de resistencia al fuego.
UNE-prEN 15254(Partes 1 a 6): Extensión de la aplicación de los resultados de los ensayos de resistencia al fuego de paredes no portantes.
UNE-prEN 15269(Partes 1 a 10 y 20): Extensión de la aplicación de los resultados de los ensayos de resistencia al fuego de puertas y persianas.

En los Anejos SI B,C,D,E,F, se dan resultados de resistencia al fuego de elementos constructivos.

Los fabricantes de materiales específicamente destinados a proteger o aumentar la resistencia ante el fuego de los elementos constructivos, deberán demostrar mediante certificados de ensayo las propiedades de comportamiento ante el fuego que figuren en su documentación.

Los fabricantes de otros elementos constructivos que hagan constar en la documentación técnica de los mismos su clasificación a efectos de resistencia ante el fuego, deberán justificarlo mediante los certificados de ensayo en que se basan.

La realización de dichos ensayos, deberá llevarse a cabo en laboratorios oficialmente homologados para este fin por la Administración del

3.- INSTALACIONES

3.1.- Instalaciones propias del edificio.

Las instalaciones deberán cumplir en lo que les afecte, las especificaciones determinadas en la Sección SI 1 (puntos 2, 3 y 4) del DB-SI.

3.2.- Instalaciones de protección contra incendios:

La dotación y señalización de las instalaciones de protección contra incendios se ajustará a lo especificado en la Sección SI 4 y del Anejo SI G relacionadas con la aplicación del DB-SI.

El diseño, la ejecución, la puesta en funcionamiento y el mantenimiento de dichas instalaciones, así como sus materiales, componentes y equipos, deben cumplir lo establecido en el "Reglamento de Instalaciones de Protección contra Incendios", en sus disposiciones complementarias y en cualquier otra reglamentación específica que le sea de aplicación. La puesta en funcionamiento de las instalaciones requiere la presentación, ante el órgano competente de la Comunidad Autónoma, del certificado de la empresa instaladora al que se refiere el artículo 18 del citado reglamento.

Extintores móviles.

Las características, criterios de calidad y ensayos de los extintores móviles, se ajustarán a lo especificado en el REGLAMENTO DE APARATOS A PRESIÓN del M. de I. y E., así como las siguientes normas:

UNE 23-110/75: Extintores portátiles de incendio; Parte 1: Designación, duración de funcionamiento. Ensayos de eficacia. Hogares tipo.
UNE 23-110/80: Extintores portátiles de incendio; Parte 2: Estanqueidad. Ensayo dieléctrico. Ensayo de asentamiento. Disposiciones especiales.
UNE 23-110/82: Extintores portátiles de incendio; Parte 3: Construcción. Resistencia a la presión. Ensayos mecánicos.

Los extintores se clasifican en los siguientes tipos, según el agente extintor:

COAR Colegio Oficial de Arquitectos de La Rioja VISADO 26/11/24
Expediente: 24-009-540
Documento: 24-00741-025-08833
Página: (124 / 125)
Arquitecto/s: 829196 MARIA DE CASTRO GARCIA

- Extintores de agua.
- Extintores de espuma.
- Extintores de polvo.
- Extintores de anhídrido carbonizo (C02).
- Extintores de hidrocarburos halogenados.
- Extintores específicos para fuegos de metales.

Los agentes de extinción contenidos en extintores portátiles cuando consistan en polvos químicos, espumas o hidrocarburos halogenados, se ajustarán a las siguientes normas UNE:

UNE EN 615: Polvos químicos extintores: Generalidades. Polvo extintor: Características físicas y métodos de ensayo.

UNE EN 615: Agentes de extinción de incendios: Carburos halogenados. Especificaciones.

En todo caso la eficacia de cada extintor, así como su identificación, estará consignada en la etiqueta del mismo.

Se consideran extintores portátiles aquellos cuya masa sea igual o inferior a 20 kg. Si dicha masa fuera superior, el extintor dispondrá de un medio de transporte sobre ruedas.

Se instalará el tipo de extintor adecuado en función de las clases de fuego establecidas en la Norma UNE EN 2 "Clases de fuego".

En caso de utilizarse en un mismo local extintores de distintos tipos, se tendrá en cuenta la posible incompatibilidad entre los distintos agentes extintores.

Los extintores se situarán conforme a los siguientes criterios:

- Se situarán donde exista mayor probabilidad de originarse un incendio, próximos a las salidas de los locales y siempre en lugares de fácil visibilidad y acceso.
- Su ubicación deberá señalizarse, conforme a lo establecido en la Norma UNE 23035 “Señalización fotoluminiscente".
- Los extintores portátiles se colocarán sobre soportes fijados a paramentos verticales o pilares, de forma que la parte superior del extintor quede como máximo a 1,70 m. del suelo.
- Los extintores que estén sujetos a posibles daños físicos, químicos o atmosféricos deberán estar protegidos.

4.- CONDICIONES DE MANTENIMIENTO Y USO

Todas las instalaciones y medios a que se refiere el DB-SI, deberán conservarse en buen estado.

En particular, los extintores móviles, deberán someterse a las operaciones de mantenimiento y control de funcionamiento exigibles, según lo que estipule el reglamento de instalación contra Incendios R.D.1942/1993 - B.O.E.14.12.93.

El presente Pliego General y particular con Anexos, que consta de 125 páginas numeradas, es suscrito en prueba de conformidad por la Propiedad y el Constructor en cuadruplicado ejemplar, uno para cada una de las partes, el tercero para el Arquítecto-Director y el cuarto para el expediente del Proyecto depositado en el Colegio de Arquitectos, el cual se conviene que hará fe de su contenido en caso de dudas o discrepancias.

Logroño, noviembre de 2024

Maria de Castro Garcia

Arquitecto Colegiado Nº 1023 de C.O.A.R.

.....

COAR Colegio Oficial de Arquitectos de La Rioja VISADO 26/11/24

Expediente: 24-00619-540
Documento: 24-0003741-025-08833
Página: (125 / 125)
Arquitecto/s: 829196 MARIA DE CASTRO GARCIA.
.....

Álvarez & Asociados

C/ Sancho El Mayor, Nº 8 Bajo
26.006 Logroño
Tel.: 941.25.47.28
oficina@alvarezasociados.com

REFORMADO DE PLANTA BAJA PARA ALBERGUE DEL PROYECTO DE OBRA Y ACTIVIDAD DE REHABILITACIÓN DE EDIFICIO PARA APARTAMENTOS TURÍSTICOS

calle Sagasta 23, de Logroño (La Rioja)

PROMOTOR: 135 LOIRU 2019 S.L.

ARQUITECTO: MARÍA DE CASTRO GARCÍA
COLEGIADO Nº 1023 C.O.A.R.

PROTOCOLO DE ACTUACIÓN FRENTE A LA DETECCIÓN DE LEGIONELLA

COAR Colegio Oficial de Arquitectos de La Rioja VISADO 26/11/24

Expediente: 24-00619-540
Documento: 24-0003741-027-00451
Página: (1 / 9)
Arquitecto/s: 829196 MARIA DE CASTRO GARCIA

Índice

1. Objeto y ámbito de aplicación 2
2. Introducción 2
3. Instalaciones de riesgo. 3
3.1. Instalaciones con mayor probabilidad de proliferación y dispersión de Legionella: 3
3.2. - Instalaciones con menor probabilidad de proliferación y dispersión de Legionella: 4
3.3. Responsabilidades de los titulares de las instalaciones potencialmente transmisoras 4
4. Aspectos mínimos que debe contemplar un programa de mantenimiento 5
5. Metodología de actuación 6
5.1. Mantenimiento periódico de las instalaciones 6
5.2. Detección de altas concentraciones de legionella en las instalaciones. 6
5.3. Actuaciones ante la exposición de algún personal empleado a posibles aerosoles contaminados. 7
5.4. Actuaciones ante la detección de casos de legionelosis. 7

COAR
Colegio Oficial de Arquitectos de La Rioja
VISADO
26/11/24
Expediente: 24-00619-540
Documento: 24-0003741-027-00451
Página: (2 / 9)
Arquitecto/s: 829196 MARIA DE CASTRO GARCIA.

1. Objeto y ámbito de aplicación.

El objeto del presente protocolo es el de establecer la metodología de actuación a seguir para la prevención y control de la Legionella. Este protocolo tiene como norma mínima de referencia el Real Decreto 487/2022, de 21 de junio, por el que se establecen los criterios higiénico-sanitarios para la prevención y control de la legionelosis.

El presente protocolo se aplica a la actividad proyectada

2. Introducción

La Legionella es una bacteria ambiental habitual en el medio hídrico (aguas superficiales como lagos, ríos o embalses), formando parte de su flora bacteriana.

Desde estos reservorios naturales puede pasar a los sistemas de agua de abastecimiento público y a través de su red de distribución incorporarse a los sistemas de agua fría o caliente u otros sistemas que requieren agua para su funcionamiento como las torres de refrigeración.

En algunas ocasiones en estas instalaciones, por estar mal diseñadas; sin mantenimiento o con mantenimiento inadecuado, se dan las condiciones necesarias (temperatura, presencia de nutrientes, etc) que permiten el crecimiento de la bacteria hasta concentraciones infectivas para el ser humano.

Si existe en la instalación un mecanismo productor de aerosoles, la bacteria puede dispersarse en el aire incluida en pequeñas gotas de agua y, de esta forma, puede penetrar por inhalación en el aparato respiratorio de las personas. No existe la transmisión de persona a persona

COAR Colegio Oficial de Arquitectos de La Rioja VISADO 26/11/24
Expediente: 24-00619-540
Documento: 24-0003741-027-00451
Página: (3 / 9)
Arquitecto/s: 829196 MARIA DE CASTRO GARCIA

La Legionella ocasiona cuadros clínicos denominados genéricamente legionelosis, con importantes variaciones en cuanto a su gravedad, pues incluye desde afecciones leves que cursan con síntomas gripales (fiebre de Pontiac) hasta algunas formas de neumonía potencialmente graves.

3. Instalaciones de riesgo.

Las instalaciones que con mayor frecuencia se encuentran contaminadas por *Legionella* y han sido identificadas como fuentes de infección son los sistemas de distribución de agua, caliente y fría, y los equipos de enfriamiento de agua evaporativos, tales como las torres de refrigeración y los condensadores evaporativos.

También son capaces de transmitir la enfermedad todas aquellas instalaciones que utilicen agua en su funcionamiento, produzcan aerosoles y se encuentren ubicadas en el interior o exterior de edificios de uso colectivo o instalaciones industriales.

Las instalaciones definidas por el Real Decreto 487/2022, de 21 de junio, por el que se establecen los criterios higiénico-sanitarios para la prevención y control de la legionelosis como potencialmente transmisoras de legionelosis están agrupadas en:

3.1. Instalaciones con mayor probabilidad de proliferación y dispersión de Legionella:

a) Torres de refrigeración y condensadores evaporativos.

b) Sistemas de agua caliente sanitaria con acumulador y circuito de retorno.

c) Sistemas de agua climatizada con agitación constante y recirculación a través de chorros de alta velocidad o la inyección de aire (spas, jacuzzis, piscinas, vasos o bañeras terapéuticas, bañeras de hidromasaje, tratamientos con chorros a presión, otras).

d) Centrales humidificadoras industriales.

COAR Colegio Oficial de Arquitectos de La Rioja VISADO 26/11/24
Expediente: 24-00619-540
Documento: 24-0003741-027-00451
Página: (4 / 9)
Arquitecto/s: 829196 MARIA DE CASTRO GARCIA.

3.2.- Instalaciones con menor probabilidad de proliferación y dispersión de Legionella:

a) Sistemas de instalación interior de agua fría de consumo humano (tuberías, depósitos, aljibes), cisternas o depósitos móviles y agua caliente sanitaria sin circuito de retorno.

b) Equipos de enfriamiento evaporativo que pulvericen agua, no incluidos en el apartado 2.1.

c) Humectadores.

d) Fuentes ornamentales.

e) Sistemas de riego por aspersión en el medio urbano.

f) Sistemas de agua contra incendios.

g) Elementos de refrigeración por aerosolización, al aire libre.

h) Otros aparatos que acumulen agua y puedan producir aerosoles.

3.3. Responsabilidades de los titulares de las instalaciones potencialmente transmisoras

Los titulares de instalaciones definidas por el Real Decreto 487/2022 como potencialmente transmisoras de legionelosis son responsables de:

- Cumplir lo dispuesto en el Real Decreto antes citado.
- Realizar los Programas de Mantenimiento periódico que garanticen el correcto funcionamiento de sus instalaciones.
- Controlar la calidad microbiológica y fisicoquímica del agua con el fin de que no represente un riesgo para la salud pública.
- Llevar un Registro de las Operaciones de Mantenimiento

Además, los titulares de establecimientos con torres de refrigeración y condensadores evaporativos, están obligados a notificar a la Administración sanitaria competente, el número y características técnicas de los mismos, así como las modificaciones que afecten al sistema.

La contratación de un servicio de mantenimiento externo no exime al titular de la instalación de su responsabilidad.

COAR Colegio Oficial de Arquitectos de La Rioja VISADO 26/11/24
Expediente: 24-00619-540
Documento: 24-0003741-027-00451
Página: (5 / 9)
Arquitecto/s: 829196 MARIA DE CASTRO GARCIA

4. Aspectos mínimos que debe contemplar un programa de mantenimiento

Los Programas de Mantenimiento se realizarán para todas las instalaciones de riesgo y no solo para torres de refrigeración y condensación evaporativos, e incluirán:

a) Elaboración de un plano de cada instalación que contemple todos sus componentes.

b) Revisión y examen de las instalaciones para asegurar su correcto funcionamiento.

c) Programa de tratamiento del agua que asegure su calidad.

d) Programa de limpieza y desinfección preventiva de la instalación para asegurar que el equipo funciona en condiciones de seguridad.

e) Existencia de un Registro de Mantenimiento de cada instalación.

Los titulares de las instalaciones de riesgo deberán disponer de un Registro de Mantenimiento. El titular de la instalación podrá delegar la gestión de este registro en personas físicas o jurídicas designadas al efecto, que realizarán las siguientes anotaciones:

a) Fecha de realización de las tareas de revisión, limpieza y desinfección general, protocolo seguido, etc.

b) Fecha de realización de cualquier otra operación de mantenimiento, incidencias y medidas adoptadas.

c) Fecha y resultado de los análisis de agua.

d) Datos de control “in situ” de la calidad del agua (temperatura, cloro, pH, etc.)

e) Firma del responsable técnico de las tareas realizadas y del responsable de la instalación.

El registro de mantenimiento estará siempre a disposición de las autoridades sanitarias responsables de la inspección de las instalaciones.

COAR Colegio Oficial de Arquitectos de La Rioja VISADO 26/11/24
Expediente: 24-00619-540
Documento: 24-0003741-027-00451
Página: (6 / 9)
Arquitecto/s: 829196 MARIA DE CASTRO GARCIA

5. Metodología de actuación

5.1. Mantenimiento periódico de las instalaciones

Todas las operaciones de revisión, limpieza y desinfección de las instalaciones se ajustarán a los anexos 3,4 y 5 del Real Decreto 487/2022.

Las operaciones, serán realizadas por personal suficientemente cualificado, con todas las medidas de seguridad necesarias y desarrollando un procedimiento de seguridad para realizar el servicio, indicando las medidas preventivas necesarias al personal empleado de las instalaciones para evitar posibles accidentes.

Los titulares de las instalaciones de riesgo deberán seguir, desde el inicio de las actuaciones hasta su fin, y de forma estricta, las instrucciones que al respecto emita la empresa encargada de la limpieza y desinfección de las zonas afectadas.

5.2. Detección de altas concentraciones de legionella en las instalaciones.

En el supuesto de que se tenga que realizar en la instalación un programa de limpieza y desinfección por detectarse altas concentraciones de legionella que pudieran ser infectivas para el personal empleado, la empresa encargada de la misma comunicará por escrito al responsable del centro el tipo de actividad a realizar y el procedimiento que seguirá, así como la fecha de inicio del proceso y final del mismo.

El responsable del centro en el que se vaya a realizar la limpieza y desinfección, siguiendo instrucciones de la empresa encargada de ésta y sin perjuicio de otras actuaciones, deberá comunicar a todo el personal empleado adscrito al mismo así como a las empresas que pudieran encontrarse trabajando en sus dependencias o personal externo, de la realización de los procesos citados, día y hora en que comenzará la aplicación de los mismos, tipo de actuación que se va a llevar a cabo, zonas de acceso prohibido o restringido, y plazos de seguridad durante los cuales el personal no podrá acceder a la zona afectada. La empresa encargada del servicio, previamente a la realización de su trabajo, deberá señalizar de forma adecuada la zona mediante carteles indicadores de los procesos a realizar, que incluirá el

COAR Colegio Oficial de Arquitectos de La Rioja VISADO 26/11/24
Expediente: 24-00619-540
Documento: 24-0003741-027-00451
Página: (7 / 9)
Arquitecto/s: 829196 MARIA DE CASTRO GARCIA

balizado y/o precintado en su caso de las zonas de acceso, las indicaciones de prohibido el paso, de manera que se impida de forma efectiva el acceso a la misma.

El responsable del centro, a su vez, comunicará a título meramente informativo al Servicio de Prevención Coordinador de las actuaciones realizadas por la empresa encargada de la limpieza y desinfección.

5.3. Actuaciones ante la exposición de algún personal a posibles aerosoles contaminados.

En el supuesto de que exista riesgo de exposición de personal a aerosoles contaminados, el responsable del centro deberá informar a los mismos, de la posible exposición a la bacteria así como de los síntomas característicos de la enfermedad con el fin de poder detectar con la máxima celeridad la posible enfermedad en caso de contagio.

Los síntomas iniciales son fiebre, pérdida de apetito, cefalea, malestar general, tos y letargo. También puede aparecer dolor muscular, diarrea y confusión.

En el caso de que algún personal empleado manifieste estos síntomas, en el periodo de hasta dieciséis días siguientes a la exposición a los aerosoles, se deberá comunicar a este Servicio de Prevención, con el fin de valorar el cuadro clínico y remitir al afectado a los servicios sanitarios que correspondan.

5.4. Actuaciones ante la detección de casos de legionelosis.

En el supuesto de que se diagnostique un caso de legionelosis en personal empleado, las autoridades sanitarias competentes serán las responsables de la coordinación de las actuaciones de todos los profesionales que intervengan en la investigación de casos y brotes de legionelosis, según artículo 11 del Real Decreto 487/2022.

La investigación epidemiológica se realizará según lo dispuesto en el Real Decreto 2210/1995, de 28 de diciembre, por el que se crea la Red Nacional de Vigilancia Epidemiológica y según los criterios incluidos en los protocolos de dicha red.

COAR Colegio Oficial de Arquitectos de La Rioja VISADO 26/11/24
Expediente: 24-00619-540
Documento: 24-0003741-027-00451
Página: (8 / 9)
Arquitecto/s: 829196 MARIA DE CASTRO GARCIA

ANEXO DE UBICACIÓN DE INSTALACIONES Y FICHA DEL DEPÓSITO.

En cuanto a las características generales del depósito de ACS de 3.000l así como su ubicación se especifican en los siguientes documentos aportados a continuación.

FERCO

DEPÓSITOS ACS PRODUCCIÓN INSTANTÁNEA

FERCOSOL
Sistemas solares térmicos

Para producir agua caliente sanitaria (ACS) y para acumular agua de calefacción. Formato Coil-in-Tank: serpentín flexible de acero inoxidable para agua caliente sanitaria + acumulador de inercia para el sistema de calefacción. El agua sanitaria se calienta instantáneamente al circular por el serpentín de acero inoxidable de gran superficie. De esta forma el agua caliente sanitaria no se acumula evitando la proliferación de patógenos.

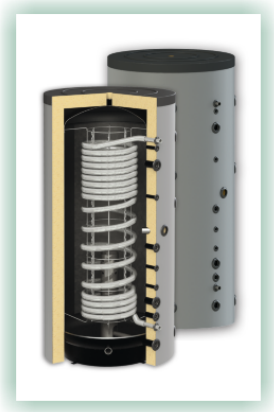

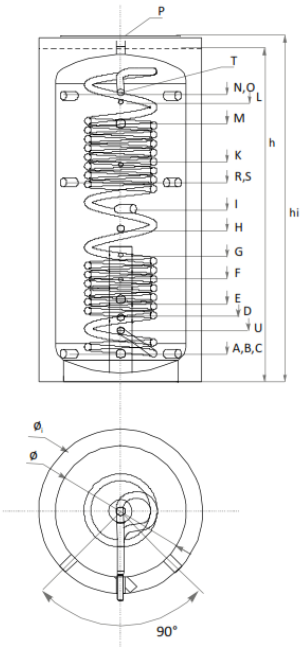

DEPÓSITOS ACS PRODUCCIÓN INSTANTÁNEA		HYG B 800	HYG B 1000	HYG B 1500
Capacidad	L	800	1.000	1.500
Capacidad Buffer / Tubo ACS	L	775/25	975/25	1.464/36
Altura h / con aislamiento h	mm	1.840/1.890	2.040/2.090	2.170/2.220
Altura mínima necesaria	mm	1.865	2.074	2.262
Diámetro Ø / con aislamiento Ø	mm	ø 790/990	ø 790/990	ø 1.000/1.200
Superficie tubo de ACS	m²	6,11	6,11	8,93
Buffer - Presión de trabajo / Temp. máx.	bar/°C	3/95	3/95	3/95
Tubo ACS - Presión de trabajo / Temp. máx.	bar/°C	6/95	6/95	6/95
Flujo de ACS continuo entre 10/45ºC con el buffer cargado a 65ºC Flujo de ACS continuo entre 10/38ºC con el buffer cargado a 65ºC El buffer conectado a una caldera de potencia recomendada	L/h L/h kW	1.840 2.300 75	1.840 2.300 75	2.800 3.500 114
Capacidad de una sola descarga (hasta 38ºC) con el buffer cargado a 65ºC	L	580	790	1.1150
ΔT diferencia de temperatura b/n buffer y ACS con flujos de 30/40/50 l/min	K	3,5/5/8	3,5/5/8	2/3/5
Unidad de estratificación de agua	Ø	140	140	140
Termómetro		opcional	opcional	opcional
Resistencia (opcional)	kW		3/4,5/6/7,5	
Peso/Aislamiento	kg	165/16,4	175/18	290/23,2
Salida agua de caldera	A, mm G1½"	170	170	235
Salida agua de caldera	B, mm G1½"	170	170	235
Salida agua de caldera	C, mm G1½"	170	170	235
Agua de caldera / Salida serpentín inferior S1	D, mm G1"	350	390	445
Agua de caldera	E, mm G1½"	470	500	690
Vaina para sensor de temperatura	F, mm G½"	590	620	800
Vaina para sensor de temperatura	G, mm G½"	710	770	920
Agua de caldera/Entrada serpentín inferior S1	H, mm G1"	845	930	1.045
Agua de caldera/Resistencia eléctrica	I, mm G1½"	930	1.050	1.280
Vaina para sensor de temperatura	K, mm G½"	1.160	1.320	1.520
Vaina para sensor de temperatura	L, mm G½"	1.520	1.700	1.790
Agua de caldera/Entrada serpentín inferior S2	M, mm G1½"	1.410	1.570	1.720
Entrada agua de caldera	N, mm G1½"	1.550	1.740	1.820
Entrada agua de caldera	O, mm G1½"	1.550	1.740	1.820
Conexión para purgado	P, mm G1½"	1.840	2.040	2.170
Agua de caldera	R, mm G1½"	1.050	1.210	1.405
Agua de caldera	S, mm G1½"	1.050	1.210	1.405
Salida de agua caliente sanitaria HYG	T, mm G1"	1.590	1.760	1.850
Entrada de agua fría sanitaria HYG	U, mm G1"	270	310	345

www.fercofloor.com

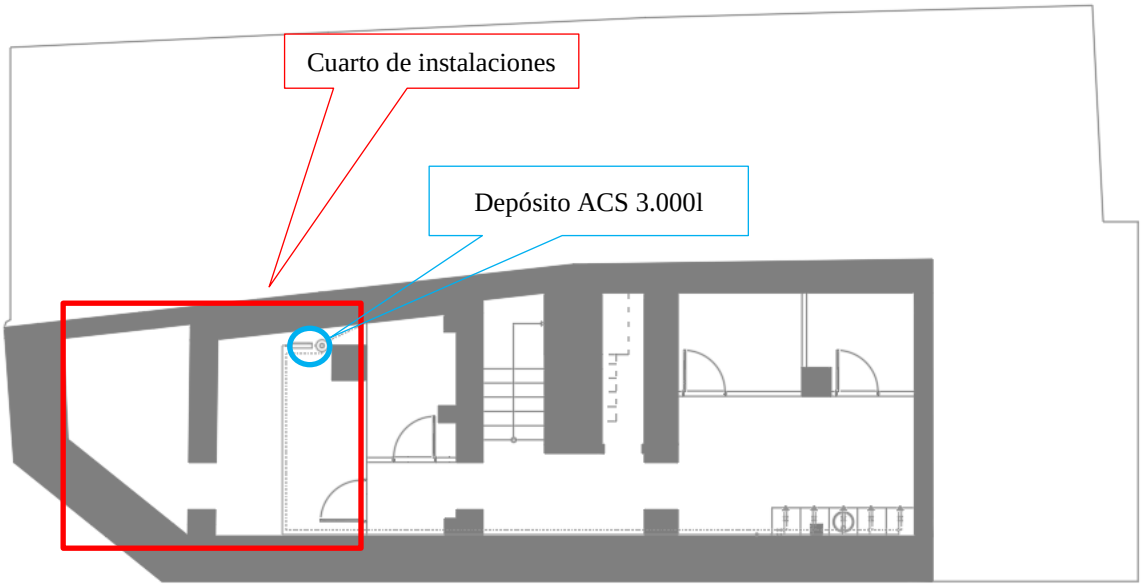

COAR
Colegio Oficial de Arquitectos de La Rioja
VISADO
26/11/24

Expediente: 24-00619-540
Documento: 24-0003741-027-00451
Página: (9 / 9)
Arquitecto/s: 829196 MARIA DE CASTRO GARCIA.